ВКГ 450 ЕС

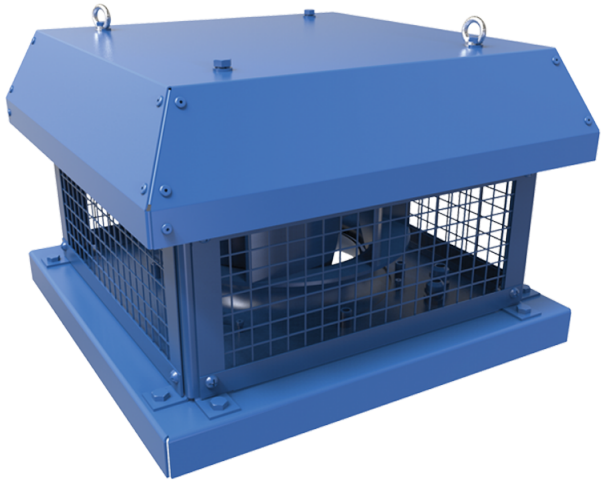

Дахові відцентрові вентилятор горизонтального викиду повітря з ЕС-двигуном

• Рівень звукового тиску LpA на відстані 3 м: 63
• Тип крильчатки: Відцентрова крильчатка з назад загнутими лопатками
• Матеріал корпусу: Сталь із полімерним покриттям

	Одиниця виміру	ВКГ 450 ЕС
Фазність	-	3
Мінімальна напруга живлення	В	400
Максимальна напруга живлення	В	400
Частота мережі живлення	Гц	50/60
Номінальна потужність	Вт	1323
Максимальний струм	А	3.27
Максимальна витрата повітря	м³/год	8110
Швидкість обертання	-	1560
Рівень звукового тиску LpA на відстані 3 м	дБ(А)	63
Вага	кг	46
Максимальна температура повітря що переміщується	°С	60
Мінімальна температура повітря що переміщується	°С	-20
Клас захисту	-	IPX4
Клас захисту приводу	-	IP54
Матеріал крильчатки	-	Алюміній
Типорозмір	мм	450

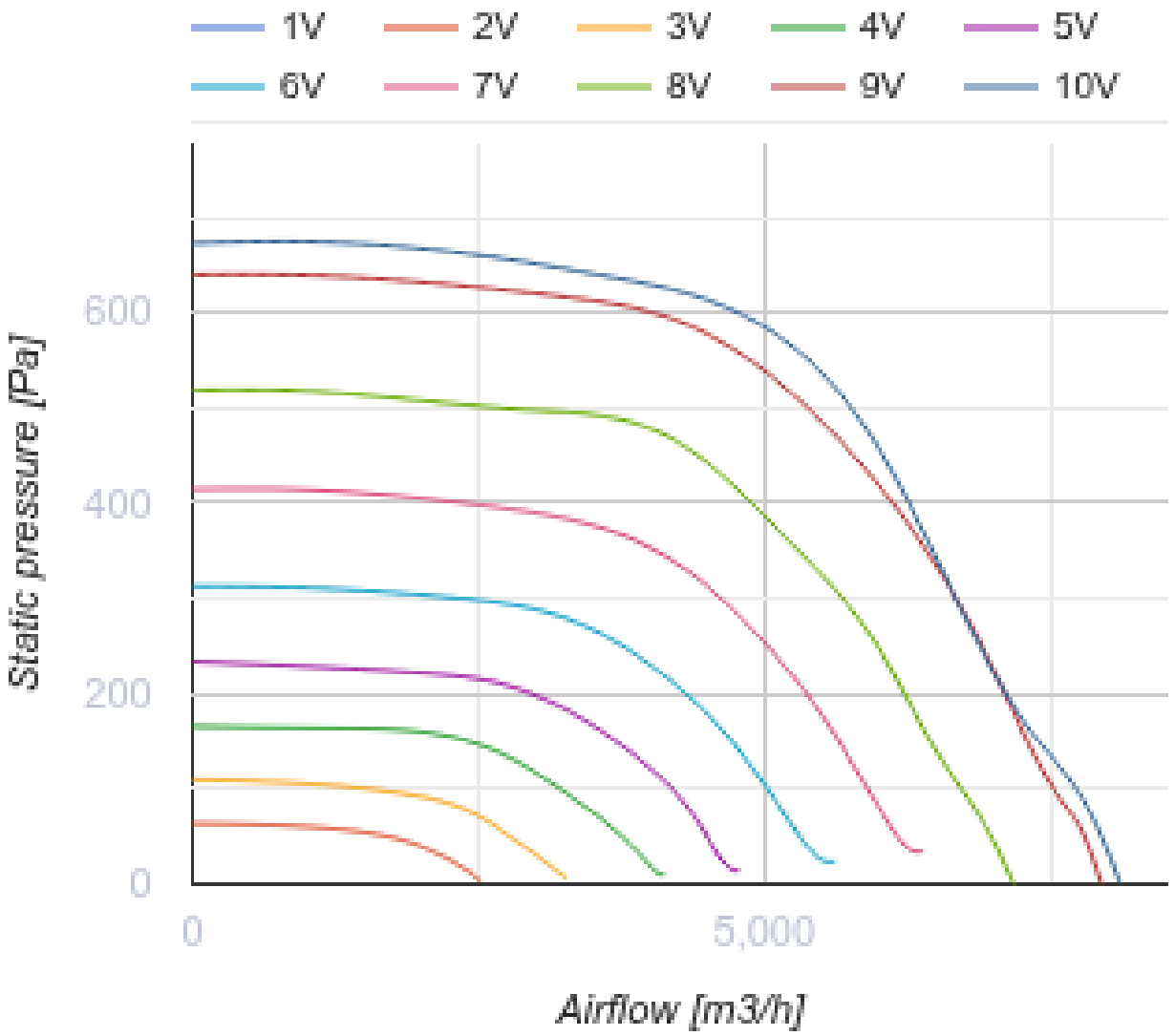
1V
2V
3V
4V
5V
6V
7V
8V
9V
10V
600
400
200
0
Static pressure [Pa]
0
5,000
Airflow [m3/h]

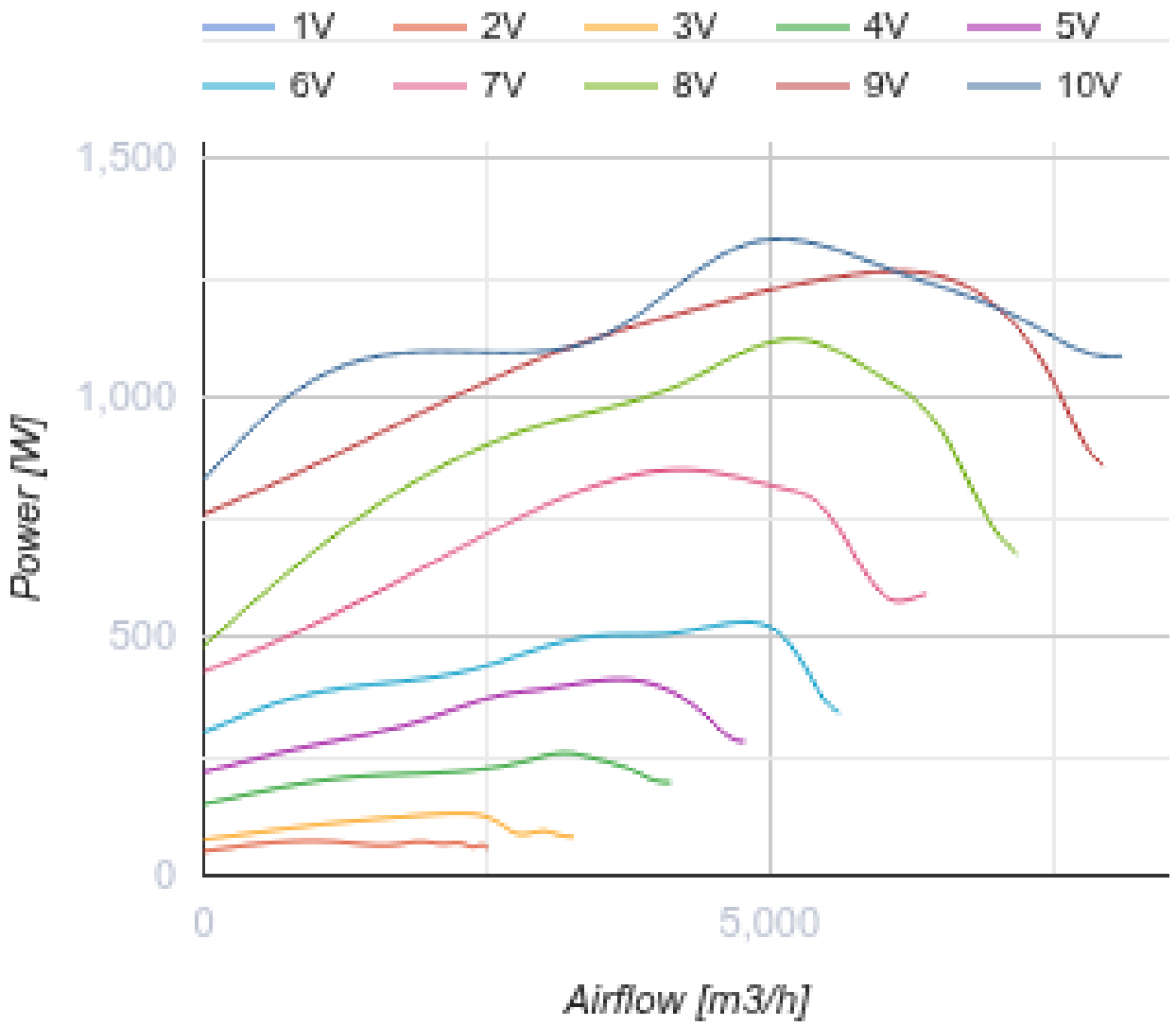

Розміри

ØD	Ød	H	L	L1	L2
438	11	420	710	535	700

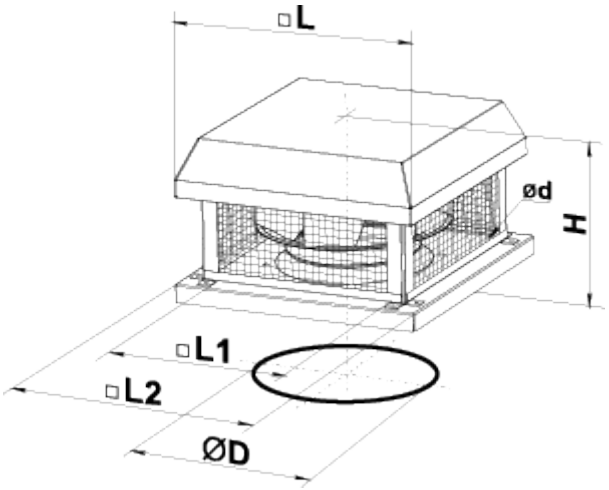

Аксесуари

Регулятори швидкості для EC-двигунів

Найменування	Фото	Опис
P-1/010		Регулятор швидкості для EC-двигунів

Аксесуари до дахових вентиляторів

Найменування	Фото	Опис
РКВ 450-500		Монтажна рама
РКВІ 450-500		Монтажна рама з тепло- та звукоізоляцією
ФКВ 355-500		Контрфланець
ГКВ 355-500		Гнучка вставка
ККВ 355-500		Зворотний клапан

Екодизайн

Торгова марка	Вентс
Модель	ВКГ 450 ЕС
Тип приводу	Integrated VSD
Тип теплообміннику	Немає
Статичний тиск за номінальної витрати повітря (Па)	483
Максимальні зовнішні витоки (%)	2.7
Статична ефективність (%)	65.8
Декларований тип вентиляційної одиниці	NRVU UVU
Ефективна потужність (кВт)	1.01
Sound power level (дБ(А))	75