ВКГ 4Д 310

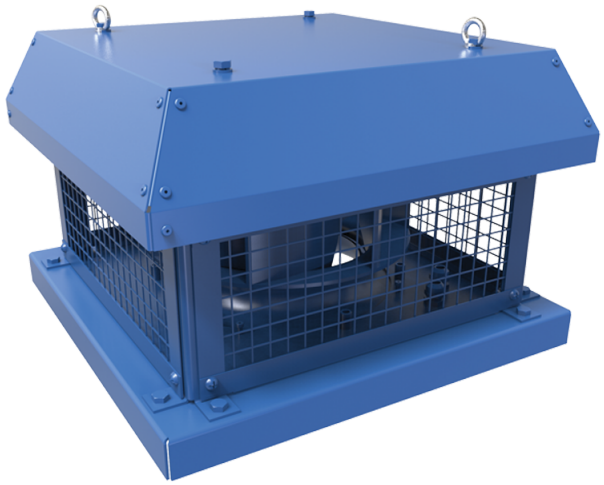

Дахові відцентрові вентилятори горизонтального викиду повітря

• Рівень звукового тиску LpA на відстані 3 м: 47
• Тип крильчатки: Відцентрова крильчатка з назад загнутими лопатками
• Матеріал корпусу: Сталь із полімерним покриттям

	Одиниця виміру	ВКГ 4Д 310
Фазність	-	3
Максимальна напруга живлення	В	400
Мінімальна напруга живлення	В	400
Частота мережі живлення	Гц	50/60
Номінальна потужність	Вт	155
Максимальний струм	А	0.29
Максимальна витрата повітря	м³/год	2300
Швидкість обертання	-	1410
Рівень звукового тиску LpA на відстані 3 м	дБ(А)	47
Вага	кг	14.2
Максимальна температура повітря що переміщується	°C	50
Мінімальна температура повітря що переміщується	°C	-25
Клас захисту	-	IPX4
Клас захисту приводу	-	IP54
Матеріал крильчатки	-	Алюміній
Типорозмір	мм	310

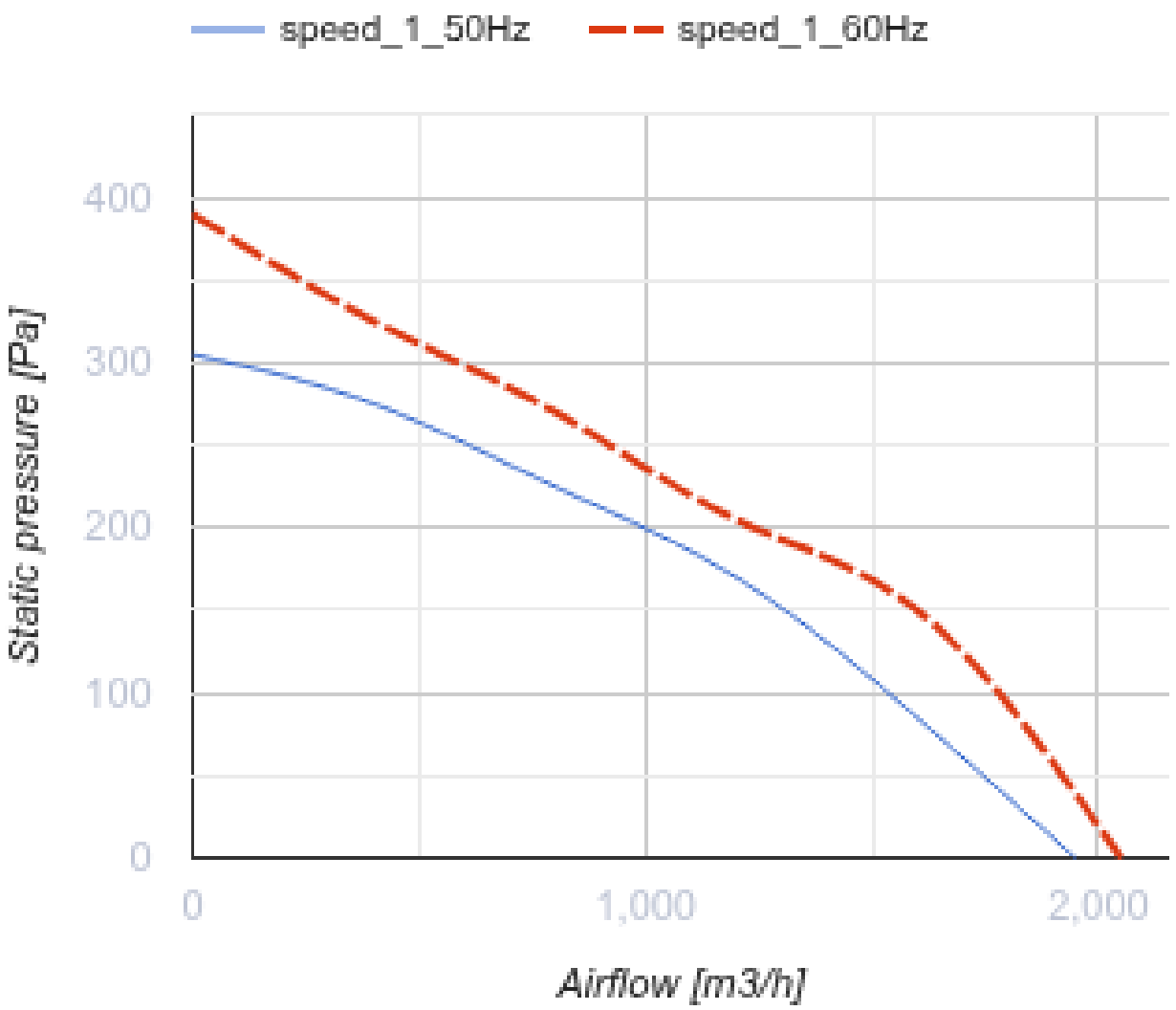
speed_1_50Hz
speed_1_60Hz
400
300
200
100
0
Static pressure [Pa]
0
1,000
2,000
Airflow [m3/h]

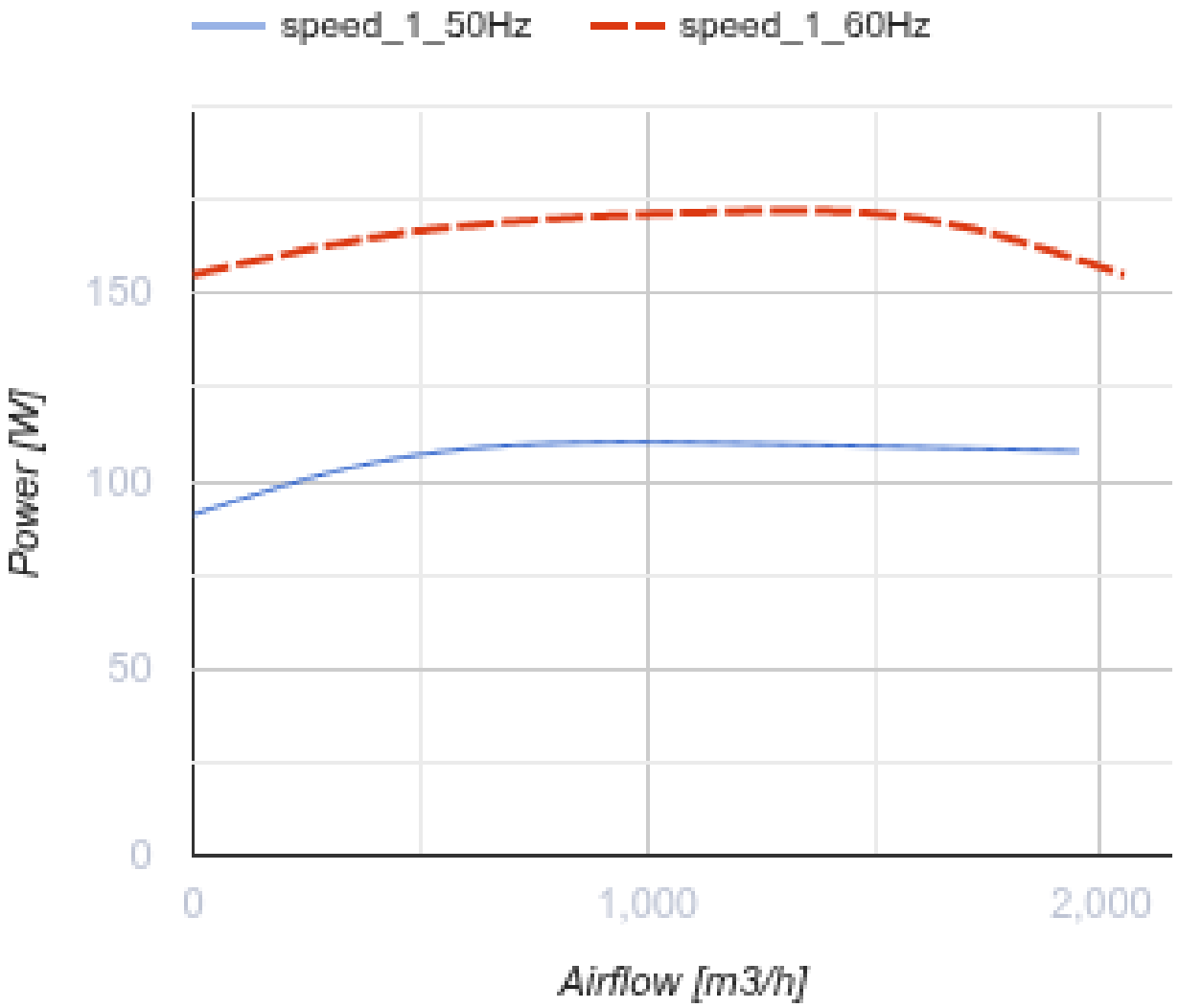

Розміри

H	H1	A	B	C	Ød	ØD
287	294	451	450	330	11	285

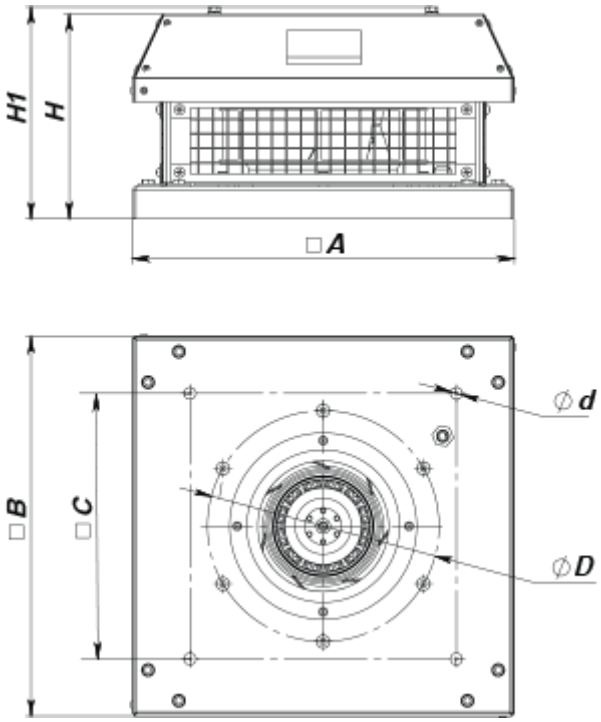

Аксесуари

Трансформаторні регулятори швидкості вентиляторів

Найменування	Фото	Опис
РСА5Д-1,5-М		Регулятор швидкості трифазний

Аксесуари до дахових вентиляторів

Найменування	Фото	Опис
РКВ 250-315		Монтажна рама
РКВІ 250-315		Монтажна рама з тепло- та звукоізоляцією
ФКВ 250-315		Контрфланець
ГКВ 250-315		Гнучка вставка
ККВ 250-315		Зворотний клапан

Екодизайн

Торгова марка	Вентс
Модель	ВКГ 4Д 310
Тип приводу	External MSD or VSD
Тип теплообміннику	Немає
Статичний тиск за номінальної витрати повітря (Па)	212
Максимальні зовнішні витоки (%)	2.7
Статична ефективність (%)	61
Ефективна потужність (кВт)	0.09
Sound power level (дБ(А))	73
Декларований тип вентиляційної одиниці	NRVU UVU