ВКГ 4E 280

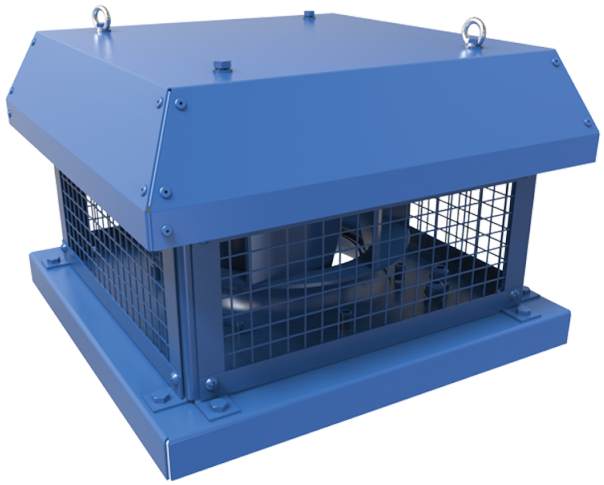

Дахові відцентрові вентилятори горизонтального викиду повітря

• Рівень звукового тиску LpA на відстані 3 м: 46
• Тип крильчатки: Відцентрова крильчатка з назад загнутими лопатками
• Матеріал корпусу: Сталь із полімерним покриттям

	Одиниця виміру	ВКГ 4E 280
Фазність	-	1
Мінімальна напруга живлення	В	230
Максимальна напруга живлення	В	230
Частота мережі живлення	Гц	50/60
Номінальна потужність	Вт	125
Максимальний струм	А	0.61
Максимальна витрата повітря	м³/год	1490
Швидкість обертання	-	1446
Рівень звукового тиску LpA на відстані 3 м	дБ(А)	46
Вага	кг	13.5
Максимальна температура повітря що переміщується	°C	50
Мінімальна температура повітря що переміщується	°C	-25
Клас захисту	-	IPX4
Клас захисту приводу	-	IP44
Матеріал крильчатки	-	Оцинкована сталь
Типорозмір	мм	280

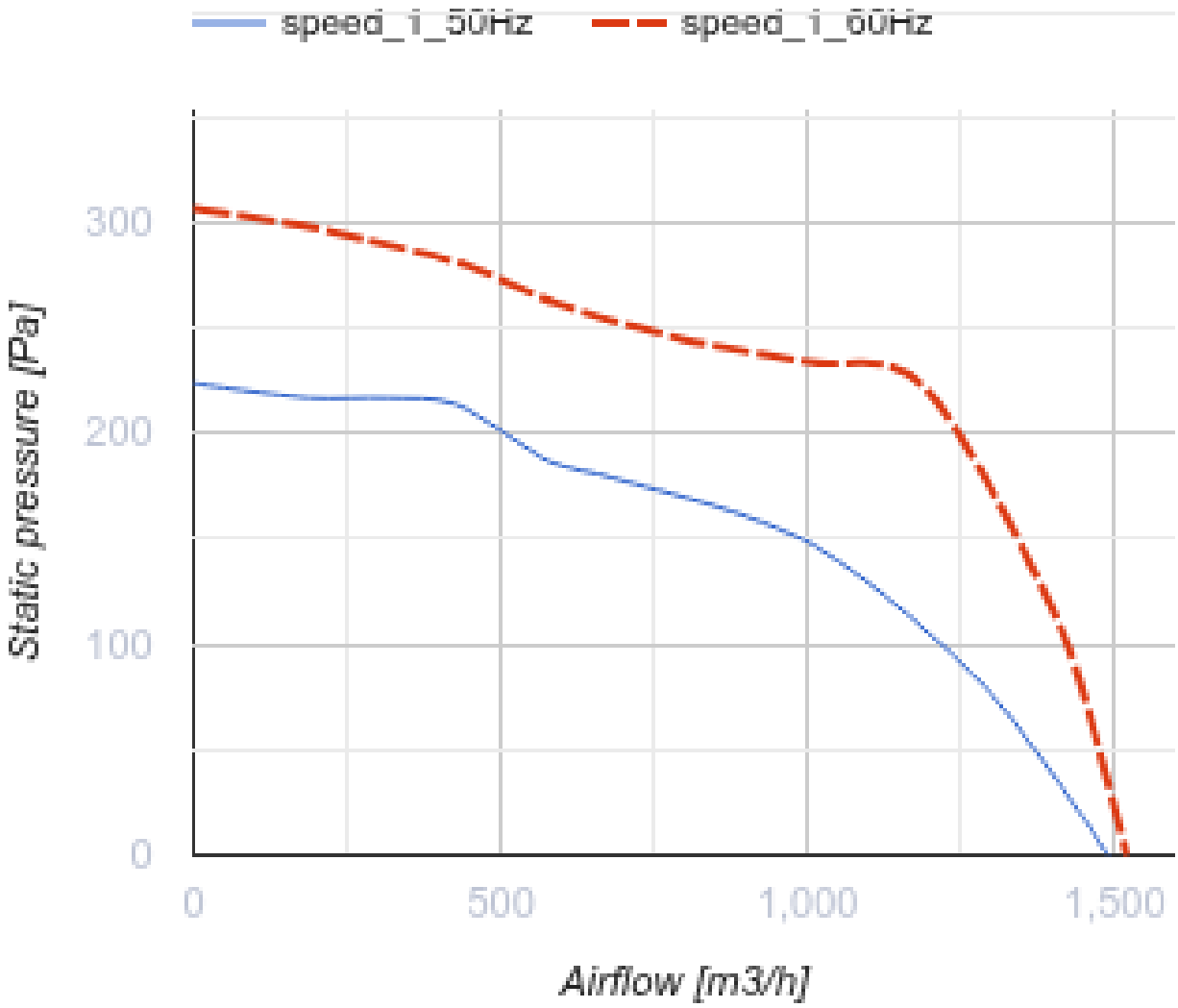
speed_i_50Hz
speed_i_60Hz
300
200
100
0
Static pressure [Pa]
0
500
1,000
1,500
Airflow [m3/h]

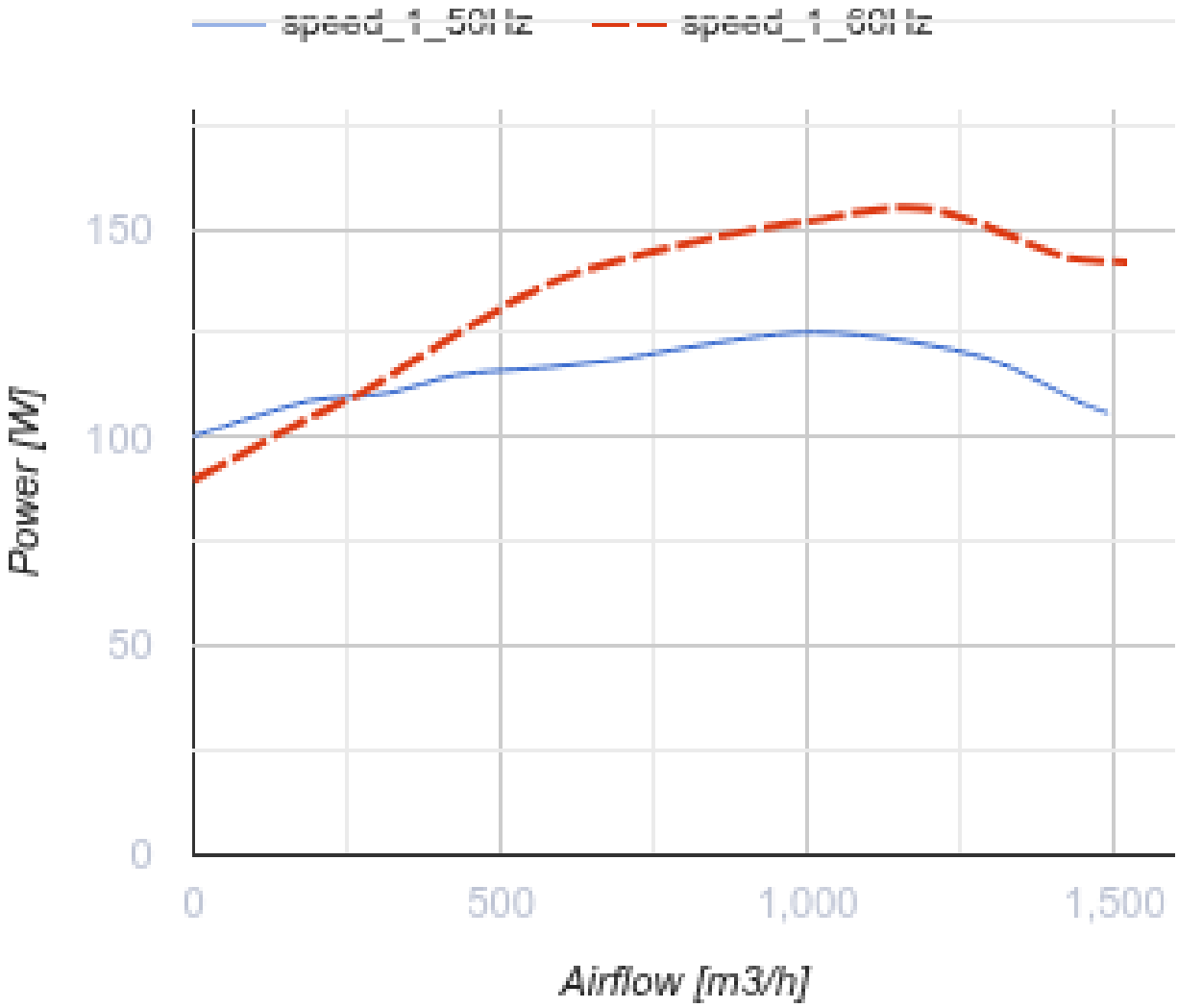

Розміри

H	H1	A	B	C	Ød	ØD
265	272	451	450	330	11	291

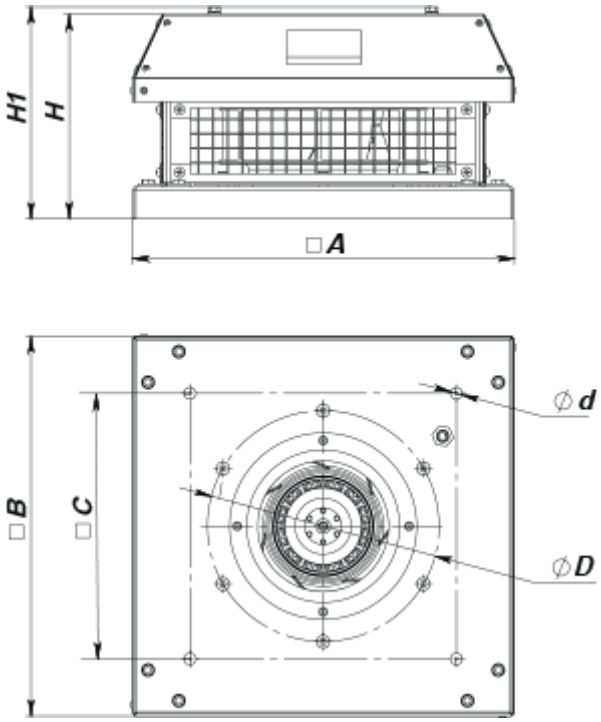

Аксесуари

Аксесуари до дахових вентиляторів

Найменування	Фото	Опис
РКВ 250-315		Монтажна рама
РКВІ 250-315		Монтажна рама з тепло- та звукоізоляцією
ФКВ 250-315		Контрфланець
ГКВ 250-315		Гнучка вставка
ККВ 250-315		Зворотний клапан