ВКГ 4E 310

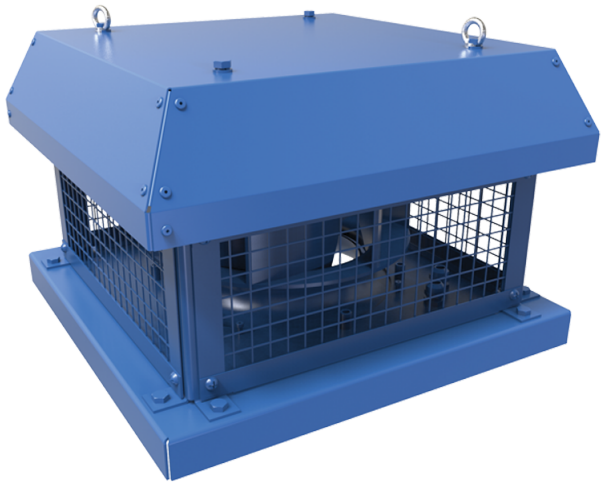

Дахові відцентрові вентилятори горизонтального викиду повітря

• Рівень звукового тиску LpA на відстані 3 м: 47
• Тип крильчатки: Відцентрова крильчатка з назад загнутими лопатками
• Матеріал корпусу: Сталь із полімерним покриттям

	Одиниця виміру	ВКГ 4E 310
Фазність	-	1
Мінімальна напруга живлення	В	230
Максимальна напруга живлення	В	230
Частота мережі живлення	Гц	50/60
Номінальна потужність	Вт	141
Максимальний струм	А	0.64
Максимальна витрата повітря	м³/год	2265
Швидкість обертання	-	1420
Рівень звукового тиску LpA на відстані 3 м	дБ(А)	47
Вага	кг	14.2
Максимальна температура повітря що переміщується	°C	50
Мінімальна температура повітря що переміщується	°C	-25
Клас захисту	-	IPX4
Клас захисту приводу	-	IP54
Матеріал крильчатки	-	Алюміній
Типорозмір	мм	310

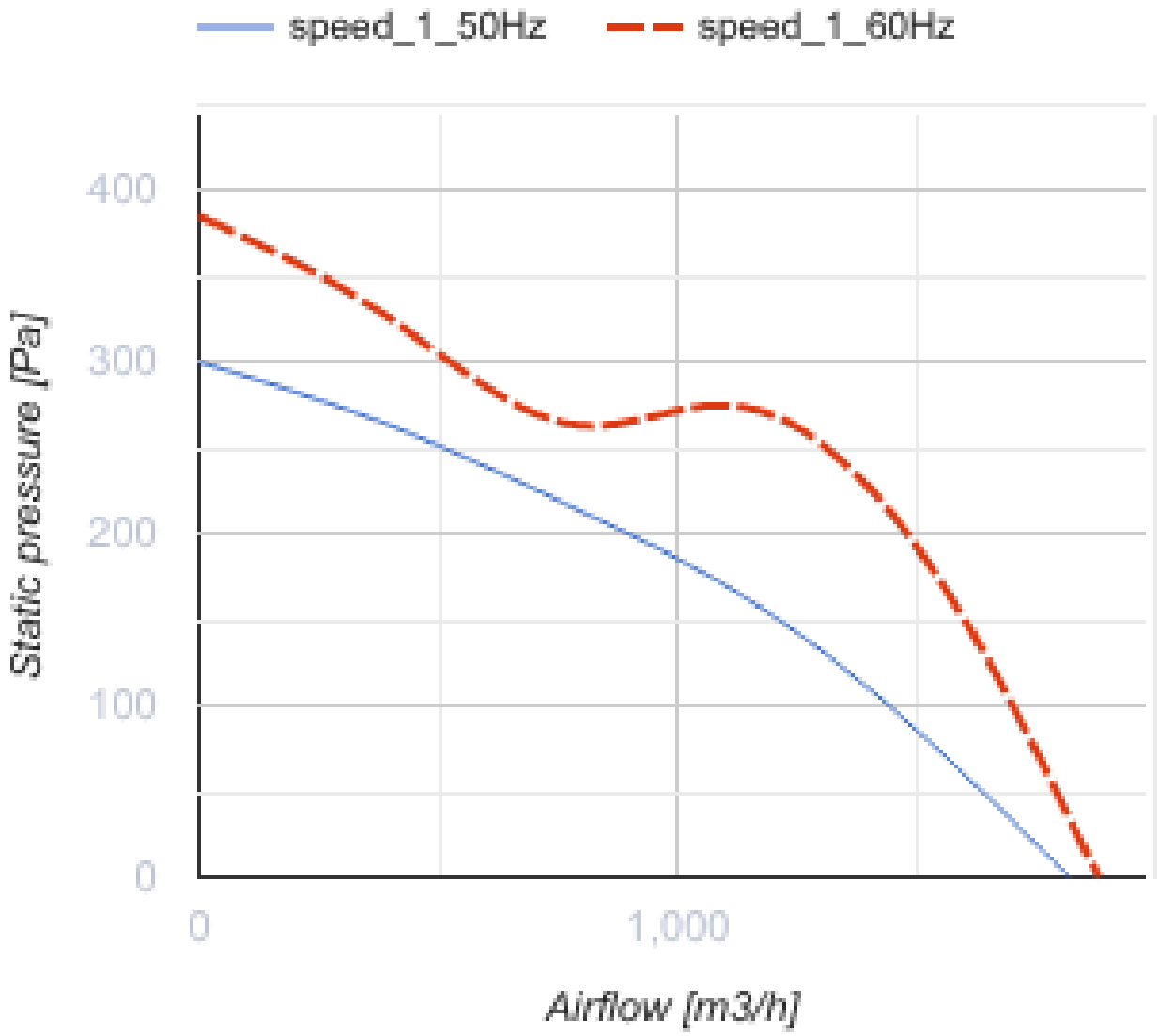
speed_1_50Hz
speed_1_60Hz
400
300
200
100
0
Static pressure [Pa]
0
1,000
Airflow [m3/h]

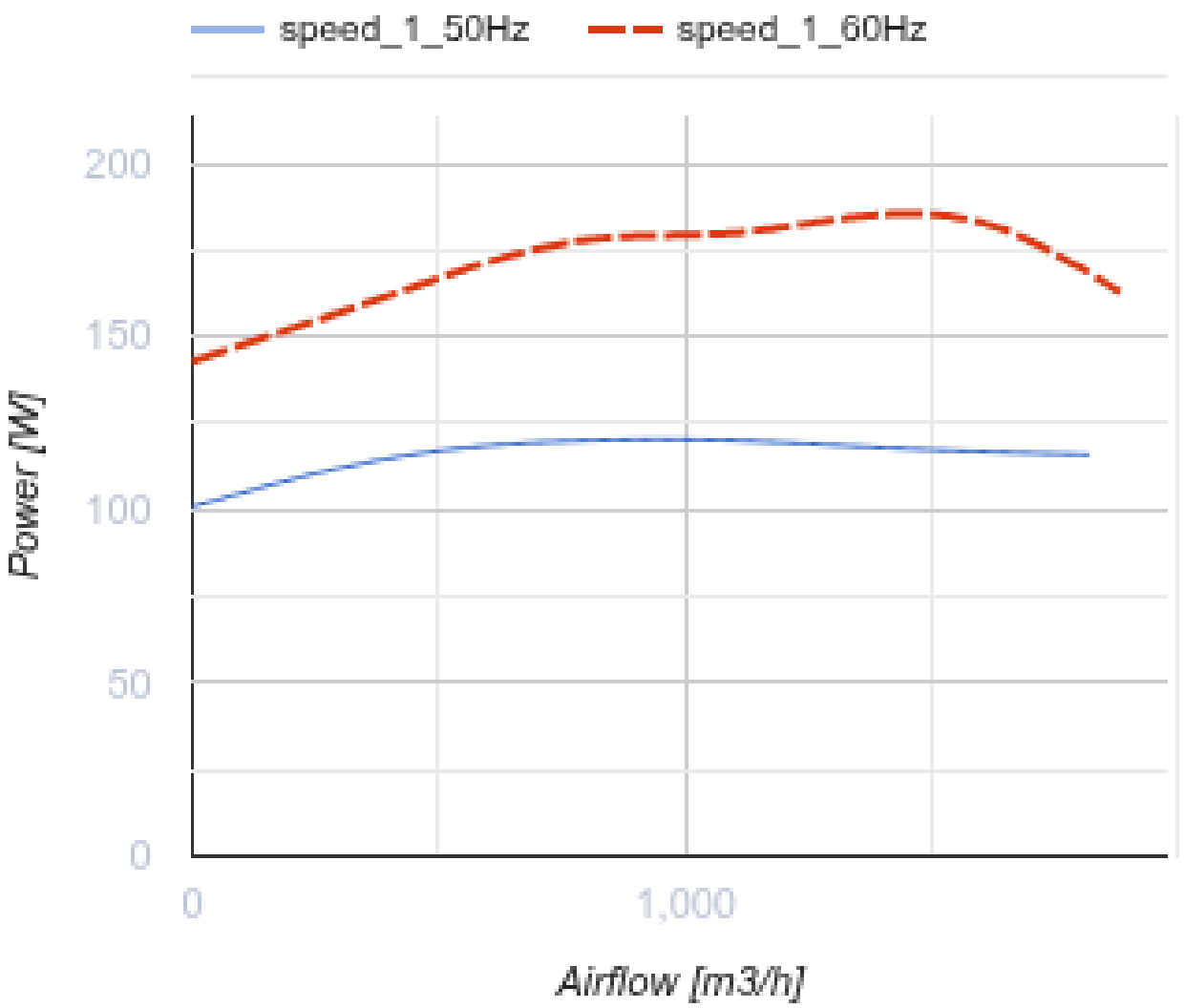

Розміри

H	H1	A	B	C	Ød	ØD
287	294	451	450	330	11	285

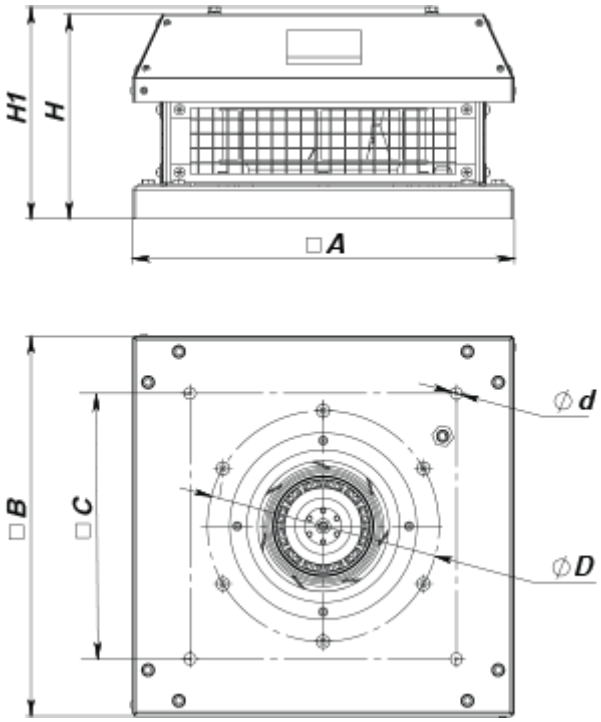

Аксесуари

Аксесуари до дахових вентиляторів

Найменування	Фото	Опис
РКВ 250-315		Монтажна рама
РКВІ 250-315		Монтажна рама з тепло- та звукоізоляцією
ФКВ 250-315		Контрфланець
ГКВ 250-315		Гнучка вставка
ККВ 250-315		Зворотний клапан

Екодизайн

Торгова марка	Вентс
Модель	ВКГ 4Е 310
Тип приводу	External MSD or VSD
Тип теплообміннику	Немає
Статичний тиск за номінальної витрати повітря (Па)	175
Максимальні зовнішні витоки (%)	2.7
Статична ефективність (%)	40.6
Декларований тип вентиляційної одиниці	NRVU UVU
Ефективна потужність (кВт)	0.129
Sound power level (дБ(А))	65