ВКГ 4E 355

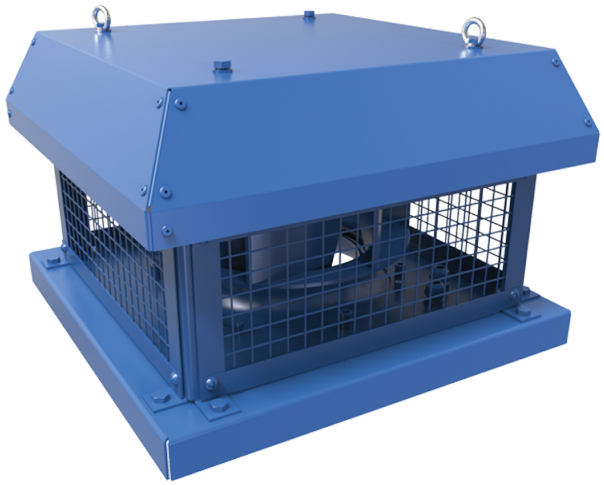

Дахові відцентрові вентилятори горизонтального викиду повітря

• Рівень звукового тиску LpA на відстані 3 м: 51
• Тип крильчатки: Відцентрова крильчатка з назад загнутими лопатками
• Матеріал корпусу: Сталь із полімерним покриттям

	Одиниця виміру	ВКГ 4E 355
Фазність	-	1
Мінімальна напруга живлення	В	230
Максимальна напруга живлення	В	230
Частота мережі живлення	Гц	50/60
Номінальна потужність	Вт	219
Максимальний струм	А	0.96
Максимальна витрата повітря	м³/год	2480
Швидкість обертання	-	1420
Рівень звукового тиску LpA на відстані 3 м	дБ(А)	51
Вага	кг	28.3
Максимальна температура повітря що переміщується	°C	50
Мінімальна температура повітря що переміщується	°C	-25
Клас захисту	-	IPX4
Клас захисту приводу	-	IP54
Матеріал крильчатки	-	Алюміній
Типорозмір	мм	355

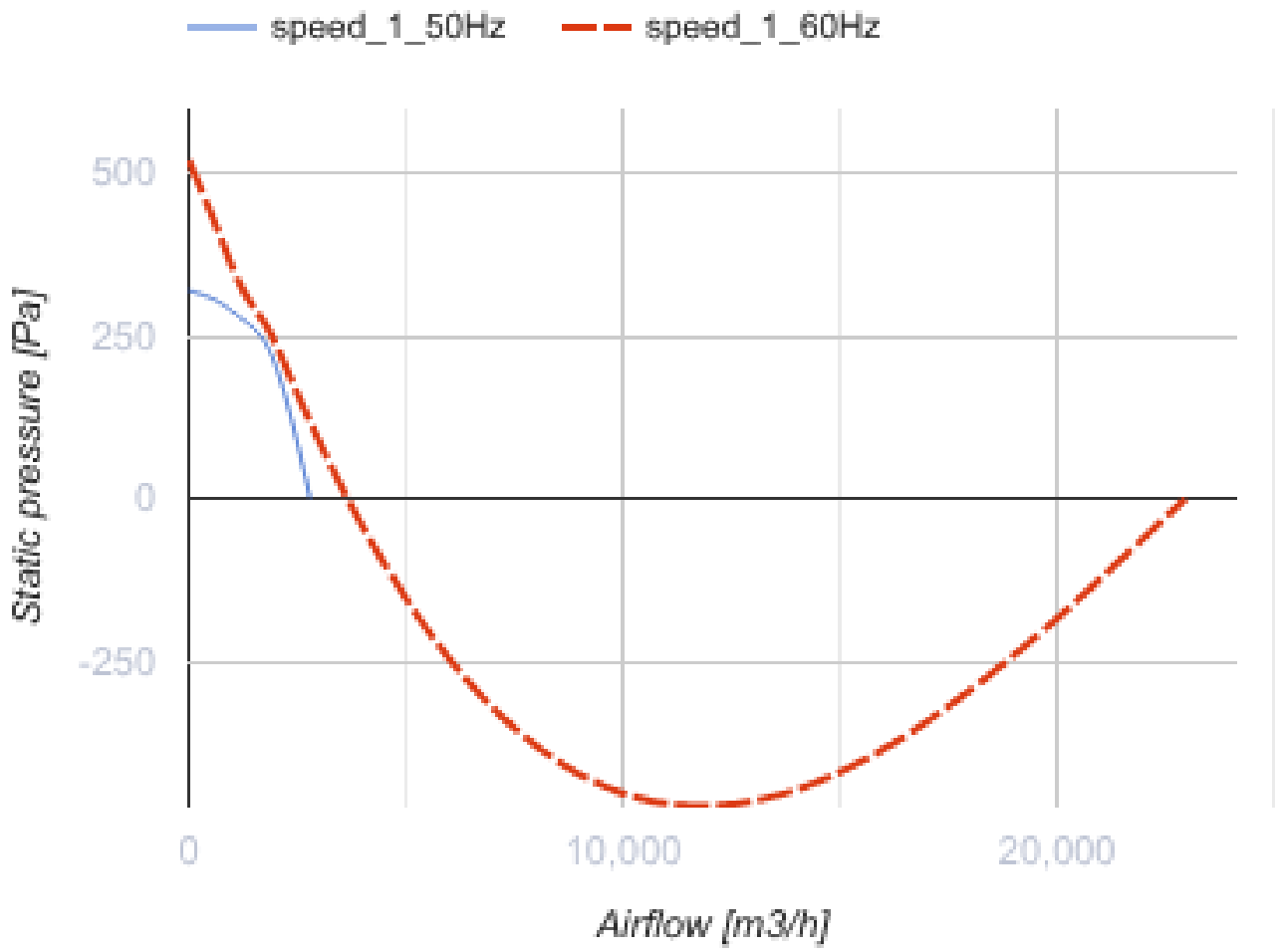
speed_1_50Hz
speed_1_60Hz
500
250
0
-250
Static pressure [Pa]
0
10,000
20,000
Airflow [m3/h]

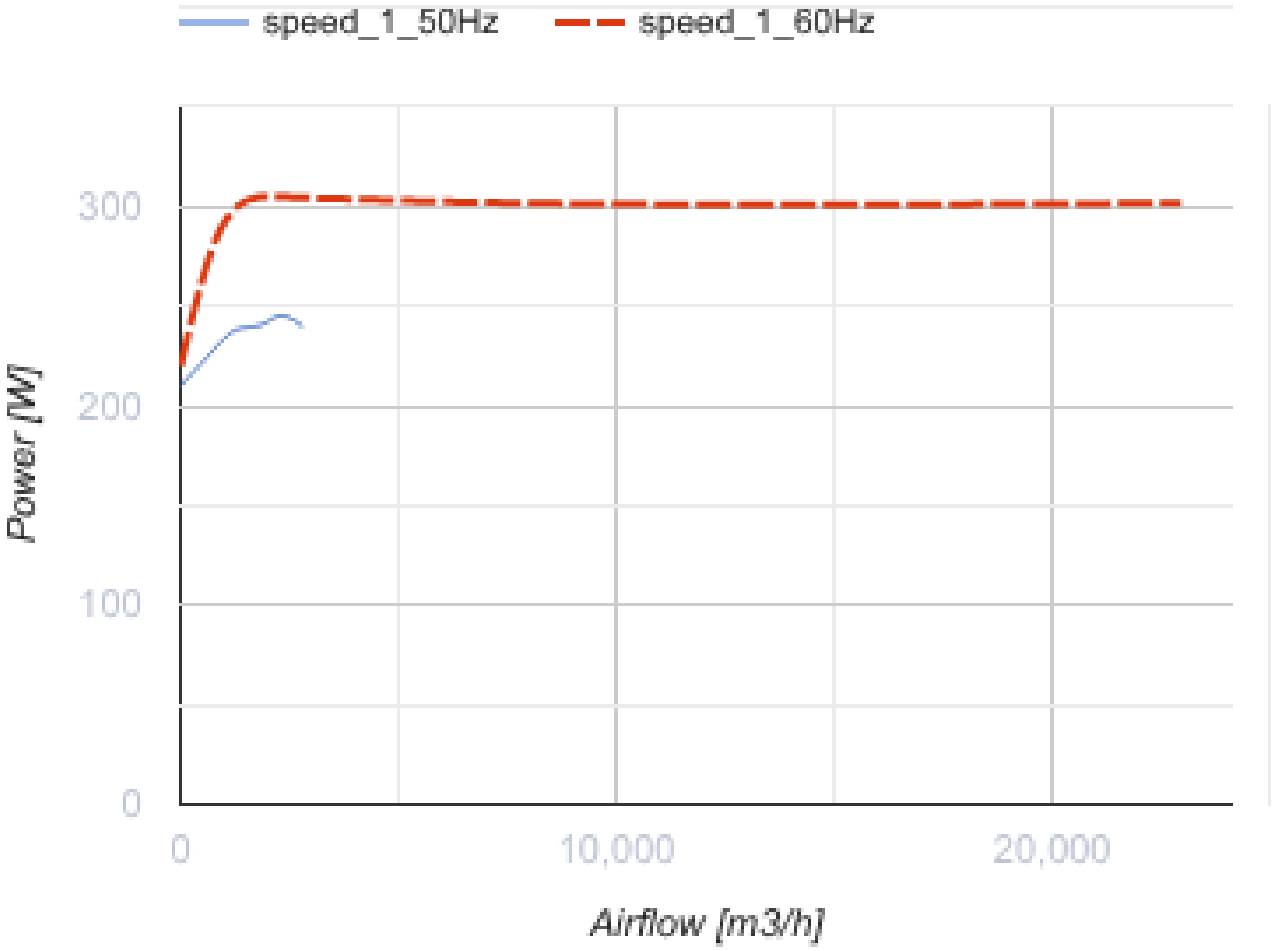

Розміри

H	H1	A	B	C	Ød	ØD
322	361	625	620	450	11	438

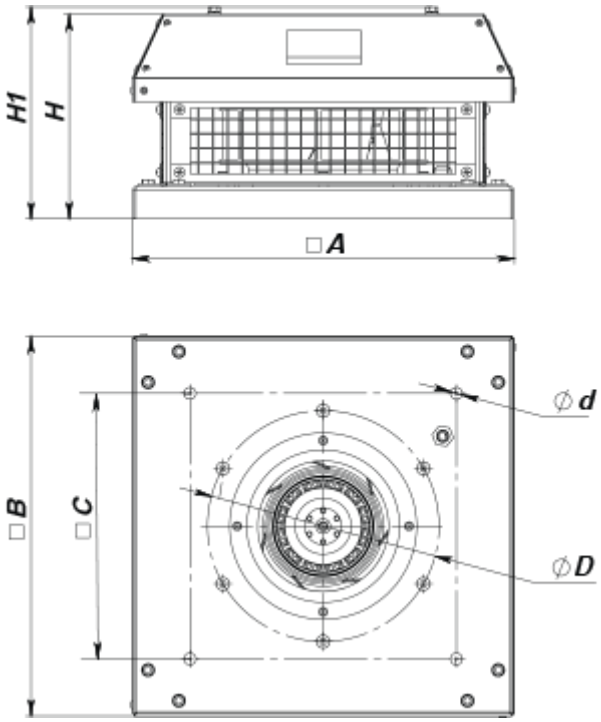

Аксесуари

Аксесуари до дахових вентиляторів

Найменування	Фото	Опис
РКВ 355-400		Монтажна рама
РКВІ 355-400		Монтажна рама з тепло- та звукоізоляцією
ФКВ 355-500		Контрфланець
ГКВ 355-500		Гнучка вставка
ККВ 355-500		Зворотний клапан

Екодизайн

Торгова марка	Вентс
Модель	ВКГ 4Е 355
Тип приводу	External MSD or VSD
Тип теплообміннику	Немає
Статичний тиск за номінальної витрати повітря (Па)	264
Максимальні зовнішні витоки (%)	2.7
Статична ефективність (%)	46
Декларований тип вентиляційної одиниці	NRVU UVU
Ефективна потужність (кВт)	0.224
Sound power level (дБ(А))	66