ВКГ 630 ЕС

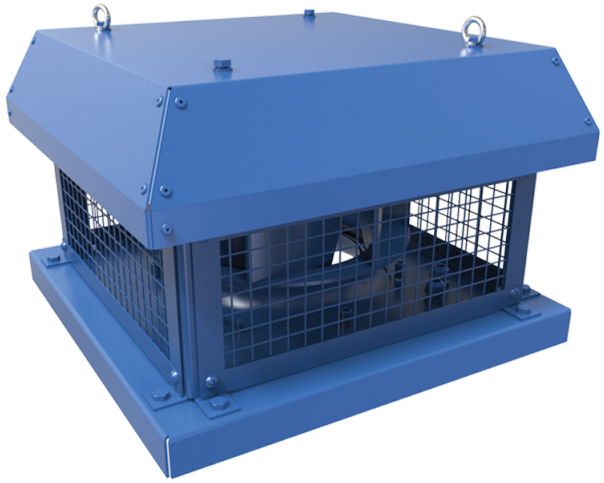

Дахові відцентрові вентилятор горизонтального викиду повітря з ЕС-двигуном

• Рівень звукового тиску LpA на відстані 3 м: 71
• Тип крильчатки: Відцентрова крильчатка з назад загнутими лопатками
• Матеріал корпусу: Сталь із полімерним покриттям

	Одиниця виміру	ВКГ 630 ЕС
Фазність	-	3
Мінімальна напруга живлення	В	400
Максимальна напруга живлення	В	400
Частота мережі живлення	Гц	50/60
Номінальна потужність	Вт	2973
Максимальний струм	А	4.66
Максимальна витрата повітря	м³/год	18270
Швидкість обертання	-	1450
Рівень звукового тиску LpA на відстані 3 м	дБ(А)	71
Вага	кг	101
Максимальна температура повітря що переміщується	°C	55
Мінімальна температура повітря що переміщується	°C	-25
Клас захисту	-	IPX4
Клас захисту приводу	-	IP54
Матеріал крильчатки	-	Пластик
Типорозмір	мм	630

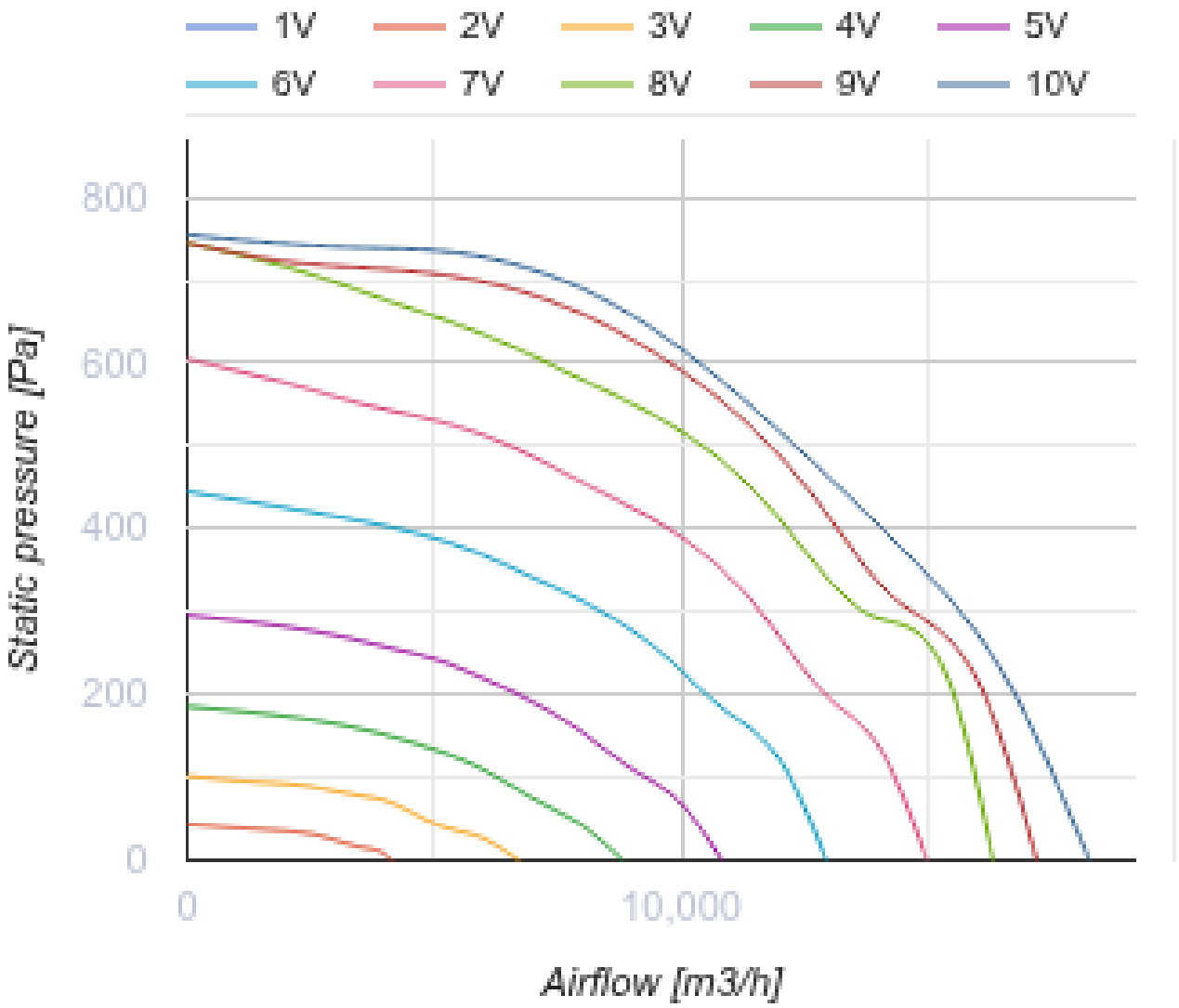
1V
2V
3V
4V
5V
6V
7V
8V
9V
10V
800
600
400
200
0
Static pressure [Pa]
0
10,000
Airflow [m3/h]

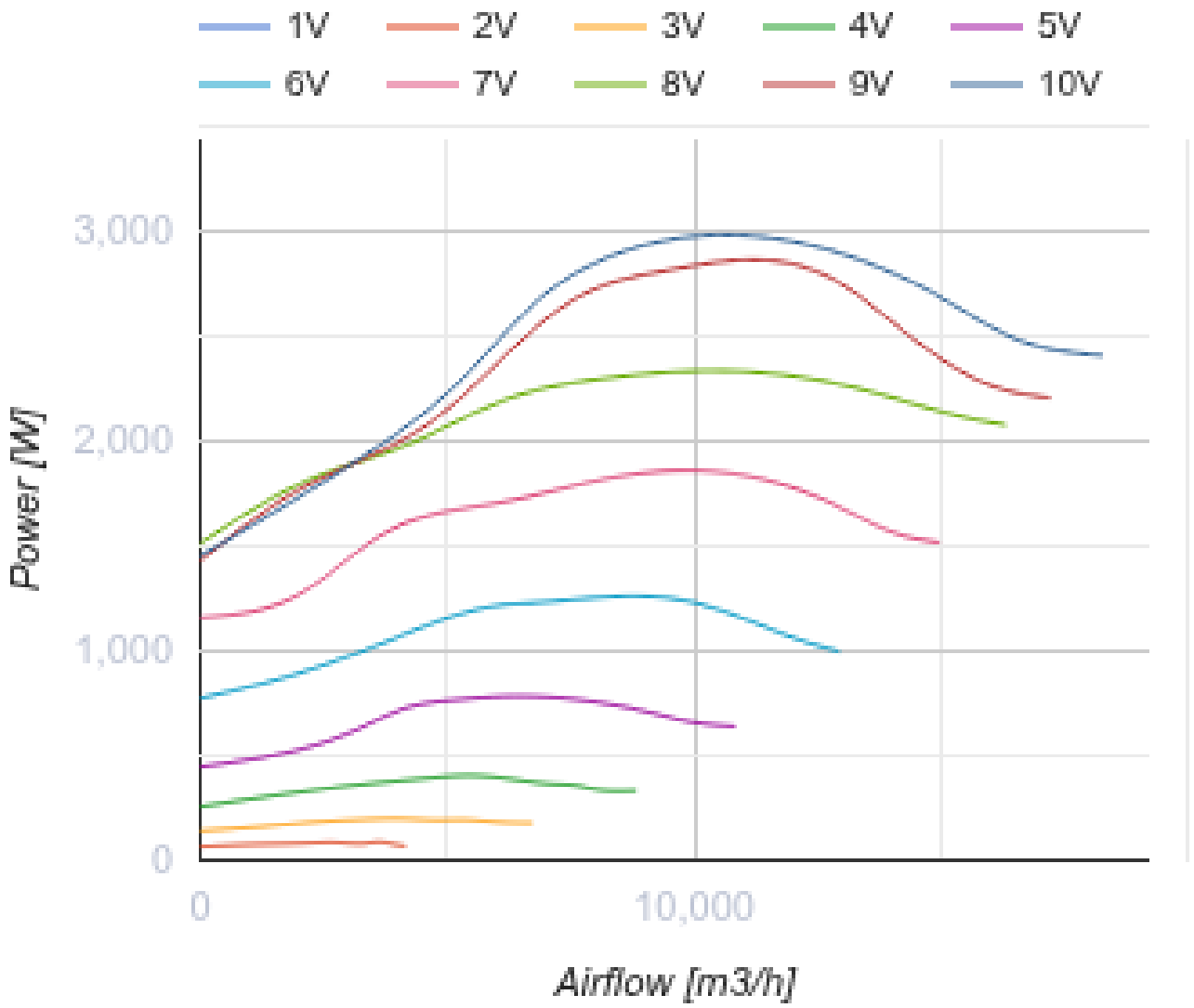

Розміри

ØD	Ød	H	L	L1	L2
600	20	520	1000	750	990

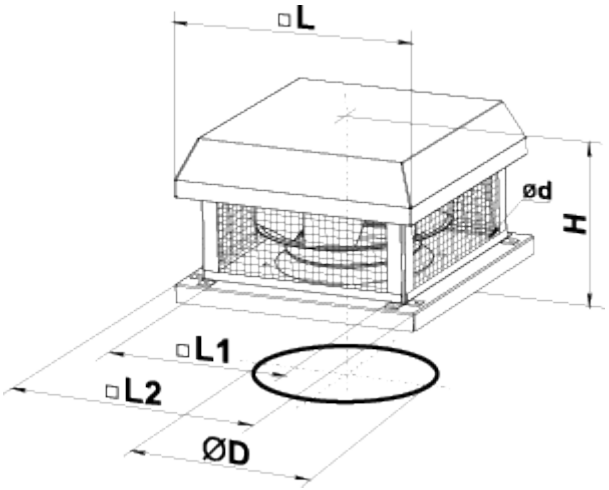

Аксесуари

Регулятори швидкості для EC-двигунів

Найменування	Фото	Опис
P-1/010		Регулятор швидкості для EC-двигунів

Аксесуари до дахових вентиляторів

Найменування	Фото	Опис
РКВ 630		Монтажна рама
РКВІ 630		Монтажна рама з тепло- та звукоізоляцією
ФКВ 560		Контрфланець
ГКВ 560		Гнучка вставка
ККВ 560		Зворотний клапан

Екодизайн

Торгова марка	Вентс
Модель	ВКГ 630 ЕС
Тип приводу	Integrated VSD
Тип теплообміннику	Немає
Статичний тиск за номінальної витрати повітря (Па)	465
Максимальні зовнішні витоки (%)	2.7
Статична ефективність (%)	62.1
Декларований тип вентиляційної одиниці	NRVU UVU
Ефективна потужність (кВт)	2.901
Sound power level (дБ(А))	91