ВКГ 6Д 560

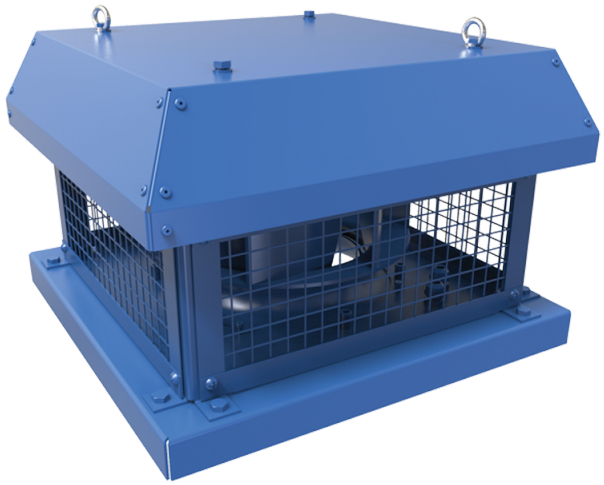

Дахові відцентрові вентилятори горизонтального викиду повітря

• Рівень звукового тиску LpA на відстані 3 м: 58
• Тип крильчатки: Відцентрова крильчатка з назад загнутими лопатками
• Матеріал корпусу: Сталь із полімерним покриттям

	Одиниця виміру	ВКГ 6Д 560
Фазність	-	3
Мінімальна напруга живлення	В	400
Максимальна напруга живлення	В	400
Частота мережі живлення	Гц	50
Номінальна потужність	Вт	696
Максимальний струм	А	1.44
Максимальна витрата повітря	м³/год	9630
Швидкість обертання	-	970
Рівень звукового тиску LpA на відстані 3 м	дБ(А)	58
Вага	кг	76.4
Максимальна температура повітря що переміщується	°C	50
Мінімальна температура повітря що переміщується	°C	-25
Клас захисту	-	IPX4
Клас захисту приводу	-	IP54
Матеріал крильчатки	-	Алюміній
Типорозмір	мм	560

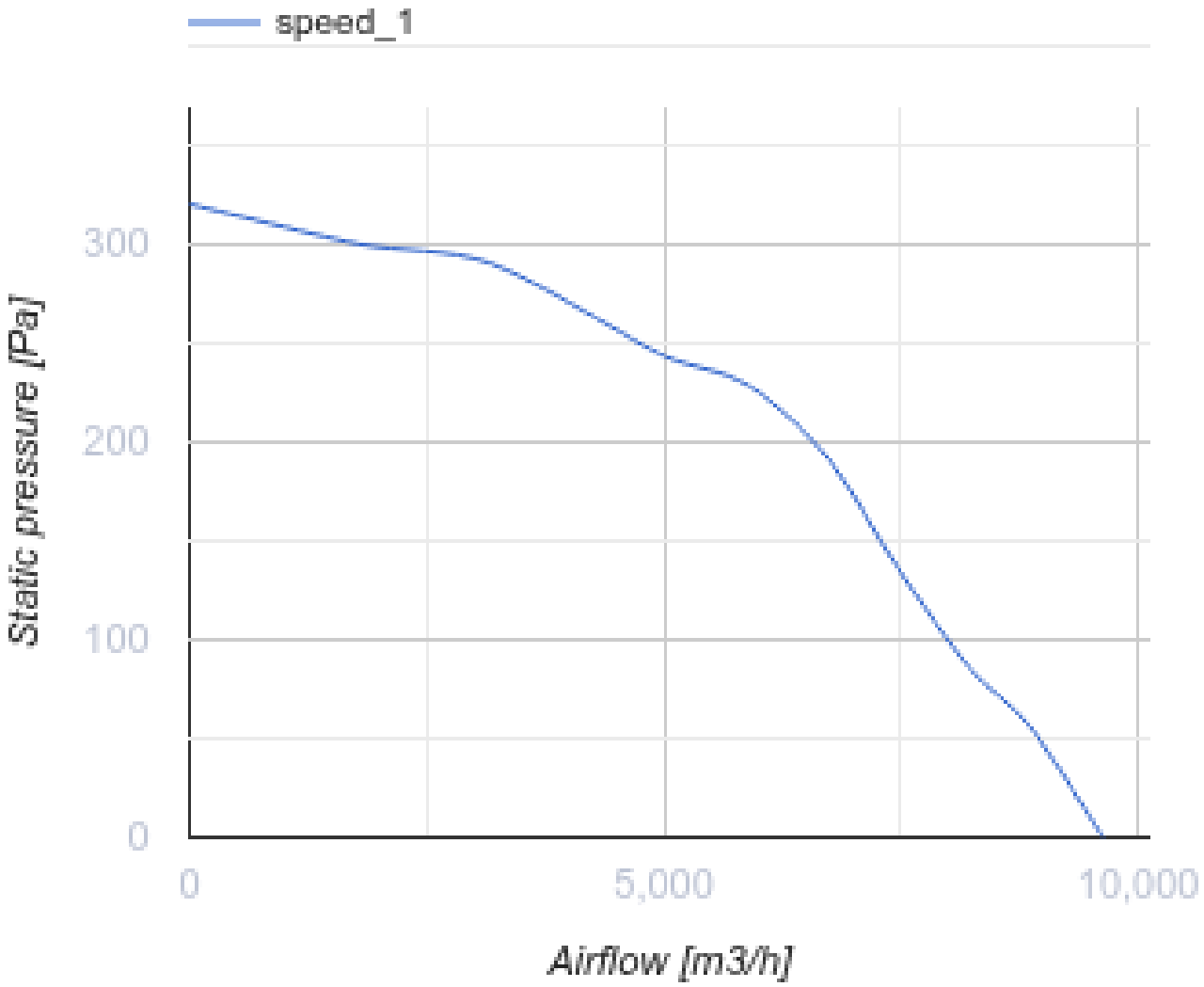
speed_1
300
200
100
0
Static pressure [Pa]
0
5,000
10,000
Airflow [m3/h]

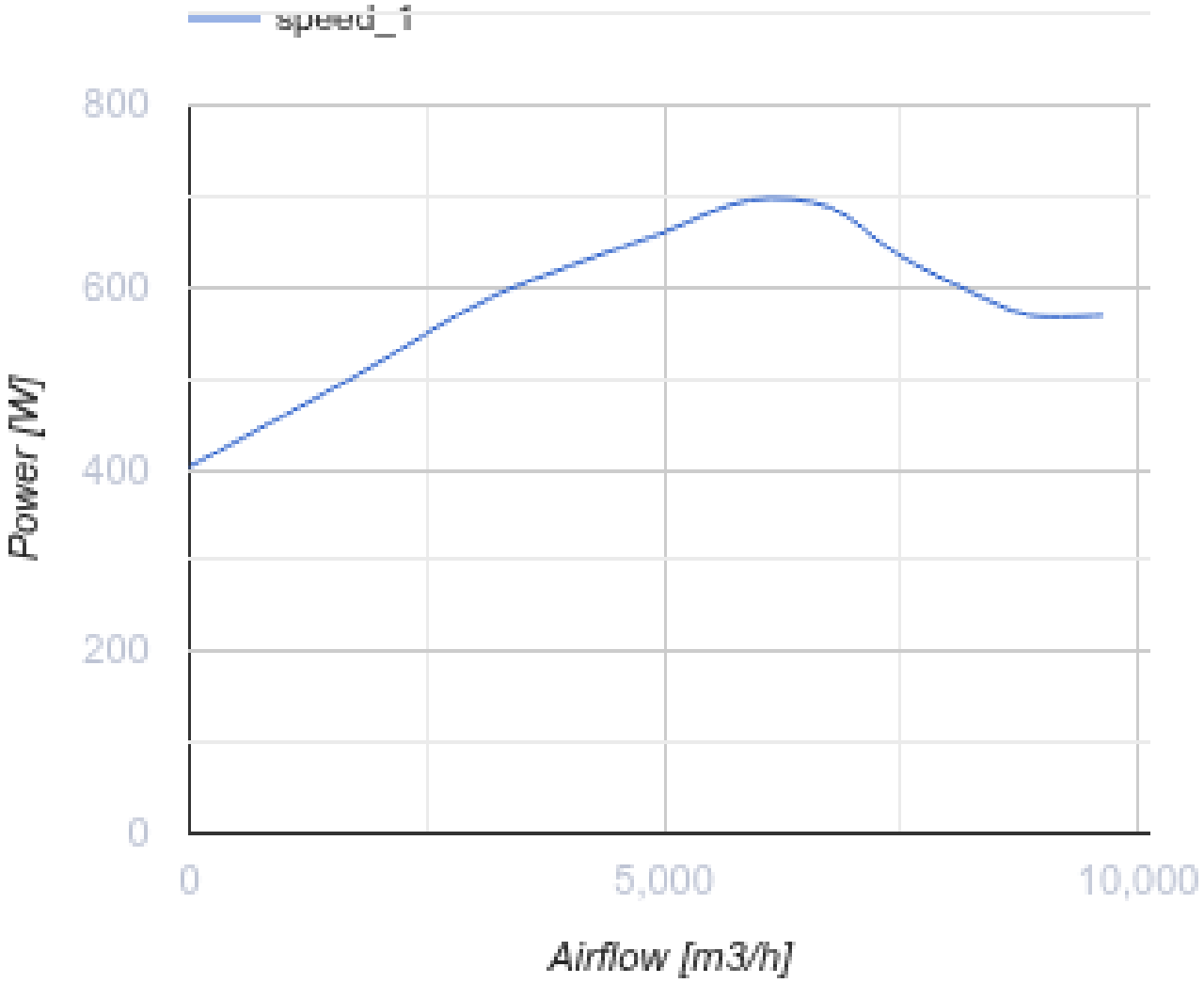

Розміри

H	H1	A	B	C	Ød	ØD
489	528	900	895	750	11	605

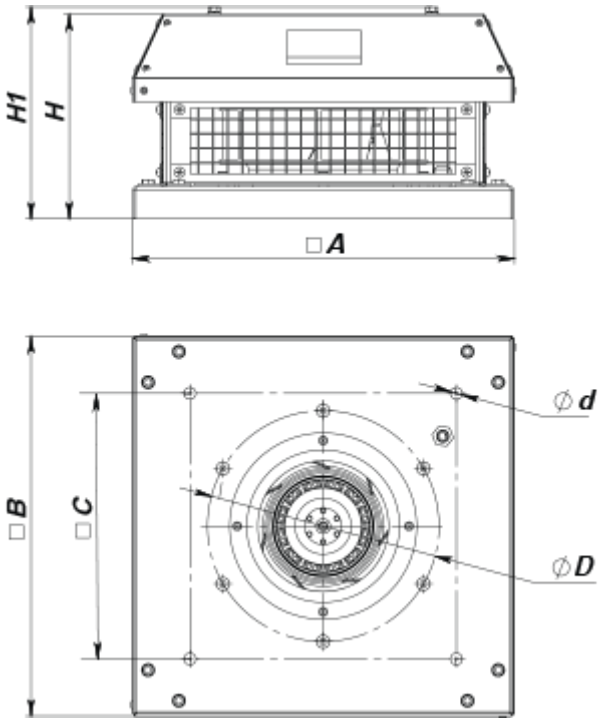

Аксесуари

Трансформаторні регулятори швидкості вентиляторів

Найменування	Фото	Опис
РСА5Д-1,5-М		Регулятор швидкості трифазний

Аксесуари до дахових вентиляторів

Найменування	Фото	Опис
РКВ 560		Монтажна рама
РКВІ 560		Монтажна рама з тепло- та звукоізоляцією
ФКВ 560		Контрфланець
ГКВ 560		Гнучка вставка
ККВ 560		Зворотний клапан