# ВКГ 6Д 710

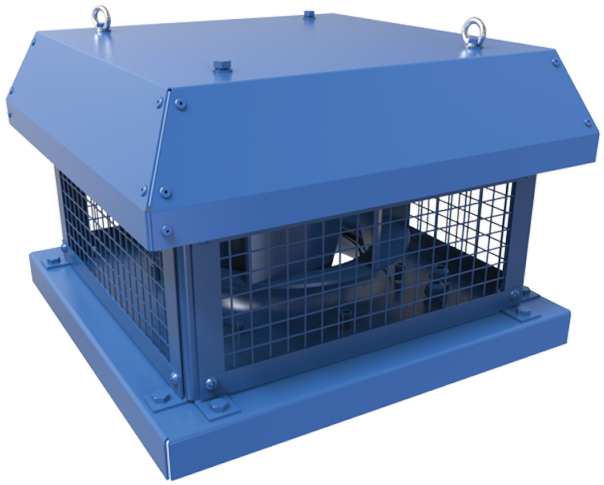

Дахові відцентрові вентилятори горизонтального викиду повітря

• Рівень звукового тиску LpA на відстані 3 м: 67
• Тип крильчатки: Відцентрова крильчатка з назад загнутими лопатками
• Матеріал корпусу: Сталь із полімерним покриттям

| | Одиниця виміру | ВКГ 6Д 710 |
|---|---|---|
| Фазність | - | 3 |
| Мінімальна напруга живлення | В | 400 |
| Максимальна напруга живлення | В | 400 |
| Частота мережі живлення | Гц | 50 |
| Номінальна потужність | Вт | 2583 |
| Максимальний струм | А | 4.87 |
| Максимальна витрата повітря | м³/год | 17010 |
| Швидкість обертання | - | 945 |
| Рівень звукового тиску LpA на відстані 3 м | дБ(А) | 67 |
| Вага | кг | 134 |
| Максимальна температура повітря що переміщується | °С | 70 |
| Мінімальна температура повітря що переміщується | °С | -25 |
| Клас захисту | - | IPX4 |
| Клас захисту приводу | - | IP54 |
| Матеріал крильчатки | - | Алюміній |
| Типорозмір | мм | 710 |

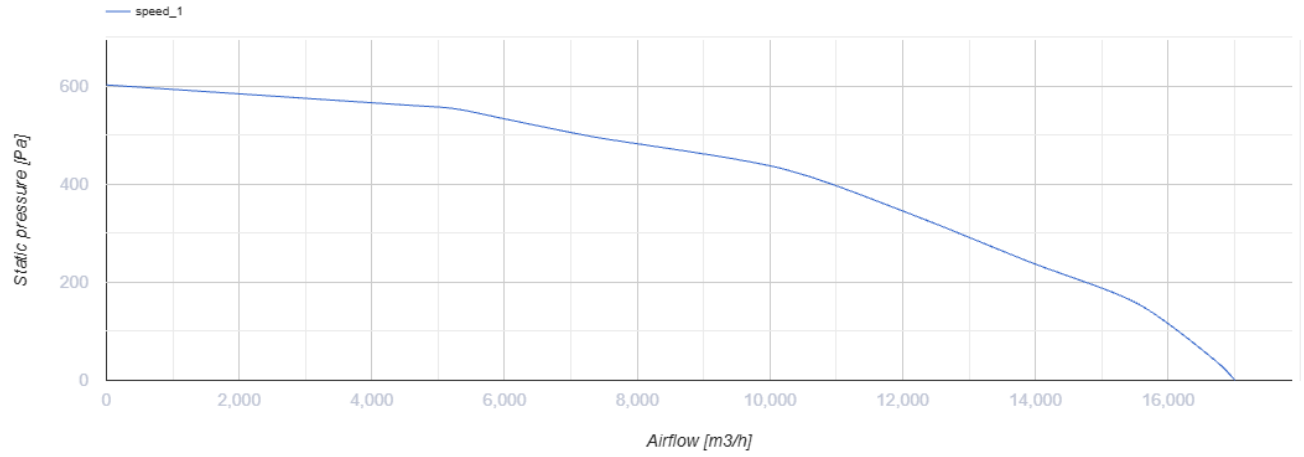


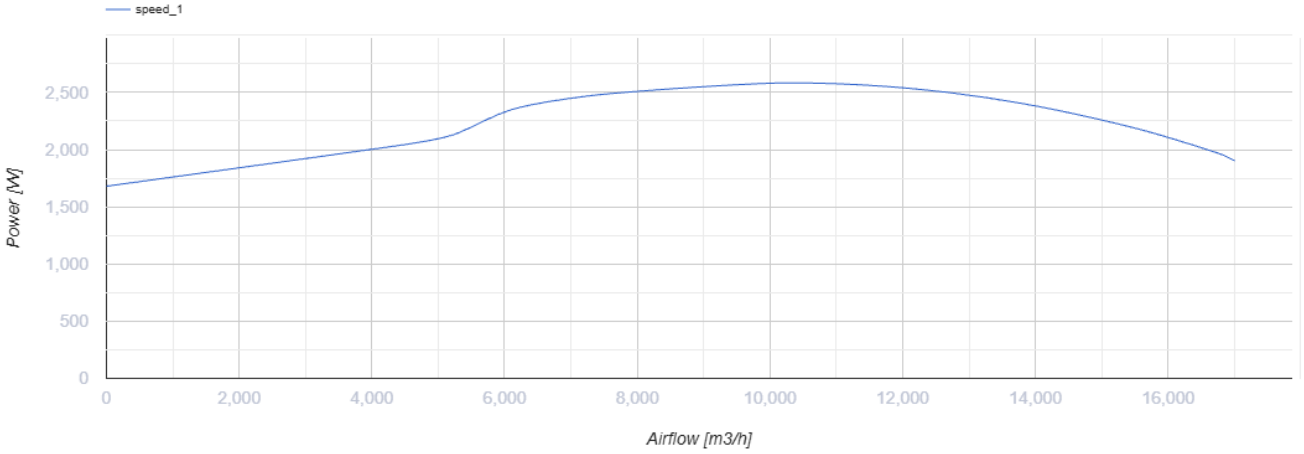


## Розміри

| H | H1 | A | B | C | Ød | ØD |
|---|---|---|---|---|---|---|
| 570 | 619 | 1060 | 1050 | 840 | 20 | 674 |

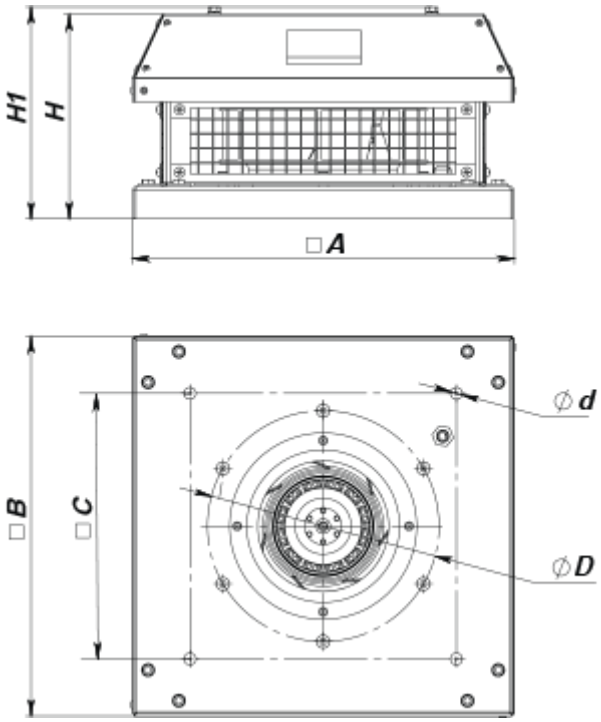


## Аксесуари

### Трансформаторні регулятори швидкості вентиляторів

| Найменування | Фото | Опис |
|---|---|---|
| РСА5Д-6,0-М |  | Регулятор швидкості трифазний |

### Аксесуари до дахових вентиляторів

| Найменування | Фото | Опис |
|---|---|---|
| РКВ 710, 800 |  | Монтажна рама |
| РКВІ 710, 800 |  | Монтажна рама з тепло- та звукоізоляцією |
| ФКВ 710 |  | Контрфланець |
| ГКВ 710 |  | Гнучка вставка |
| ККВ 710 |  | Зворотний клапан |