ВКГС 225 ЕС

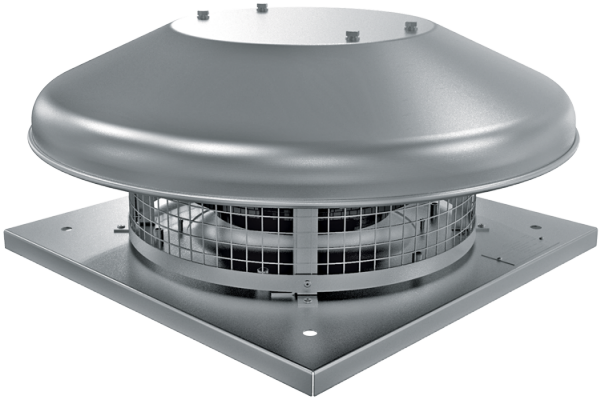

Дахові відцентрові вентилятори з ЕС-двигунами

• Рівень звукового тиску LpA на відстані 3 м: 47
• Тип крильчатки: Відцентрова крильчатка з назад загнутими лопатками
• Матеріал корпусу: Сталь із полімерним покриттям

	Одиниця виміру	ВКГС 225 ЕС
Фазність	-	1
Мінімальна напруга живлення	В	230
Максимальна напруга живлення	В	230
Частота мережі живлення	Гц	50/60
Номінальна потужність	Вт	95
Максимальний струм	А	0.8
Максимальна витрата повітря	м³/год	1350
Рівень звукового тиску LpA на відстані 3 м	дБ(А)	47
Вага	кг	7
Максимальна температура повітря що переміщується	°С	60
Мінімальна температура повітря що переміщується	°С	-25
Клас захисту	-	IPX4
Клас захисту приводу	-	IP55
Типорозмір	мм	225

Розміри

H	ØD	ØD1	L	L1
193	503	210	330	245

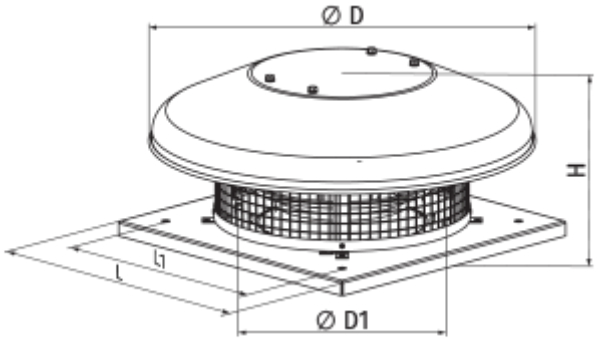

Аксесуари

Регулятори швидкості для EC-двигунів

Найменування	Фото	Опис
P-1/010		Регулятор швидкості для EC-двигунів

Аксесуари до дахових вентиляторів

Найменування	Фото	Опис
РКВ 220-225		Монтажна рама
РКВІ 220-225		Монтажна рама з тепло- та звукоізоляцією
ФКВ 220-225		Контрфланець
ГКВ 220-225		Гнучка вставка
ККВ 220-225		Зворотний клапан

Екодизайн

Торгова марка	Вентс
Модель	ВКГС 225 ЕС
Тип приводу	Integrated VSD
Тип теплообміннику	Немає
Статичний тиск за номінальної витрати повітря (Па)	256
Максимальні зовнішні витоки (%)	2.7
Статична ефективність (%)	50.6
Декларований тип вентиляційної одиниці	NRVU UVU
Ефективна потужність (кВт)	0.094
Sound power level (дБ(А))	60