ВКГС 2E 190

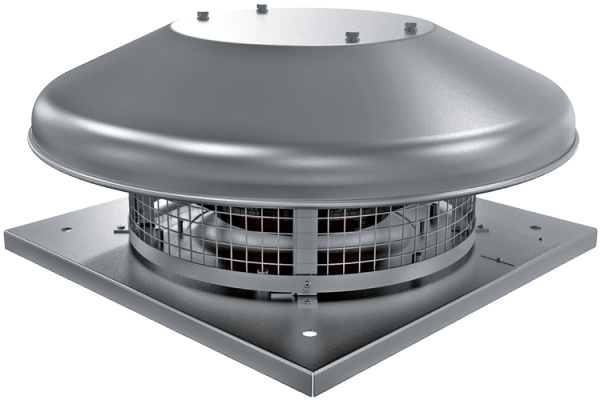

Дахові відцентрові вентилятори

• Рівень звукового тиску LpA на відстані 3 м: 48
• Тип крильчатки: Відцентрова крильчатка з назад загнутими лопатками
• Матеріал корпусу: Сталь із полімерним покриттям

	Одиниця виміру	ВКГС 2E 190	
Фазність	-	1	
Мінімальна напруга живлення	В	230	
Максимальна напруга живлення	В	230	
Частота мережі живлення	Гц	50	60
Номінальна потужність	Вт	64	
Максимальний струм	А	0.29	
Максимальна витрата повітря	м³/год	670	
Швидкість обертання	-	2730	
Рівень звукового тиску LpA на відстані 3 м	дБ(А)	48	
Вага	кг	6	
Максимальна температура повітря що переміщується	°C	50	
Мінімальна температура повітря що переміщується	°C	-25	
Клас захисту	-	IPX4	
Клас захисту приводу	-	IP44	
Типорозмір	мм	190	

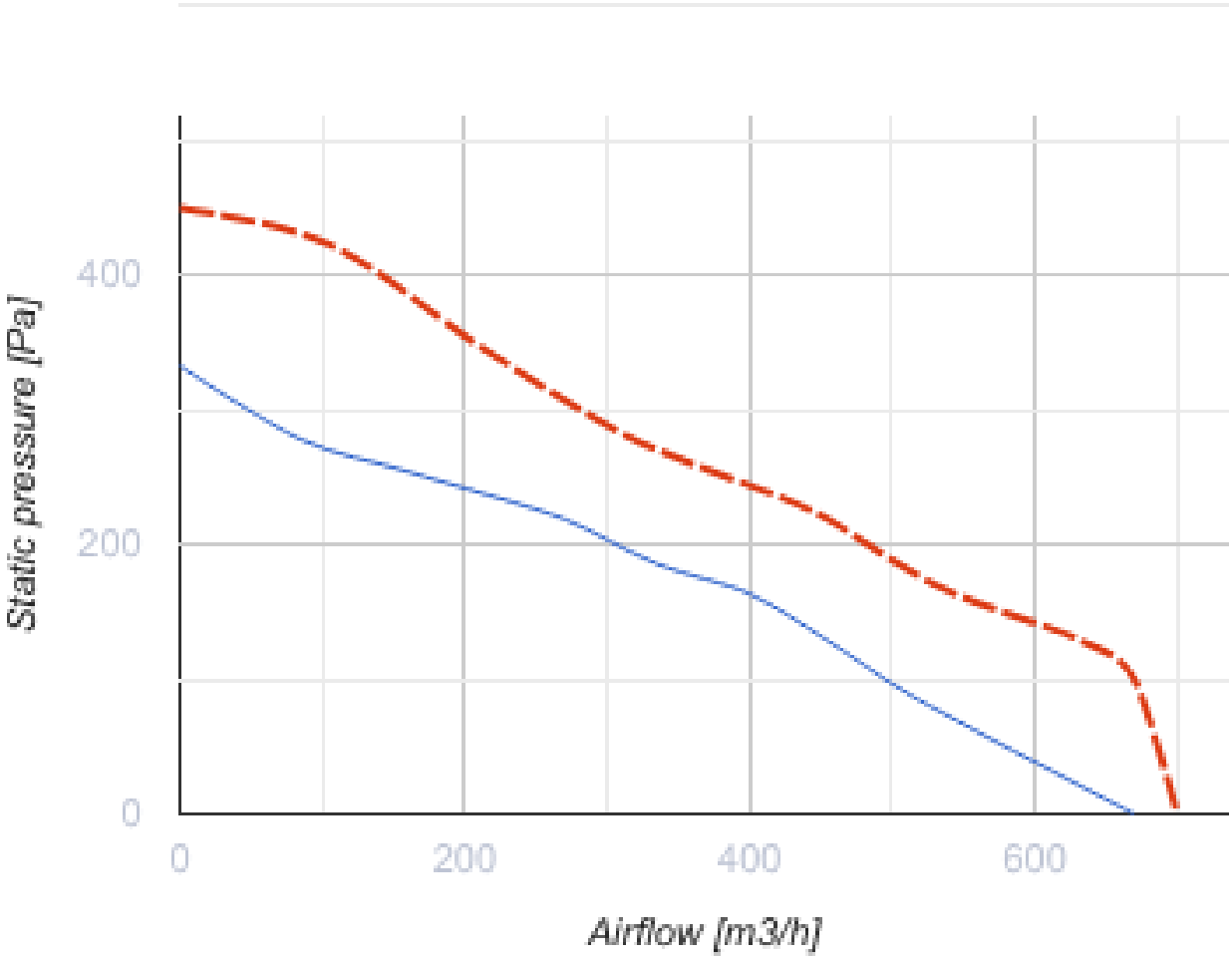
Static pressure [Pa]
400
200
0
0
200
400
600
Airflow [m3/h]

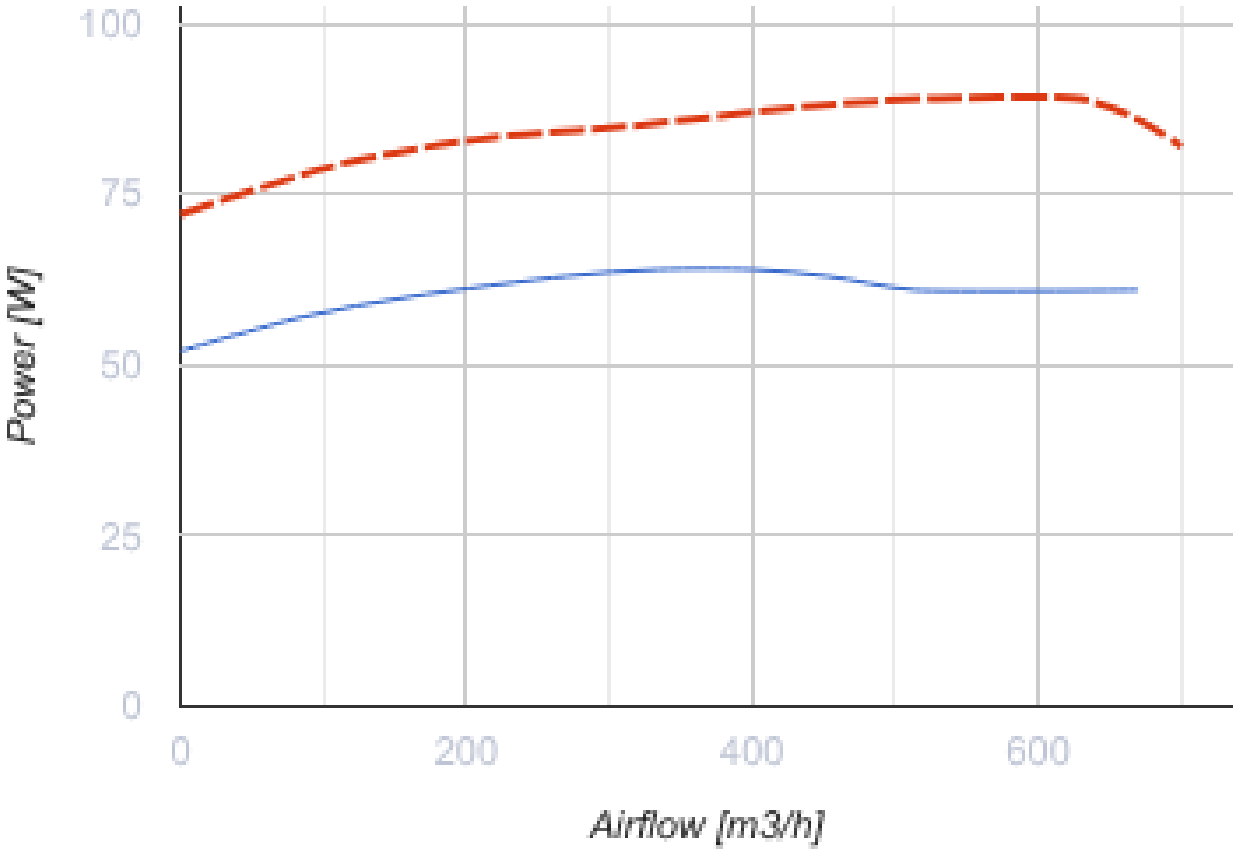

Розміри

H	ØD	ØD1	L	L1
178	503	210	330	245

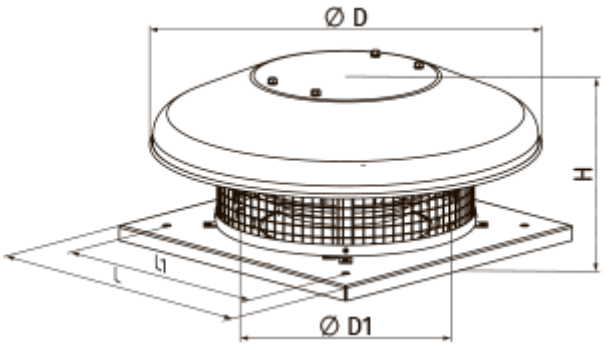

Аксесуари

Тиристорні регулятори швидкості вентиляторів

Найменування	Фото	Опис
РС-3,0-Т		Застосовується у системах вентиляції для вмикання/вимикання та регулювання швидкості обертання однофазних електродвигунів вентиляторів, які керуються напругою
РС-5,0-Т		Застосовується у системах вентиляції для вмикання/вимикання та регулювання швидкості обертання однофазних електродвигунів вентиляторів, які керуються напругою
РС-10,0-Т		Застосовується у системах вентиляції для вмикання/вимикання та регулювання швидкості обертання однофазних електродвигунів вентиляторів, які керуються напругою

Трансформаторні регулятори швидкості вентиляторів

Найменування	Фото	Опис
РСА5Е-3,5-Т		Регулятори швидкості трансформаторні однофазні для керування продуктивністю однофазних вентиляторів шляхом ступінчастого регулювання швидкості обертання електродвигунів
РСА5Е-5,0-Т		Регулятори швидкості трансформаторні однофазні для керування продуктивністю однофазних вентиляторів шляхом ступінчастого регулювання швидкості обертання електродвигунів
РСА5Е-7,5-Т		Регулятори швидкості трансформаторні однофазні для керування продуктивністю однофазних вентиляторів шляхом ступінчастого регулювання швидкості обертання електродвигунів
РСА5Д-1,5-М		Регулятор швидкості трифазний
РСА5Д-6,0-М		Регулятор швидкості трифазний
РСА5Д-8,0-М		Регулятор швидкості трифазний
РСА5Д-11,0-М		Регулятор швидкості трифазний
РСА5Е-1,5-Т		Регулятори швидкості трансформаторні однофазні для керування продуктивністю однофазних вентиляторів шляхом ступінчастого регулювання швидкості обертання електродвигунів

Аксесуари до дахових вентиляторів

Найменування	Фото	Опис
РКВ 220-225		Монтажна рама

РКВІ 220-225		Монтажна рама з тепло- та звукоізоляцією
ФКВ 220-225		Контрфланець
ГКВ 220-225		Гнучка вставка
ККВ 220-225		Зворотний клапан

Екодизайн

Торгова марка	Вентс
Модель	ВКГС 2Е 190
Тип приводу	Integrated VSD
Тип теплообміннику	Немає
Статичний тиск за номінальної витрати повітря (Па)	163
Максимальні зовнішні витоки (%)	2.7
Статична ефективність (%)	33.9
Декларований тип вентиляційної одиниці	NRVU UVU
Ефективна потужність (кВт)	0.064
Sound power level (дБ(А))	64