ВКГСА 2E 250

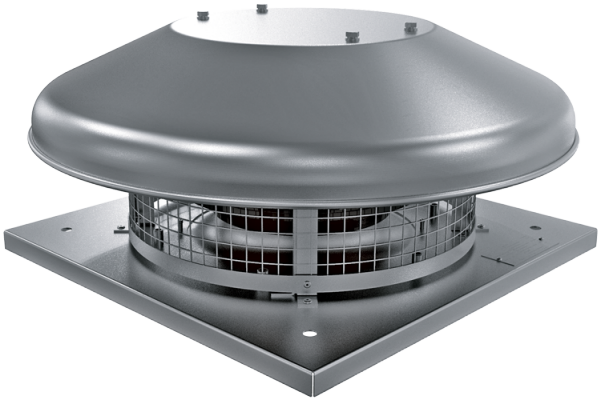

Дахові відцентрові вентилятори

• Рівень звукового тиску LpA на відстані 3 м: 54
• Тип крильчатки: Відцентрова крильчатка з назад загнутими лопатками
• Матеріал корпусу: Алюміній

	Одиниця виміру	ВКГСА 2E 250	
Фазність	-	1	
Мінімальна напруга живлення	В	230	
Максимальна напруга живлення	В	230	
Частота мережі живлення	Гц	50	60
Номінальна потужність	Вт	184	
Максимальний струм	А	0.81	
Максимальна витрата повітря	м³/год	1485	
Швидкість обертання	-	2480	
Рівень звукового тиску LpA на відстані 3 м	дБ(А)	54	
Вага	кг	8	
Максимальна температура повітря що переміщується	°C	50	
Мінімальна температура повітря що переміщується	°C	-25	
Клас захисту	-	IPX4	
Клас захисту приводу	-	IP44	
Типорозмір	мм	250	

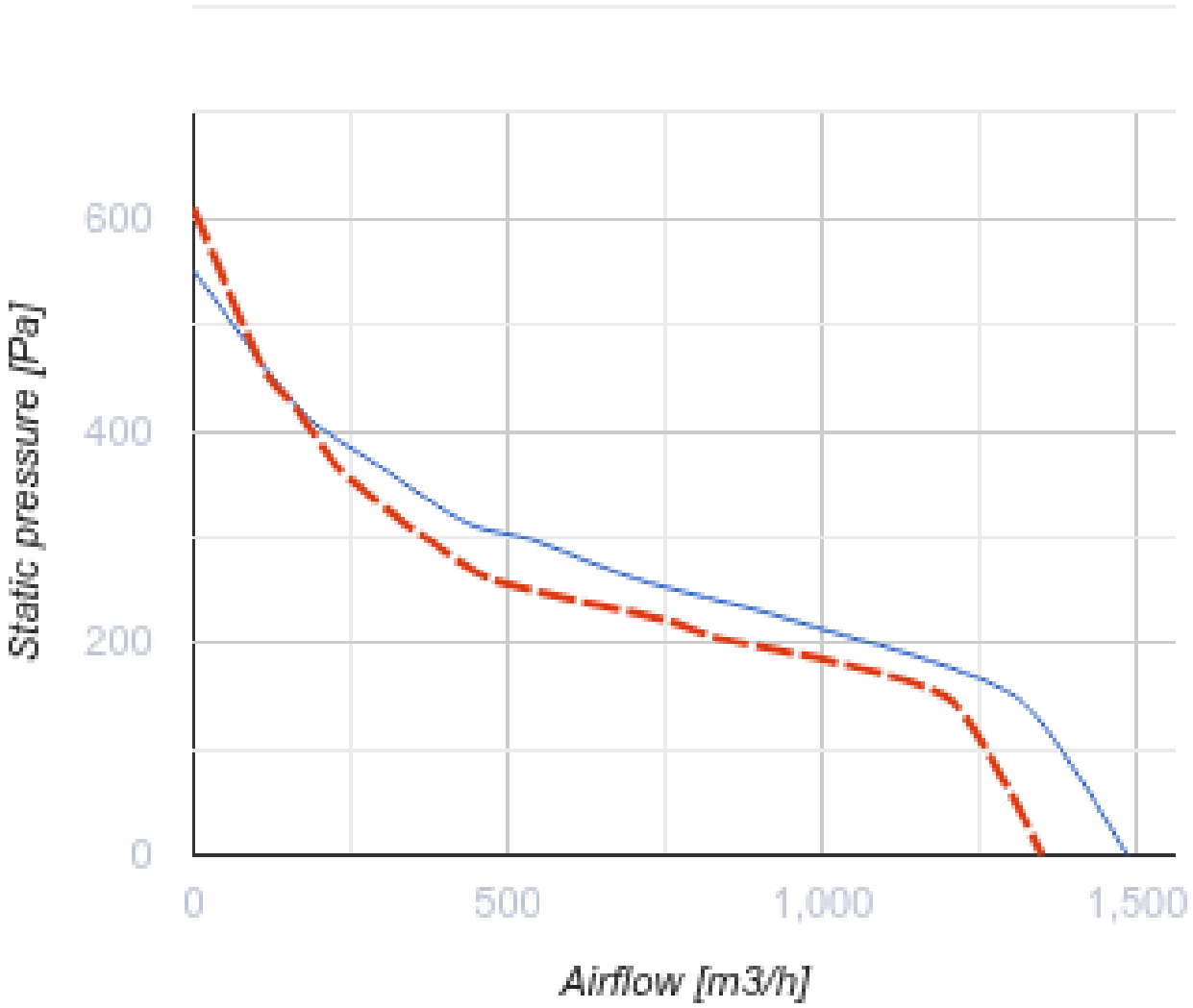
600
400
200
0
Static pressure [Pa]
0
500
1,000
1,500
Airflow [m3/h]

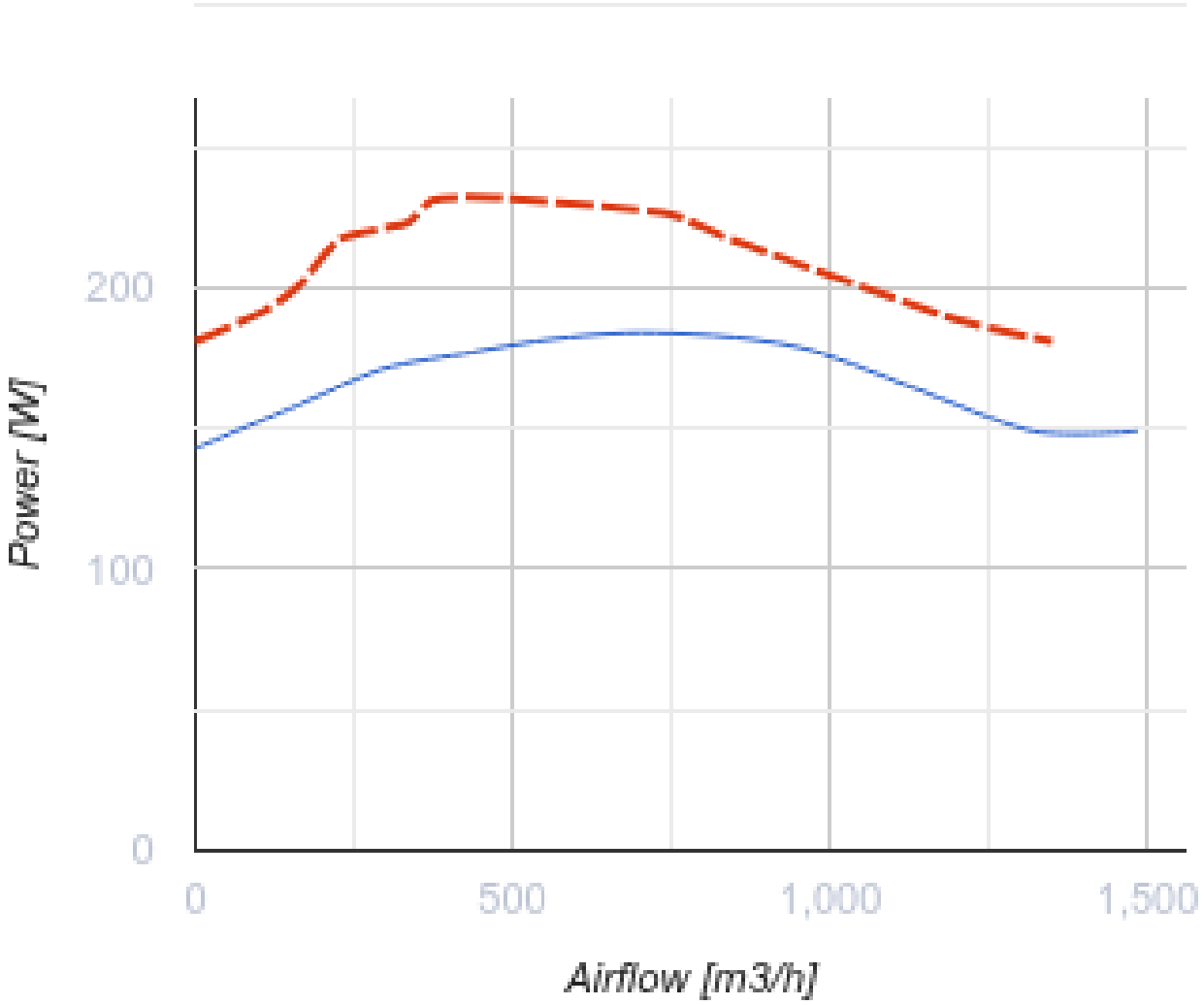

Розміри

H	ØD	ØD1	L	L1
224	503	285	420	330

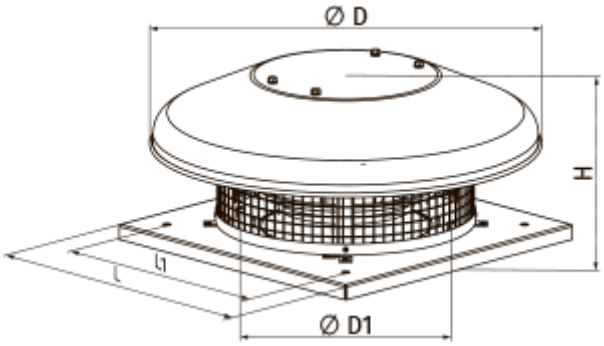

Аксесуари

Тиристорні регулятори швидкості вентиляторів

Найменування	Фото	Опис
РС-3,0-Т		Застосовується у системах вентиляції для вмикання/вимикання та регулювання швидкості обертання однофазних електродвигунів вентиляторів, які керуються напругою
РС-5,0-Т		Застосовується у системах вентиляції для вмикання/вимикання та регулювання швидкості обертання однофазних електродвигунів вентиляторів, які керуються напругою
РС-10,0-Т		Застосовується у системах вентиляції для вмикання/вимикання та регулювання швидкості обертання однофазних електродвигунів вентиляторів, які керуються напругою

Трансформаторні регулятори швидкості вентиляторів

Найменування	Фото	Опис
РСА5Е-3,5-Т		Регулятори швидкості трансформаторні однофазні для керування продуктивністю однофазних вентиляторів шляхом ступінчастого регулювання швидкості обертання електродвигунів
РСА5Е-5,0-Т		Регулятори швидкості трансформаторні однофазні для керування продуктивністю однофазних вентиляторів шляхом ступінчастого регулювання швидкості обертання електродвигунів
РСА5Е-7,5-Т		Регулятори швидкості трансформаторні однофазні для керування продуктивністю однофазних вентиляторів шляхом ступінчастого регулювання швидкості обертання електродвигунів
РСА5Д-1,5-М		Регулятор швидкості трифазний
РСА5Д-6,0-М		Регулятор швидкості трифазний
РСА5Д-8,0-М		Регулятор швидкості трифазний
РСА5Д-11,0-М		Регулятор швидкості трифазний
РСА5Е-1,5-Т		Регулятори швидкості трансформаторні однофазні для керування продуктивністю однофазних вентиляторів шляхом ступінчастого регулювання швидкості обертання електродвигунів

Аксесуари до дахових вентиляторів

Найменування	Фото	Опис

РКВ 250-315		Монтажна рама
РКВІ 250-315		Монтажна рама з тепло- та звукоізоляцією
ФКВ 250-315		Контрфланець
ГКВ 250-315		Гнучка вставка
ККВ 250-315		Зворотний клапан