ВКГц 4E 280

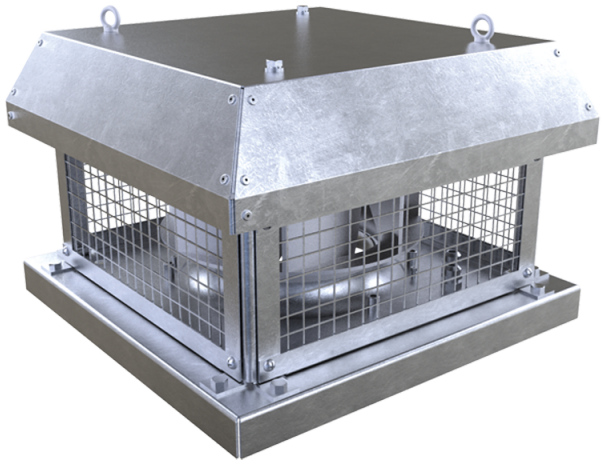

Дахові відцентрові вентилятори горизонтального викиду повітря

• Рівень звукового тиску LpA на відстані 3 м: 46
• Тип крильчатки: Відцентрова крильчатка з назад загнутими лопатками
• Матеріал корпусу: Оцинкована сталь

	Одиниця виміру	ВКГц 4E 280
Фазність	-	1
Максимальна напруга живлення	В	230
Мінімальна напруга живлення	В	230
Частота мережі живлення	Гц	50/60
Номінальна потужність	Вт	125
Максимальний струм	А	0.61
Максимальна витрата повітря	м³/год	1490
Швидкість обертання	-	1446
Рівень звукового тиску LpA на відстані 3 м	дБ(А)	46
Вага	кг	13.5
Максимальна температура повітря що переміщується	°C	50
Мінімальна температура повітря що переміщується	°C	-25
Клас захисту	-	IPX4
Клас захисту приводу	-	IP44
Матеріал крильчатки	-	Оцинкована сталь
Типорозмір	мм	280

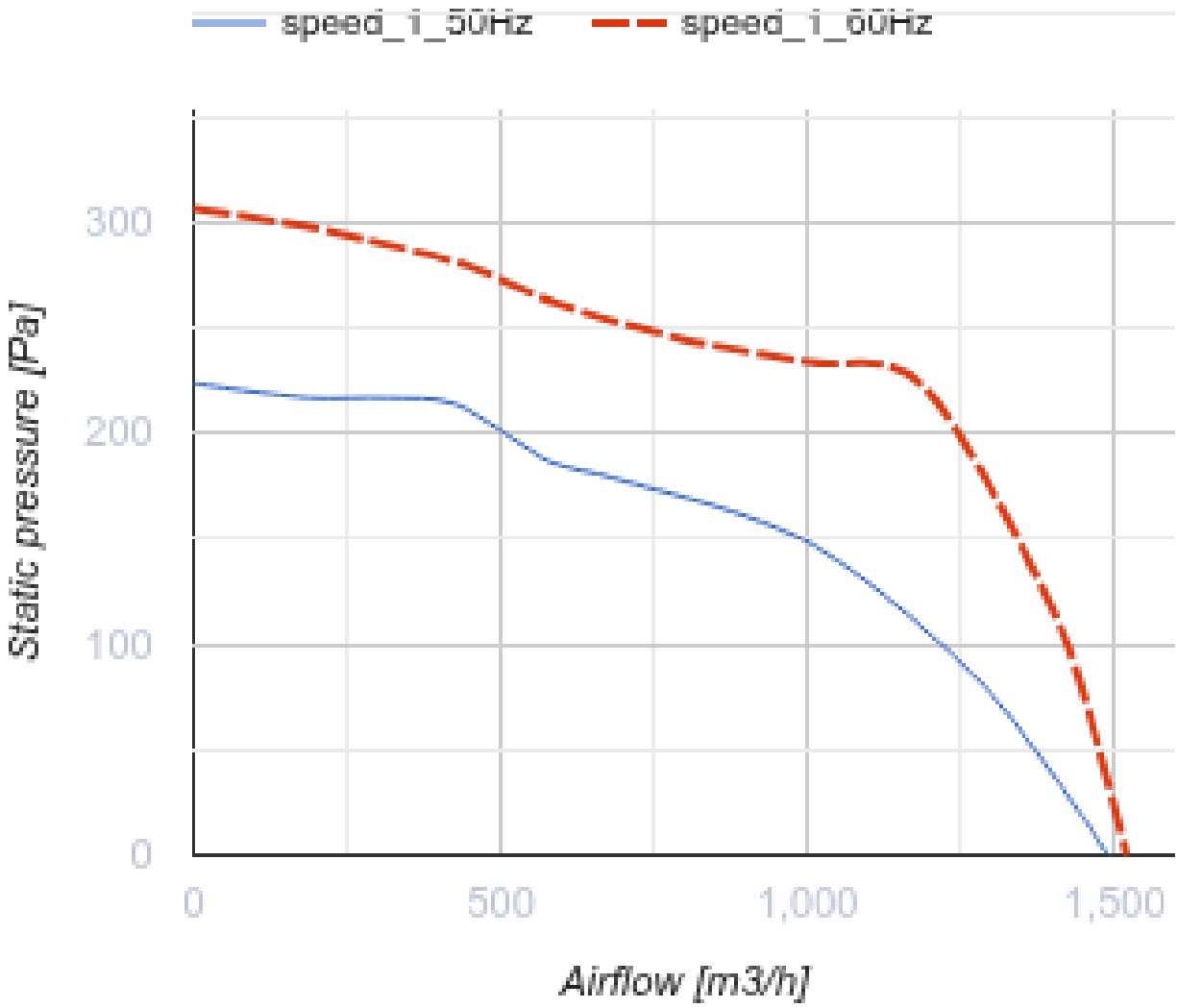
speed_i_50Hz
speed_i_60Hz
300
200
100
0
Static pressure [Pa]
0
500
1,000
1,500
Airflow [m3/h]

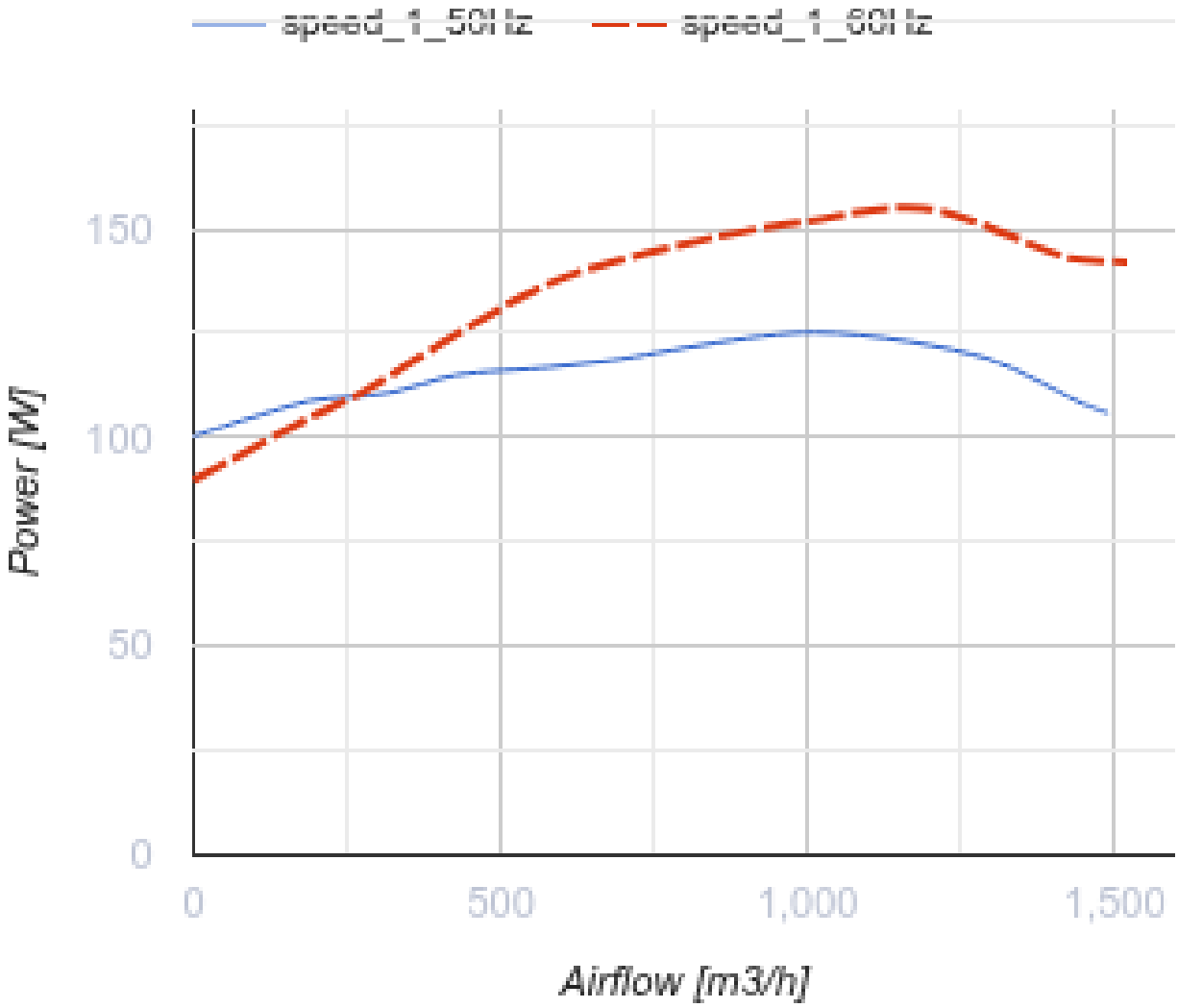

Розміри

H	H1	A	B	C	Ød	ØD
265	272	451	450	330	11	291

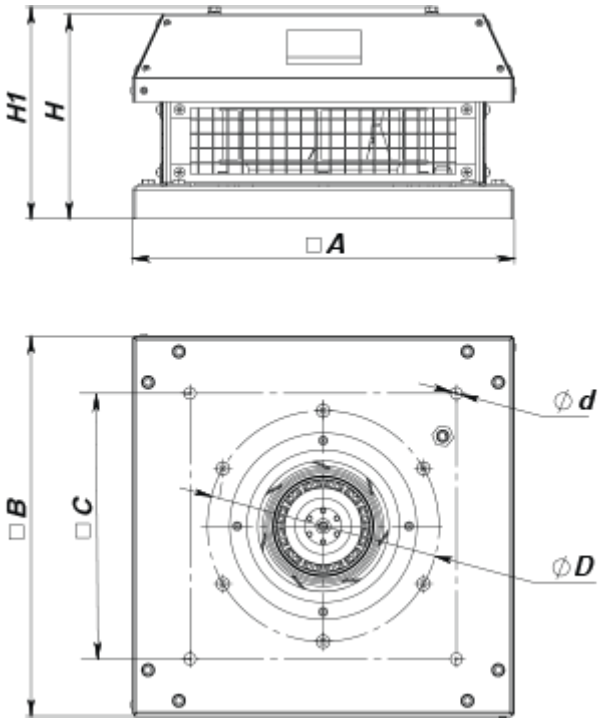

Аксесуари

Аксесуари до дахових вентиляторів

Найменування	Фото	Опис
РКВ 250-315		Монтажна рама
РКВІ 250-315		Монтажна рама з тепло- та звукоізоляцією
ФКВ 250-315		Контрфланець
ГКВ 250-315		Гнучка вставка
ККВ 250-315		Зворотний клапан

Екодизайн

Торгова марка	Вентс
Модель	ВКГц 4E 280
Тип приводу	External MSD or VSD
Тип теплообміннику	Немає
Статичний тиск за номінальної витрати повітря (Па)	147
Максимальні зовнішні витоки (%)	2.7
Статична ефективність (%)	33.6
Ефективна потужність (кВт)	0.125
Sound power level (дБ(А))	66
Декларований тип вентиляційної одиниці	NRVU UVU