# ВКМ 150



Канальні відцентрові вентилятори

• Рівень звукового тиску LpA на відстані 3 м: 45
• Тип крильчатки: Відцентрова крильчатка з назад загнутими лопатками
• Матеріал корпусу: Сталь із полімерним покриттям
• Встановлення в довільній позиції

| | Одиниця виміру | ВКМ 150 | |
|---|---|---|---|
| Розмір повітропроводу, який приєднується | мм | 150 | |
| Фазність | - | 1 | |
| Мінімальна напруга живлення | В | 220 | |
| Максимальна напруга живлення | В | 240 | |
| Частота мережі живлення | Гц | 50 | 60 |
| Номінальна потужність | Вт | 100 | |
| Максимальний струм | А | 0.45 | |
| Максимальна витрата повітря | м³/год | 580 | |
| Швидкість обертання | - | 2700 | |
| Рівень звукового тиску LpA на відстані 3 м | дБ(А) | 45 | |
| Вага | кг | 5.1 | |
| Максимальна температура повітря що переміщується | °C | 45 | |
| Мінімальна температура повітря що переміщується | °C | -25 | |
| Клас захисту | - | IPX4 | |
| Клас захисту приводу | - | IP44 | |
| Матеріал крильчатки | - | Пластик | |

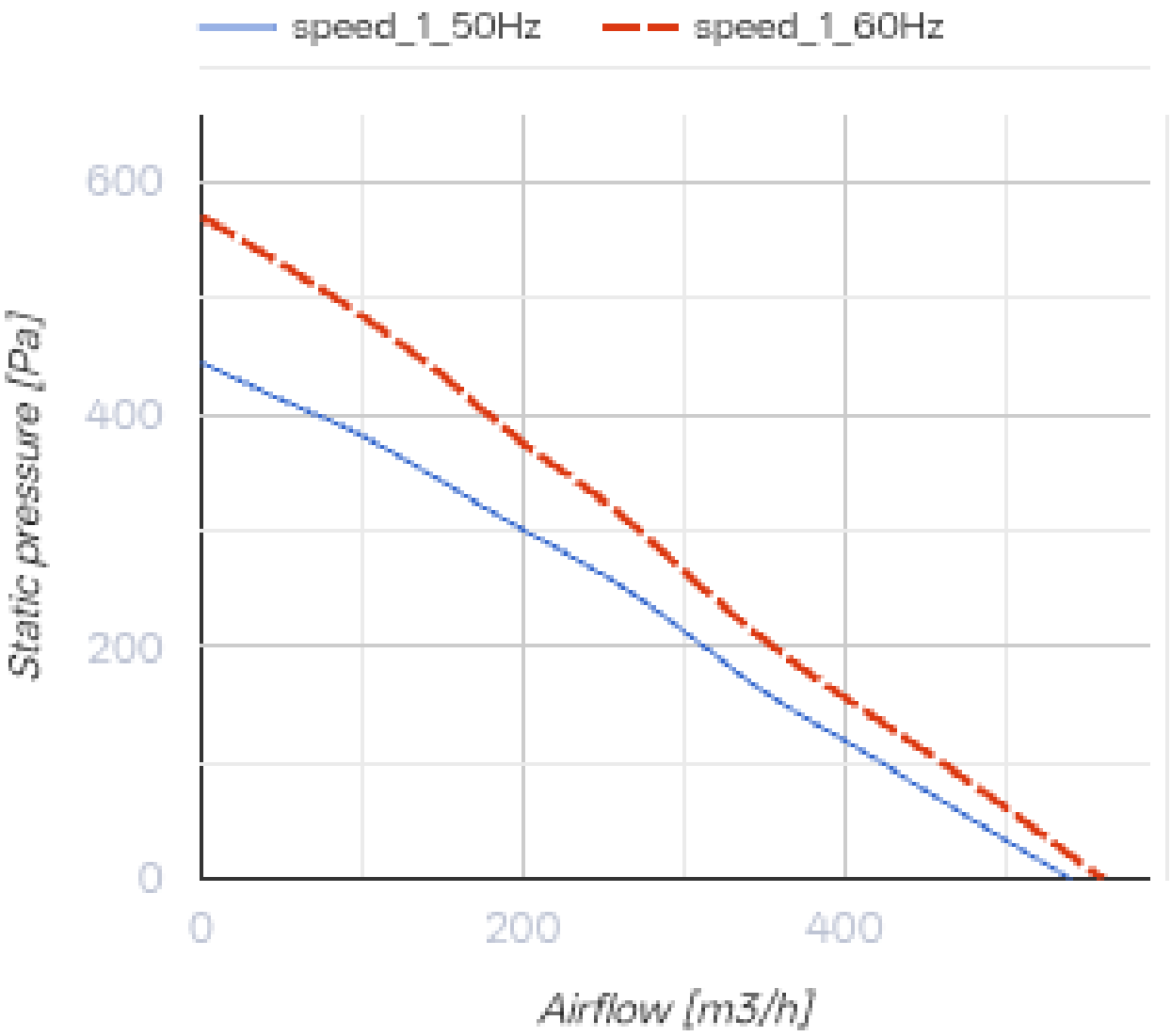
speed_1_50Hz
speed_1_60Hz
600
400
200
0
Static pressure [Pa]
0
200
400
Airflow [m3/h]

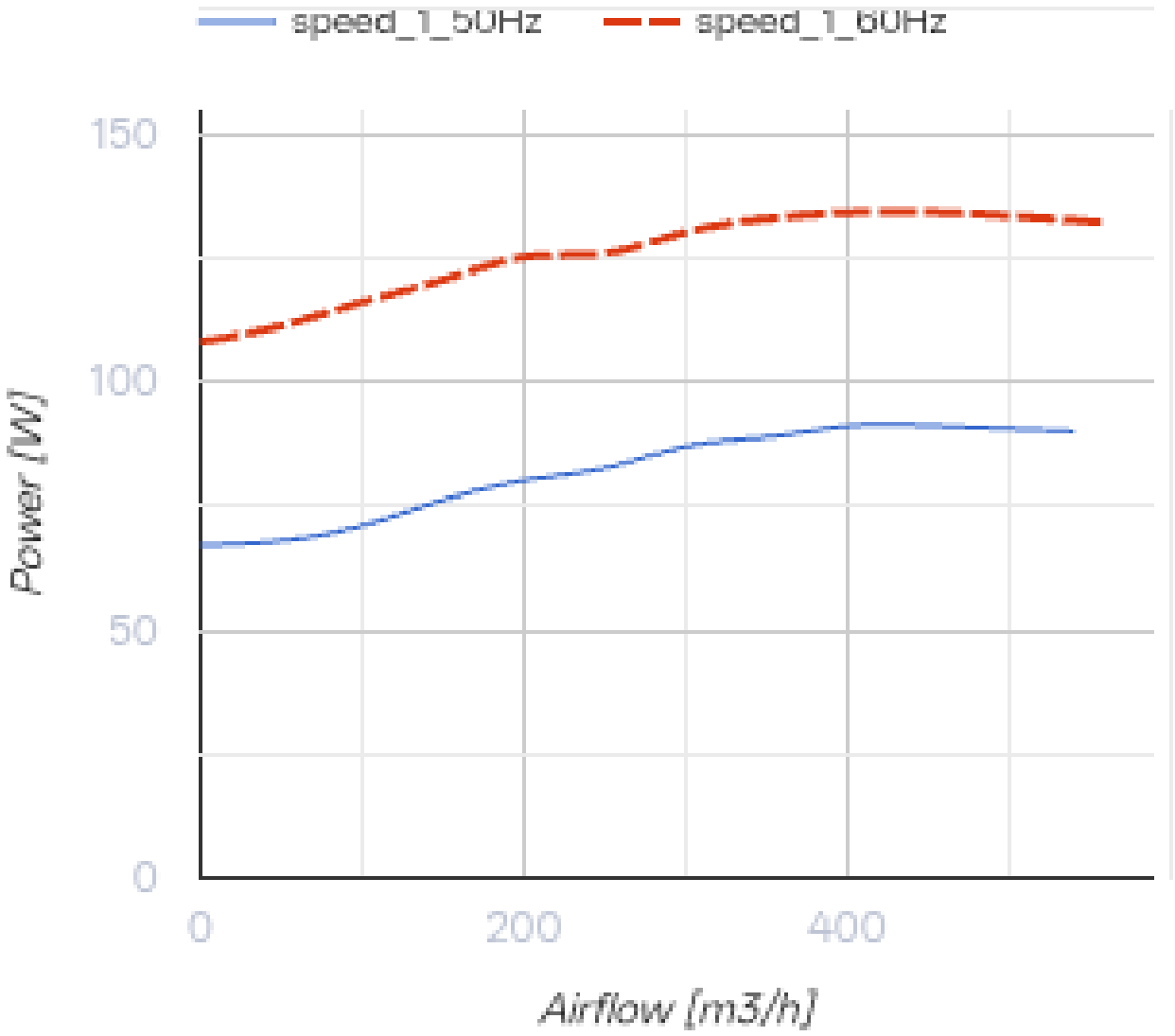


## Розміри

| ØD | ØD1 | B | B1 | L | L1 | L2 | L3 |
|---|---|---|---|---|---|---|---|
| 149 | 274 | 330 | 290 | 170 | 20 | 20 | 30 |

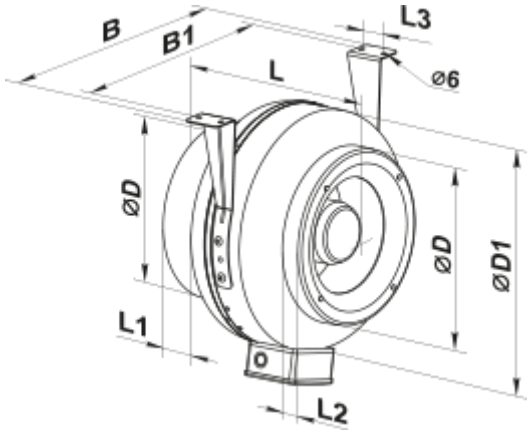
B
B1
L
L3
⌀6
⌀D
⌀D
⌀D1
L1
L2

## Екодизайн

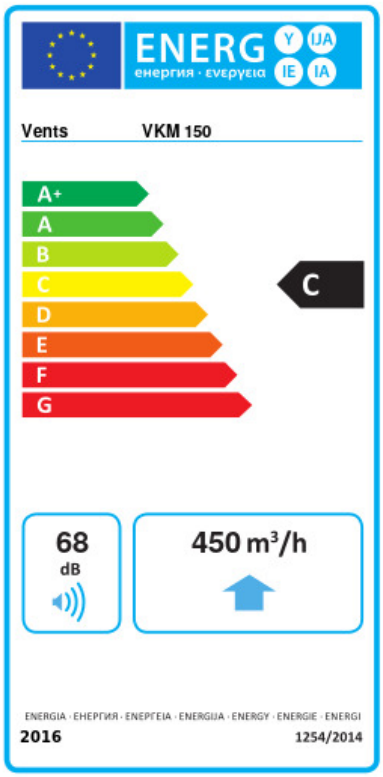


| Торгова марка | Вентс | | | | | |
|---|---|---|---|---|---|---|
| Модель | BKM 150 | | | | | |
| Питоме споживання енергії (кВт.год/(м²/рік)) | Холодний | | Помірний | | Теплий | |
| | -52.4 | A+ | -25.4 | C | -9.9 | F |
| Тип установки | Односпрямована | | | | | |
| Тип приводу | Змінна швидкість | | | | | |
| Тип теплообміннику | Немає | | | | | |
| Максимальна витрата повітря (м³/год) | 450 | | | | | |
| Споживана потужність (Вт) | 100 | | | | | |
| Еталонна об'ємна витрата (м³/с) | 0.088 | | | | | |
| Статичний тиск у вихідній точці (Па) | 50 | | | | | |
| Питома споживана потужність у вихідній точці (Вт/(м³/год)) | 0.222 | | | | | |
| Спосіб керування приводом | Локальне регулювання споживання | | | | | |
| Максимальні зовнішні витоки (%) | 2.7 | | | | | |
| Декларований тип вентиляційної одиниці | RVU UVU | | | | | |
| Sound power level (дБ(A)) | 68 | | | | | |
| Річне споживання електрики (кВт.год/рік) | Холодний | | Помірний | | Теплий | |
| | 118 | | 118 | | 118 | |
| Річне збереження тепла (кВт.год/рік) | Холодний | | Помірний | | Теплий | |
| | 5536 | | 2830 | | 1280 | |