ВКМК 200

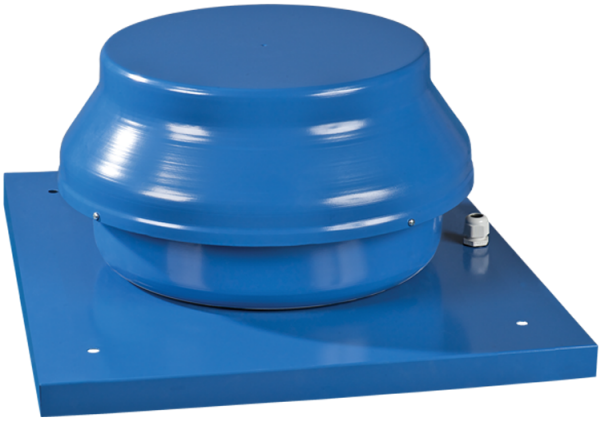

Дахові відцентрові вентилятори

• Рівень звукового тиску LpA на відстані 3 м: 48
• Тип крильчатки: Відцентрова крильчатка з назад загнутими лопатками
• Матеріал корпусу: Сталь із полімерним покриттям

	Одиниця виміру	ВКМК 200
Розмір повітропроводу, який приєднується	мм	200
Фазність	-	1
Мінімальна напруга живлення	В	220
Максимальна напруга живлення	В	240
Частота мережі живлення	Гц	50/60
Номінальна потужність	Вт	154
Максимальний струм	А	0.67
Максимальна витрата повітря	м³/год	950
Швидкість обертання	-	2375
Рівень звукового тиску LpA на відстані 3 м	дБ(А)	48
Вага	кг	8.1
Максимальна температура повітря що переміщується	°C	50
Мінімальна температура повітря що переміщується	°C	-25
Клас захисту	-	IPX4
Клас захисту приводу	-	IP44
Матеріал крильчатки	-	Пластик
Типорозмір	мм	200

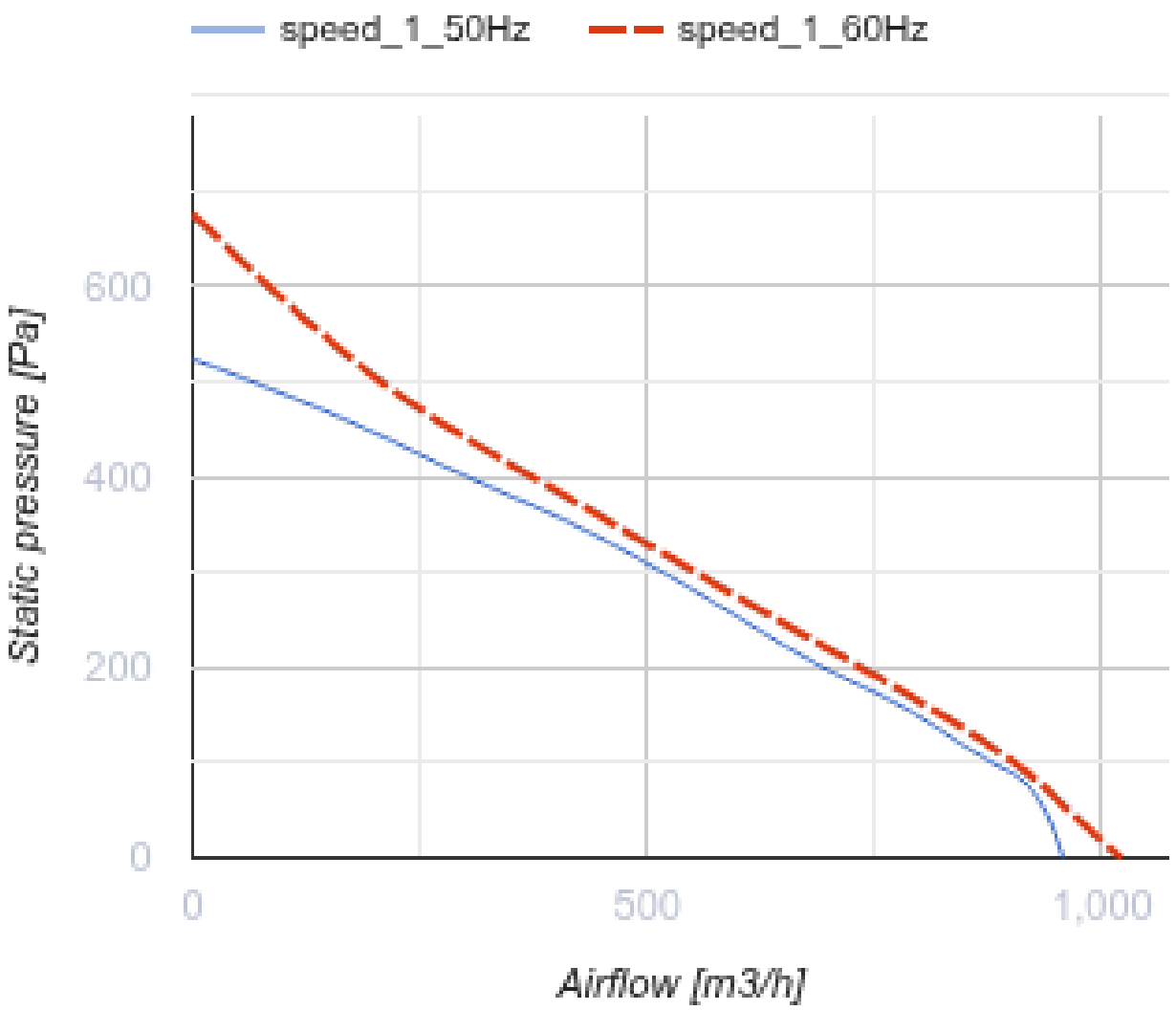
speed_1_50Hz
speed_1_60Hz
Static pressure [Pa]
600
400
200
0
0
500
1,000
Airflow [m3/h]

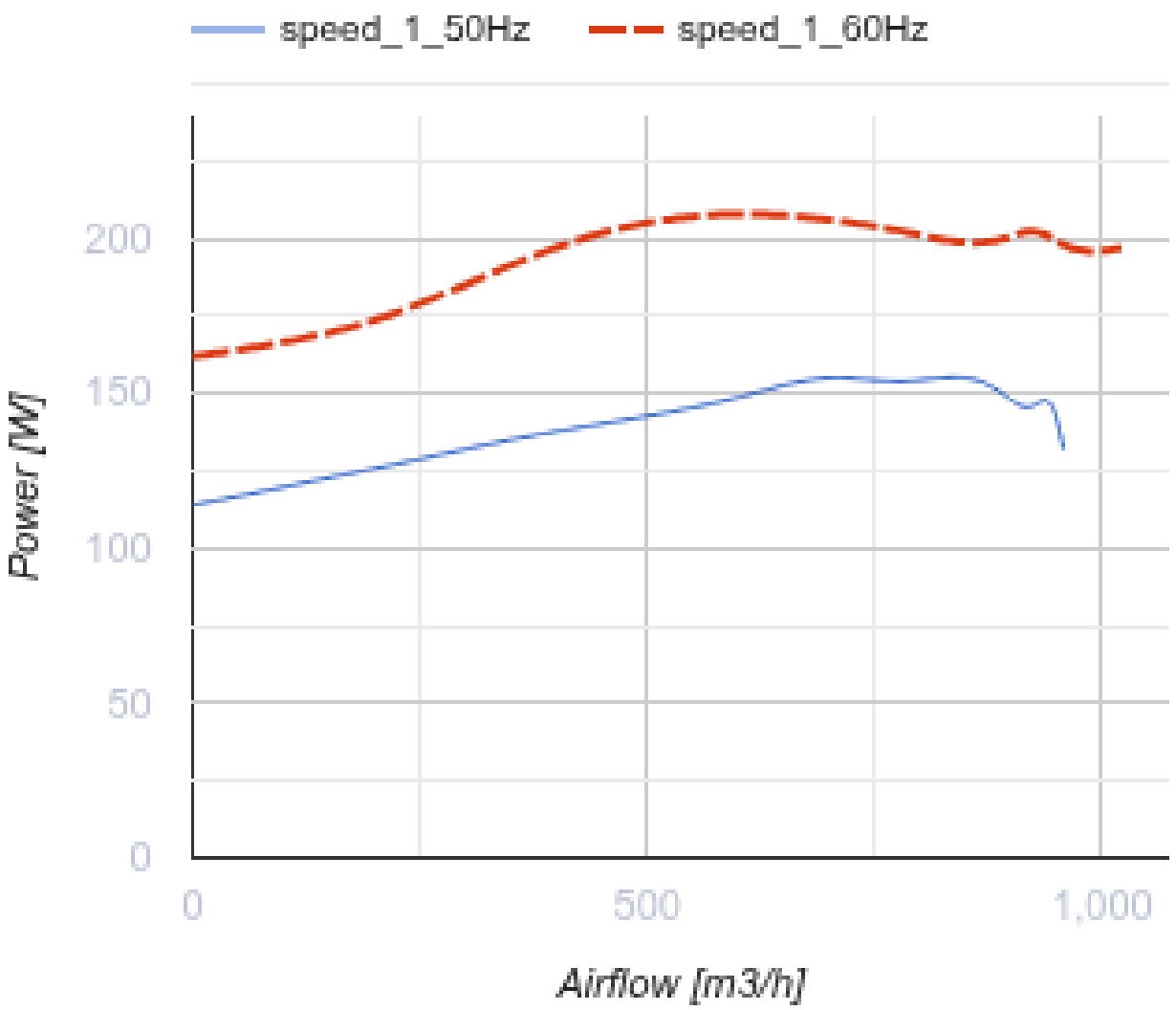

Розміри

ØD	ØD1	H	L	L1
198	400	250	440	330

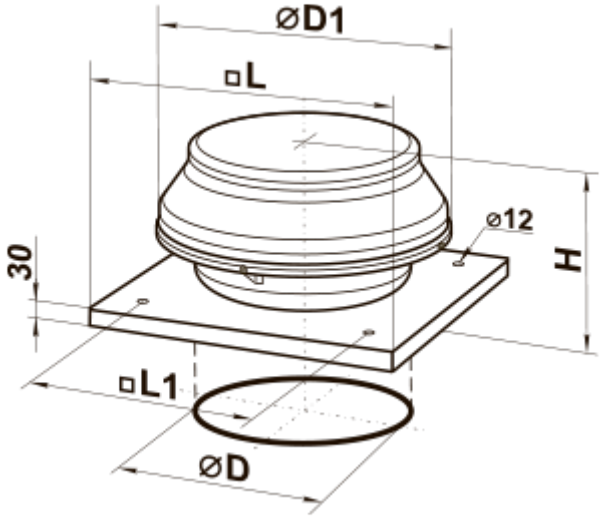

Аксесуари

Трансформаторні регулятори швидкості вентиляторів

Найменування	Фото	Опис
PCA5E-3,5-T		Регулятори швидкості трансформаторні однофазні для керування продуктивністю однофазних вентиляторів шляхом ступінчастого регулювання швидкості обертання електродвигунів
PCA5E-5,0-T		Регулятори швидкості трансформаторні однофазні для керування продуктивністю однофазних вентиляторів шляхом ступінчастого регулювання швидкості обертання електродвигунів
PCA5E-7,5-T		Регулятори швидкості трансформаторні однофазні для керування продуктивністю однофазних вентиляторів шляхом ступінчастого регулювання швидкості обертання електродвигунів

Аксесуари до дахових вентиляторів

Найменування	Фото	Опис
PKB 220-225		Монтажна рама
PKBI 220-225		Монтажна рама з тепло- та звукоізоляцією

Екодизайн

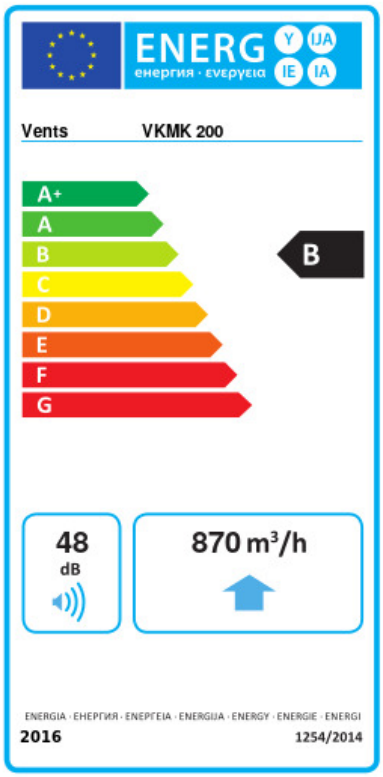

Торгова марка	Вентс					
Модель	ВКМК 200					
Питоме споживання енергії (кВт.год/(м²/рік))	Холодний		Помірний		Теплий	
	-53.5	A+	-26.5	B	-11	E
Тип установки	Односпрямована					
Тип приводу	Змінна швидкість					
Тип теплообміннику	Немає					
Максимальна витрата повітря (м³/год)	870					
Споживана потужність (Вт)	154					
Еталонна об'ємна витрата (м³/с)	0.169					
Статичний тиск у вихідній точці (Па)	50					
Питома споживана потужність у вихідній точці (Вт/(м³/год))	0.139					
Спосіб керування приводом	Локальне регулювання споживання					
Максимальні зовнішні витоки (%)	2.7					
Декларований тип вентиляційної одиниці	RVU UVU					
Sound power level (дБ(А))	48					
Річне споживання електрики (кВт.год/рік)	Холодний		Помірний		Теплий	
	74		74		74	
Річне збереження тепла (кВт.год/рік)	Холодний		Помірний		Теплий	
	5536		2830		1280	