ВКМС 200

Канальні відцентрові вентилятори у металевому корпусі

• Максимальна витрата повітря: 1150
• Рівень звукового тиску LpA на відстані 3 м: 49
• Тип двигуна: AC
• Тип крильчатки: Відцентровий назад загнуті лопатки
• Матеріал корпусу: Сталь із полімерним покриттям
• Встановлення в довільній позиції

	Одиниця виміру	ВКМС 200
Розмір повітропроводу, який приєднується	мм	200
Швидкість	-	1
Мінімальна напруга живлення	В	220
Максимальна напруга живлення	В	240
Частота мережі живлення	Гц	50/60
Номінальна потужність	Вт	193
Максимальний струм	А	0.84
Максимальна витрата повітря	$м^3$/год	1150
Рівень звукового тиску LpA на відстані 3 м	дБ(А)	49
Вага	кг	8.3
Максимальна температура повітря що переміщується	°C	45
Мінімальна температура повітря що переміщується	°C	-25
Клас захисту	-	IPX4
Клас захисту приводу	-	IP44
Відповідність нормам ERP	-	2016, 2018
Категорія установки	-	Вентиляційна установка для нежитлових приміщень
Тип приводу	-	External MSD or VSD
Тип теплообміннику	-	Немає
Номінальна витрата повітря	$м^3$/с	0.151
Статичний тиск за номінальної витрати повітря	Па	353
Максимальні зовнішні витоки	%	2.7

Статична ефективність	%	32
Декларований тип вентиляційної одиниці	-	NRVU UVU
Sound power level	дБ(А)	71
Ефективна потужність	кВт	0.17

Розміри
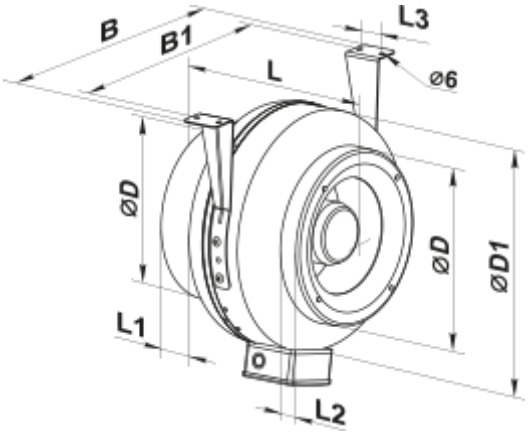
ØD	ØD1	B	B1	L	L1	L2	L3
198	345	395	355	255	25	30	40