# ВКМц 100 ЕС



Канальні відцентрові вентилятори в оцинкованому корпусі з ЕС-двигунами

• Рівень звукового тиску LpA на відстані 3 м: 44
• Тип крильчатки: Відцентрова крильчатка з назад загнутими лопатками
• Матеріал корпусу: Оцинкована сталь
• Встановлення в довільній позиції

| | Одиниця виміру | ВКМц 100 ЕС |
|---|---|---|
| Розмір повітропроводу, який приєднується | мм | 100 |
| Фазність | - | 1 |
| Мінімальна напруга живлення | В | 230 |
| Максимальна напруга живлення | В | 230 |
| Частота мережі живлення | Гц | 50/60 |
| Номінальна потужність | Вт | 94 |
| Максимальний струм | А | 0.76 |
| Максимальна витрата повітря | м³/год | 345 |
| Швидкість обертання | - | 3662 |
| Рівень звукового тиску LpA на відстані 3 м | дБ(А) | 44 |
| Вага | кг | 2.5 |
| Максимальна температура повітря що переміщується | °С | 60 |
| Мінімальна температура повітря що переміщується | °С | -25 |
| Клас захисту | - | IPX4 |
| Матеріал крильчатки | - | Пластик |

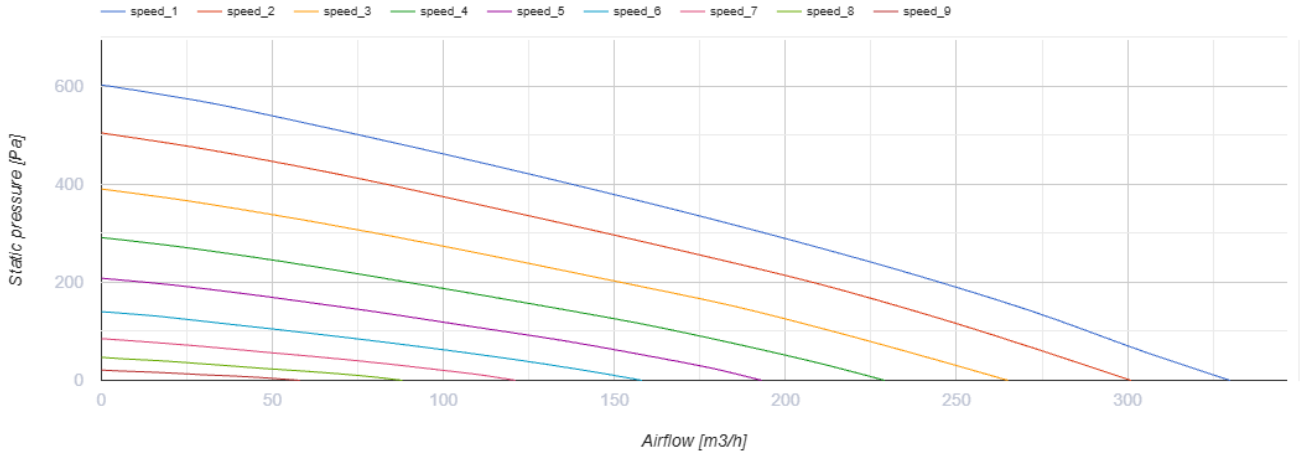


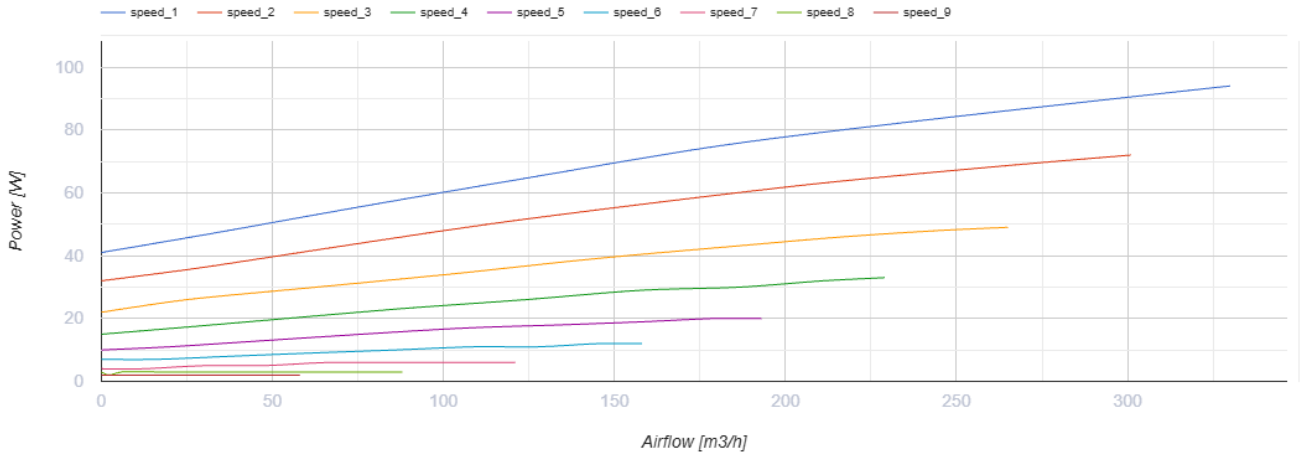


## Розміри

| ØD | ØD1 | H | L | L1 | L2 |
|---|---|---|---|---|---|
| 99 | 245 | 300 | 195 | 20 | 20 |

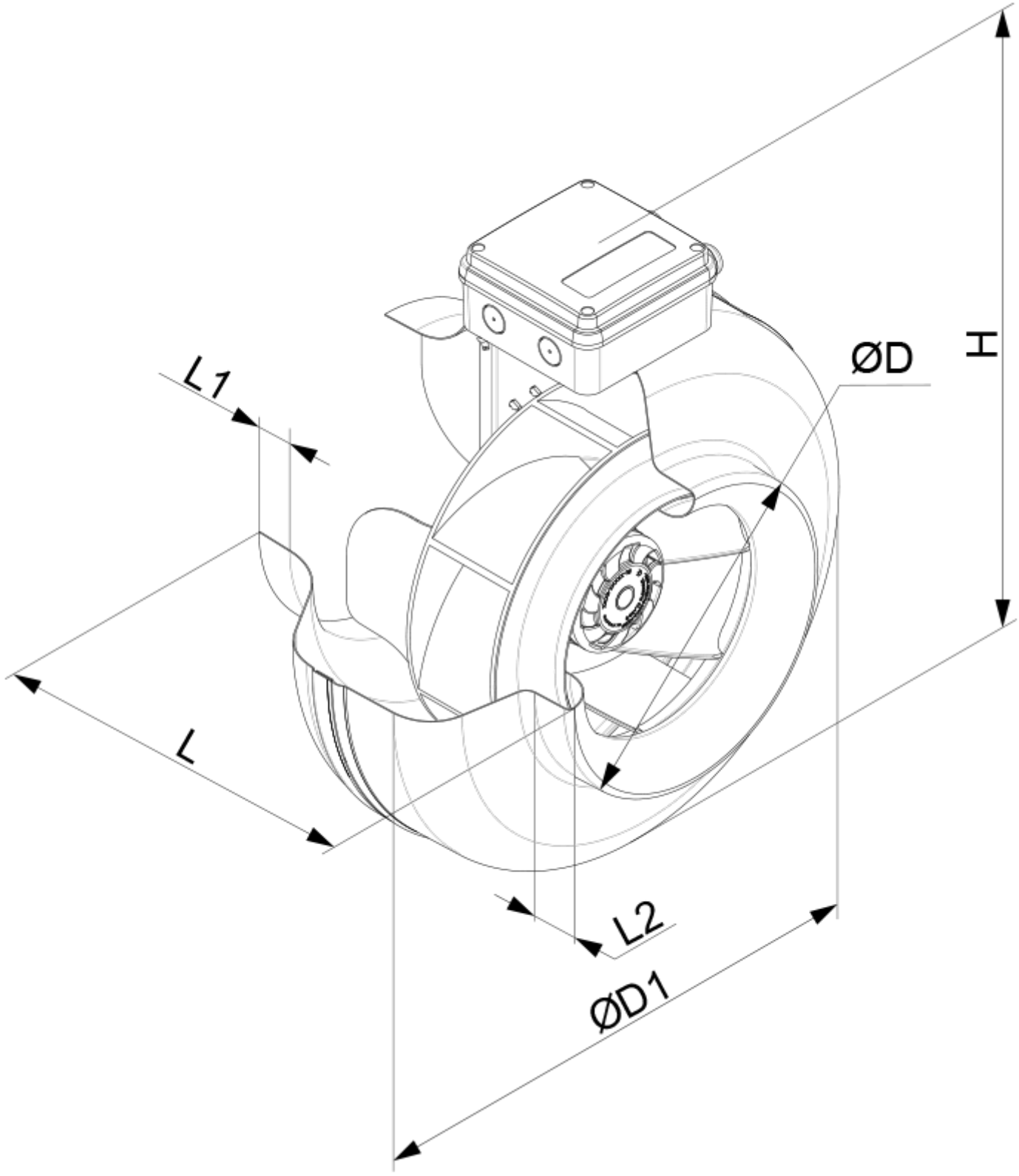


## Аксесуари

### Регулятори швидкості для EC-двигунів

| Найменування | Фото | Опис |
|---|---|---|

| | | |
|---|---|---|
| P-1/010 |  | Регулятор швидкості для ЕС-двигунів |

## Екодизайн

| Торгова марка | Вентс | | | | | |
|---|---|---|---|---|---|---|
| Модель | ВКМц 100 ЕС | | | | | |
| Питоме споживання енергії (кВт.год/(м²/рік)) | Холодний | | Помірний | | Теплий | |
| | -53.3 | A+ | -26.2 | B | -10.7 | E |
| Тип установки | Односпрямована | | | | | |
| Тип приводу | Змінна швидкість | | | | | |
| Тип теплообміннику | Немає | | | | | |
| Максимальна витрата повітря (м³/год) | 287 | | | | | |
| Споживана потужність (Вт) | 90 | | | | | |
| Еталонна об'ємна витрата (м³/с) | 0.056 | | | | | |
| Статичний тиск у вихідній точці (Па) | 50 | | | | | |
| Питома споживана потужність у вихідній точці (Вт/(м³/год)) | 0.155 | | | | | |
| Спосіб керування приводом | Локальне регулювання споживання | | | | | |
| Максимальні зовнішні витоки (%) | 2.7 | | | | | |
| Sound power level (дБ(А)) | 50 | | | | | |
| Річне споживання електрики (кВт.год/рік) | Холодний | | Помірний | | Теплий | |
| | 82 | | 82 | | 82 | |
| Річне збереження тепла (кВт.год/рік) | Холодний | | Помірний | | Теплий | |
| | 5536 | | 2830 | | 1280 | |