ВКМц 125 ЕС



Канальні відцентрові вентилятори в оцинкованому корпусі з ЕС-двигунами

• Рівень звукового тиску LpA на відстані 3 м: 45
• Тип крильчатки: Відцентрова крильчатка з назад загнутими лопатками
• Матеріал корпусу: Оцинкована сталь
• Встановлення в довільній позиції

	Одиниця виміру	ВКМц 125 ЕС
Розмір повітропроводу, який приєднується	мм	125
Фазність	-	1
Мінімальна напруга живлення	В	230
Максимальна напруга живлення	В	230
Частота мережі живлення	Гц	50/60
Номінальна потужність	Вт	95
Максимальний струм	А	0.78
Максимальна витрата повітря	м³/год	480
Швидкість обертання	-	3642
Рівень звукового тиску LpA на відстані 3 м	дБ(А)	45
Вага	кг	2.5
Максимальна температура повітря що переміщується	°С	60
Мінімальна температура повітря що переміщується	°С	-25
Клас захисту	-	IPX4
Матеріал крильчатки	-	Пластик

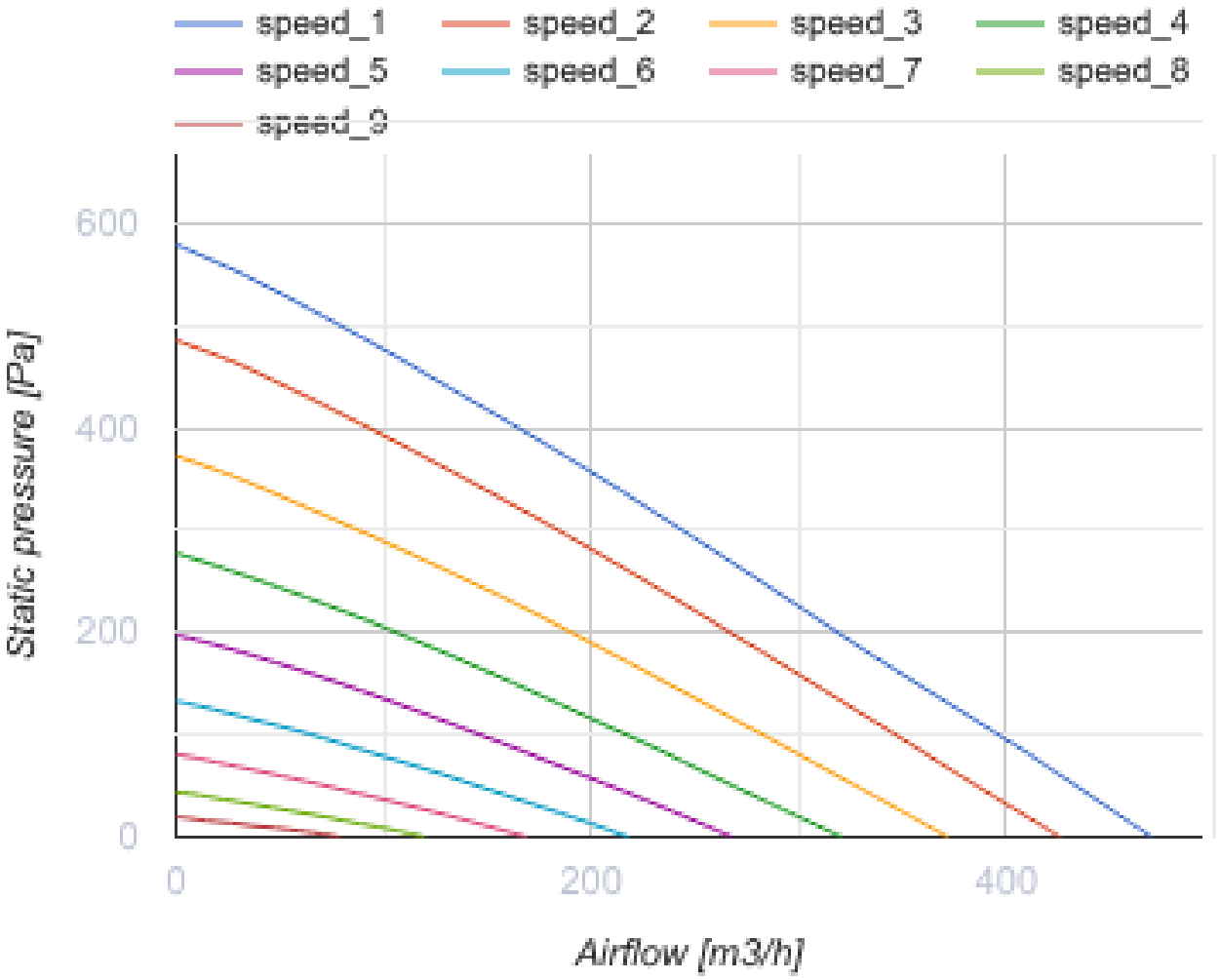
speed_1
speed_2
speed_3
speed_4
speed_5
speed_6
speed_7
speed_8
speed_9
600
400
200
0
Static pressure [Pa]
0
200
400
Airflow [m3/h]

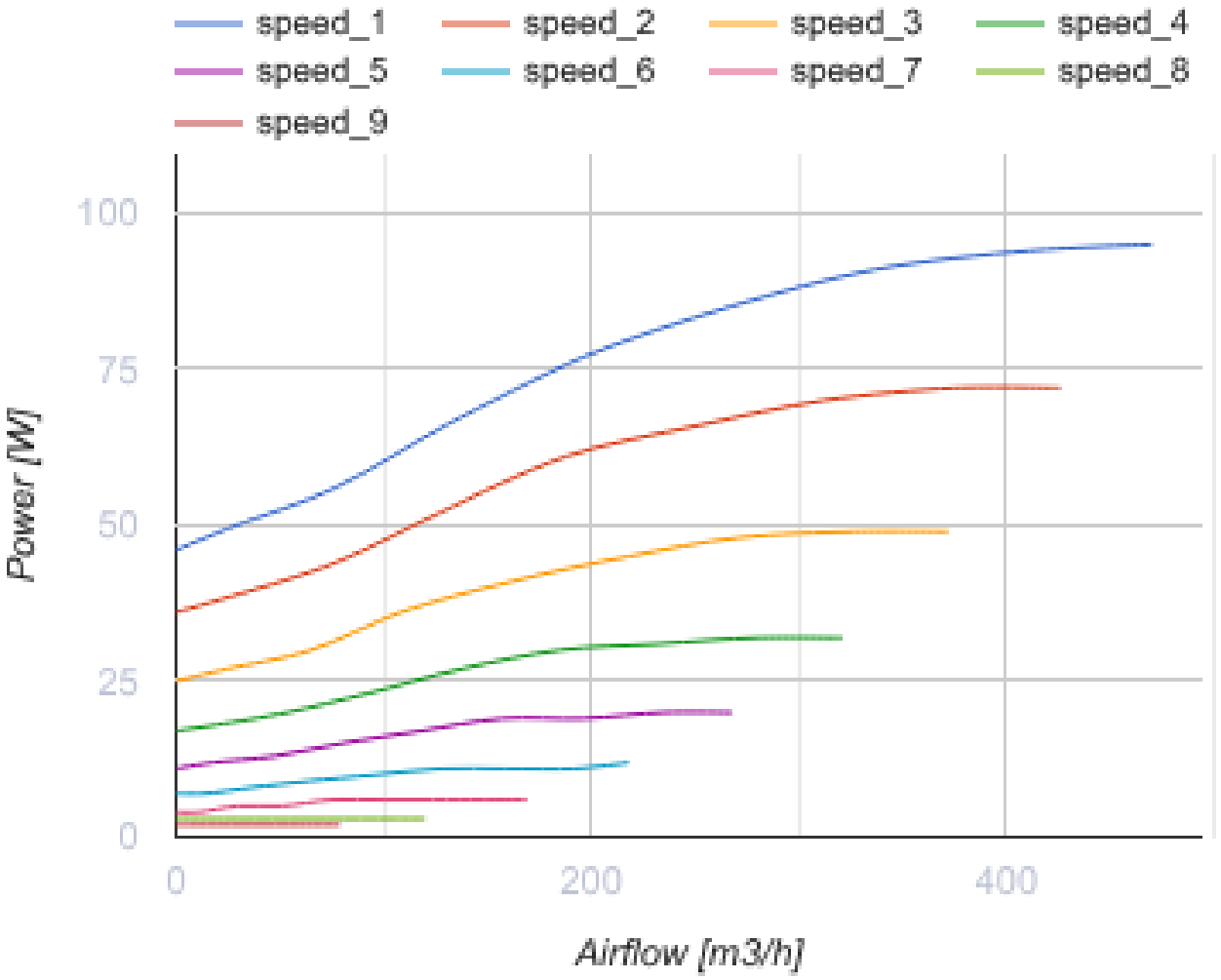

Розміри

ØD	ØD1	H	L	L1	L2
124	245	300	190	20	20

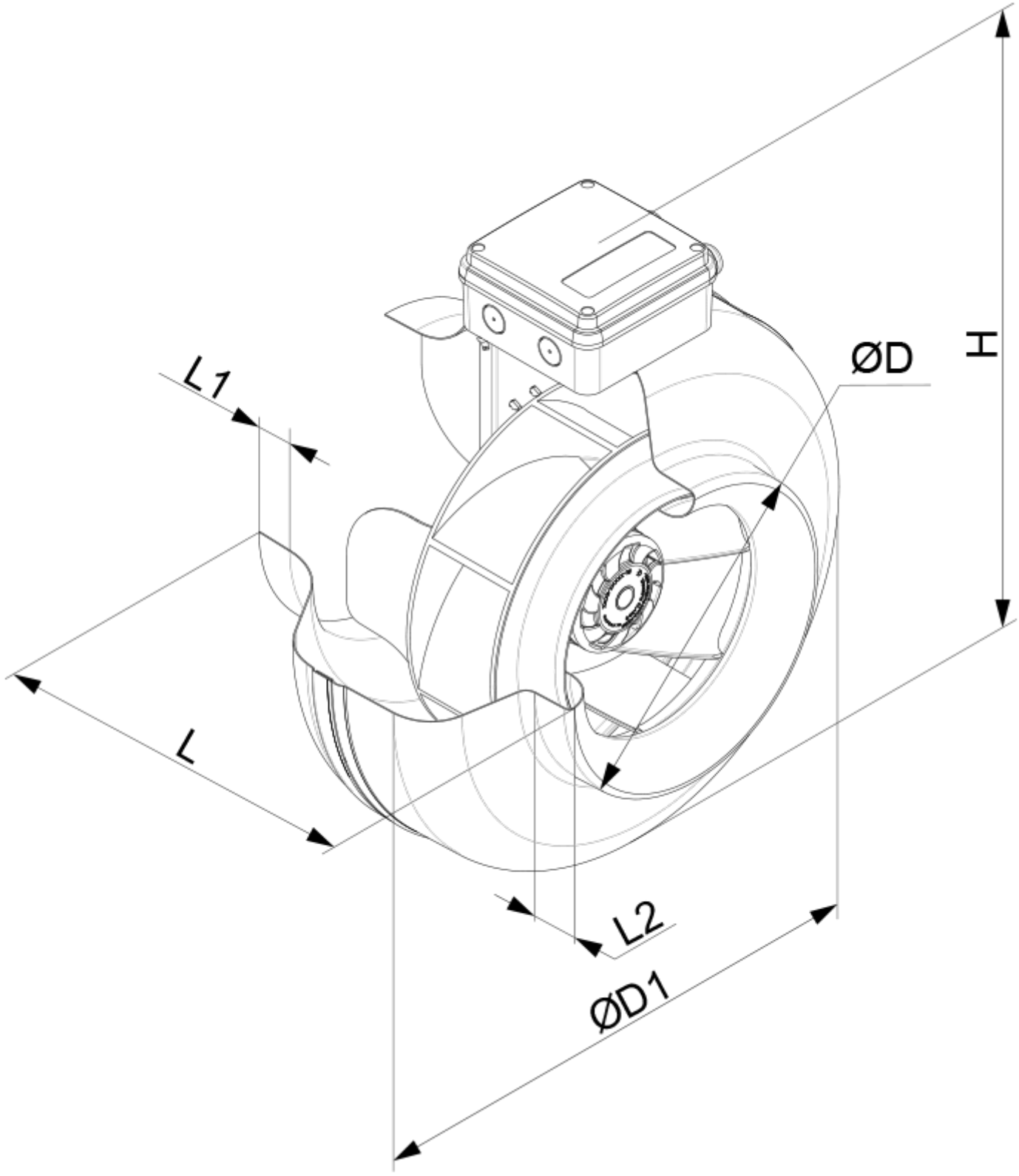

Аксесуари

Регулятори швидкості для EC-двигунів

Найменування	Фото	Опис

P-1/010		Регулятор швидкості для ЕС-двигунів

Екодизайн

Торгова марка	Вентс
Модель	ВКМц 125 ЕС
Тип приводу	External MSD or VSD
Тип теплообміннику	Немає
Статичний тиск за номінальної витрати повітря (Па)	361
Максимальні зовнішні витоки (%)	2.7
Статична ефективність (%)	26.2
Декларований тип вентиляційної одиниці	NRVU UVU
Ефективна потужність (кВт)	0.077
Sound power level (дБ(А))	65