ВКМц 160 ЕС

Канальні відцентрові вентилятори в оцинкованому корпусі з ЕС-двигунами

• Рівень звукового тиску LpA на відстані 3 м: 48
• Тип крильчатки: Відцентрова крильчатка з назад загнутими лопатками
• Матеріал корпусу: Оцинкована сталь
• Встановлення в довільній позиції

	Одиниця виміру	ВКМц 160 ЕС
Розмір повітропроводу, який приєднується	мм	160
Фазність	-	1
Мінімальна напруга живлення	В	230
Максимальна напруга живлення	В	230
Частота мережі живлення	Гц	50/60
Номінальна потужність	Вт	123
Максимальний струм	А	1.02
Максимальна витрата повітря	м³/год	735
Швидкість обертання	-	5060
Рівень звукового тиску LpA на відстані 3 м	дБ(А)	48
Вага	кг	2.7
Максимальна температура повітря що переміщується	°C	60
Мінімальна температура повітря що переміщується	°C	-25
Клас захисту	-	IPX4
Матеріал крильчатки	-	Пластик

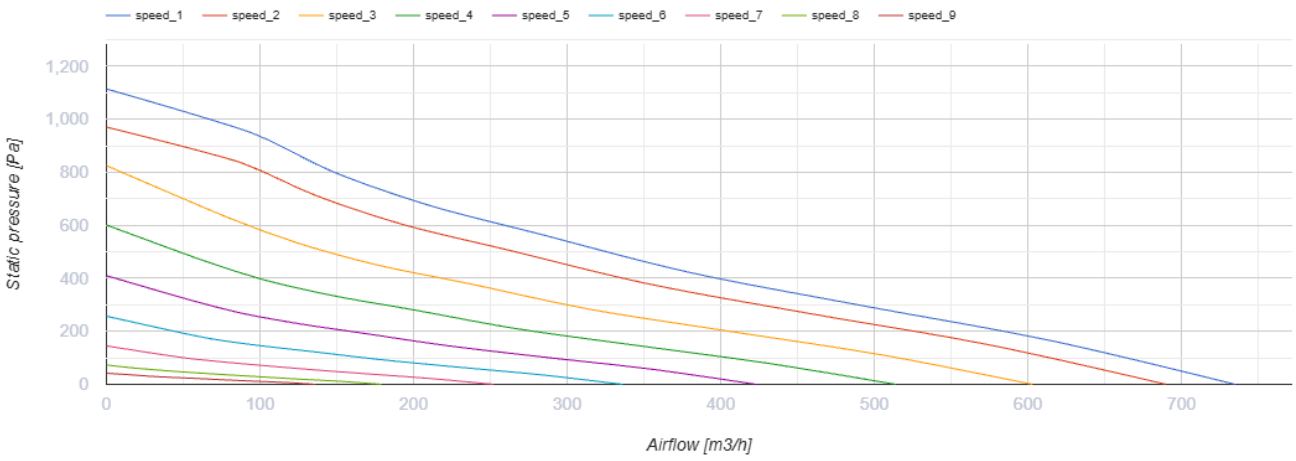

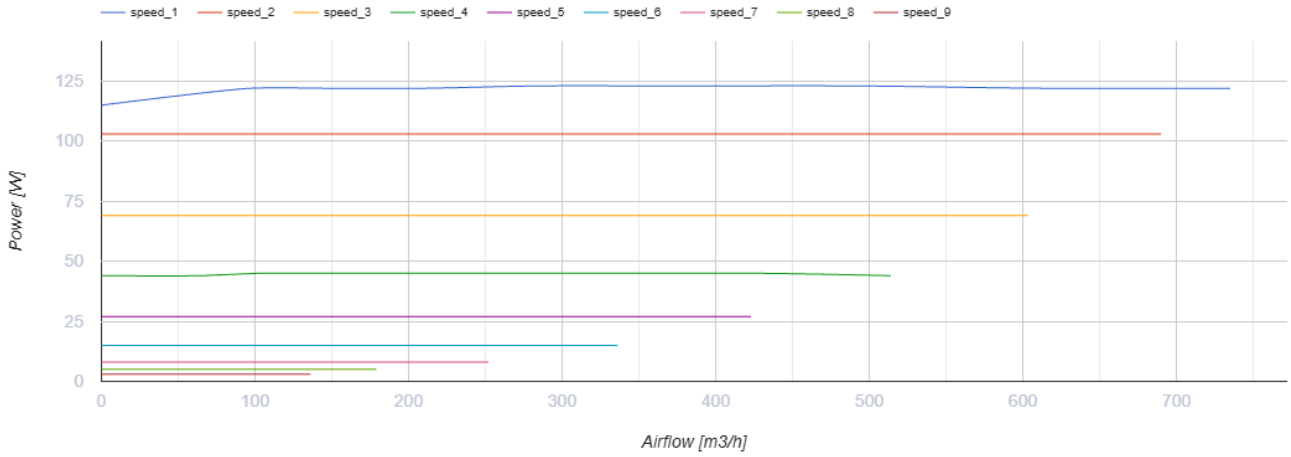

Розміри

ØD	ØD1	H	L	L1	L2
159	275	330	170	20	20

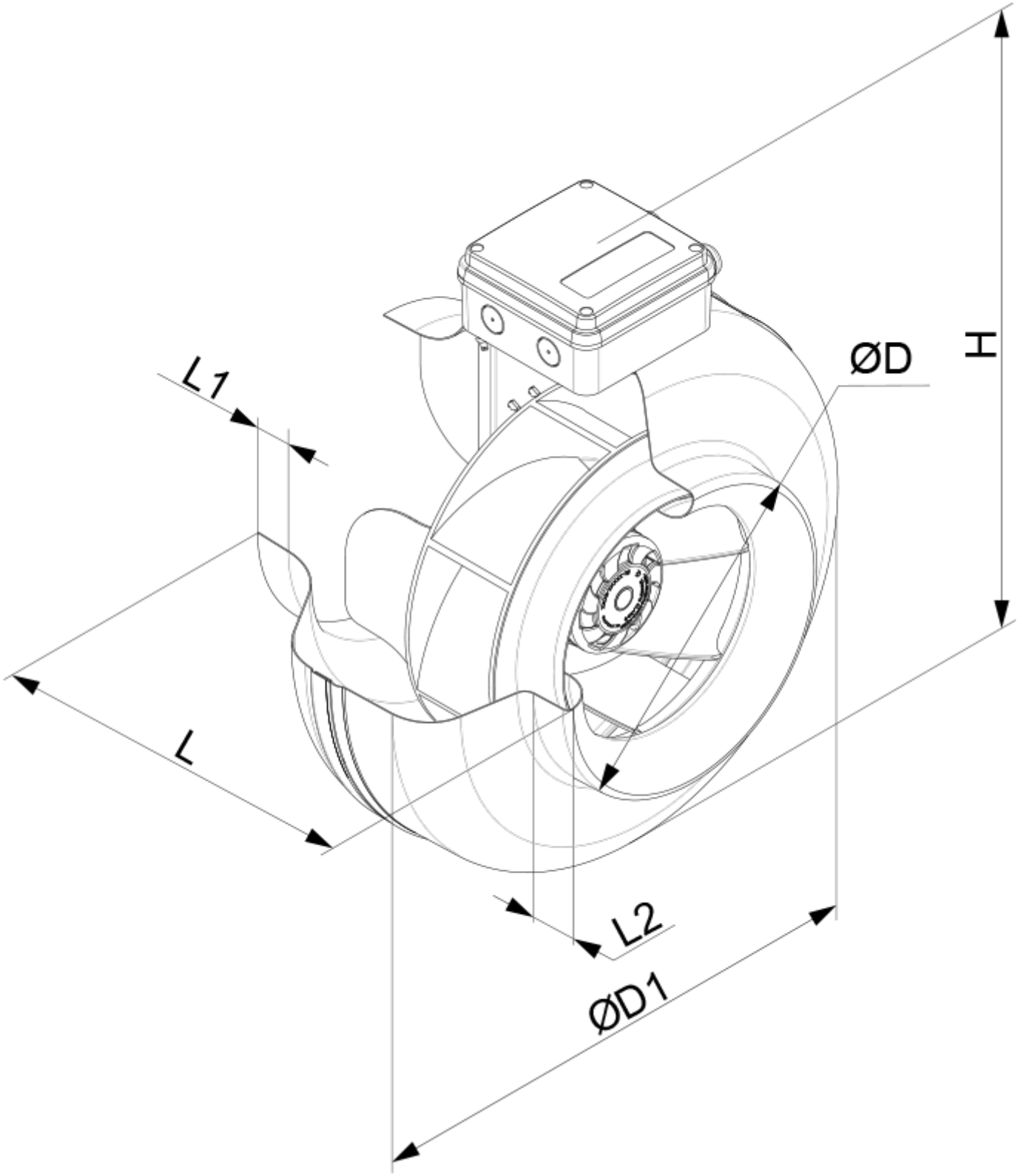

Аксесуари

Регулятори швидкості для EC-двигунів

Найменування	Фото	Опис

P-1/010		Регулятор швидкості для ЕС-двигунів

Екодизайн

Торгова марка	Вентс
Модель	ВКМц 160 EC
Тип приводу	External MSD or VSD
Тип теплообміннику	Немає
Статичний тиск за номінальної витрати повітря (Па)	423
Максимальні зовнішні витоки (%)	2.7
Статична ефективність (%)	36.6
Sound power level (дБ(А))	67
Ефективна потужність (кВт)	0.124
Декларований тип вентиляційної одиниці	NRVU UVU