ВКМц 200 ЕС



Канальні відцентрові вентилятори в оцинкованому корпусі з ЕС-двигунами

• Рівень звукового тиску LpA на відстані 3 м: 49
• Тип крильчатки: Відцентрова крильчатка з назад загнутими лопатками
• Матеріал корпусу: Оцинкована сталь
• Встановлення в довільній позиції

	Одиниця виміру	ВКМц 200 ЕС
Розмір повітропроводу, який приєднується	мм	200
Фазність	-	1
Мінімальна напруга живлення	В	230
Максимальна напруга живлення	В	230
Частота мережі живлення	Гц	50/60
Номінальна потужність	Вт	116
Максимальний струм	А	0.95
Максимальна витрата повітря	м³/год	900
Швидкість обертання	-	3959
Рівень звукового тиску LpA на відстані 3 м	дБ(А)	49
Вага	кг	3.9
Максимальна температура повітря що переміщується	°С	60
Мінімальна температура повітря що переміщується	°С	-25
Клас захисту	-	IPX4
Матеріал крильчатки	-	Пластик

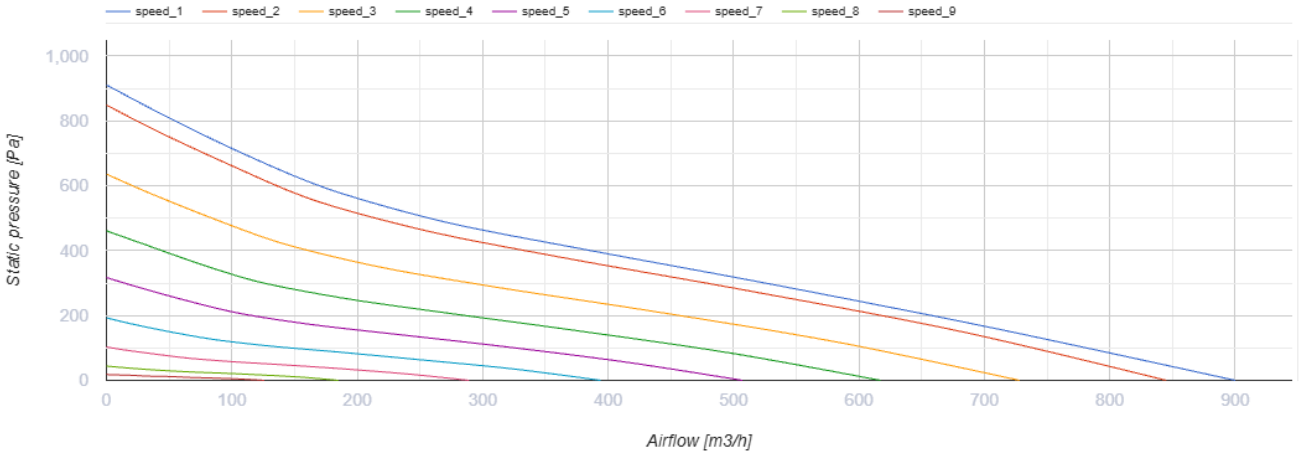

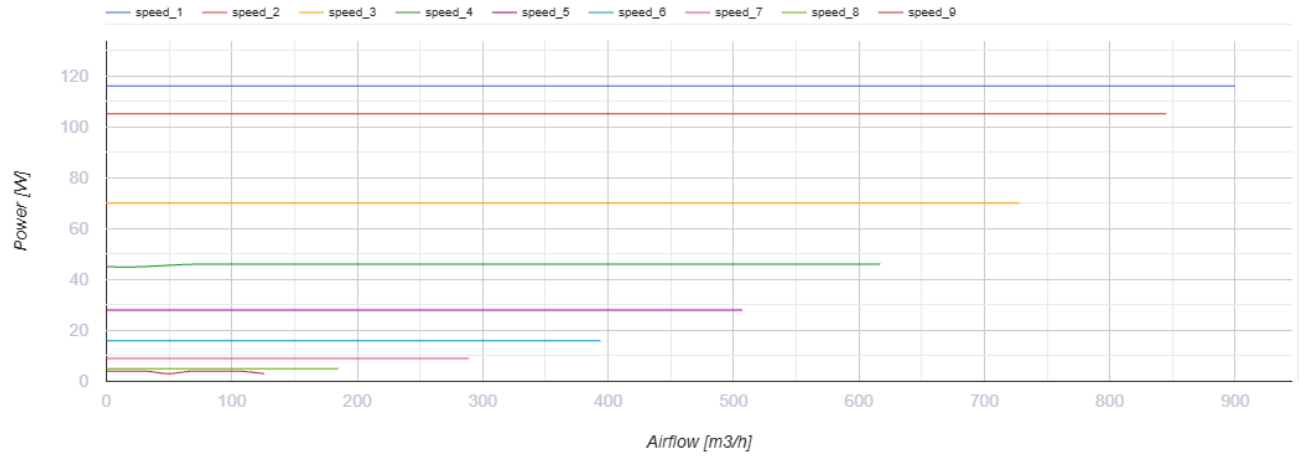

Розміри

ØD	ØD1	H	L	L1	L2
198	345	400	245	25	25

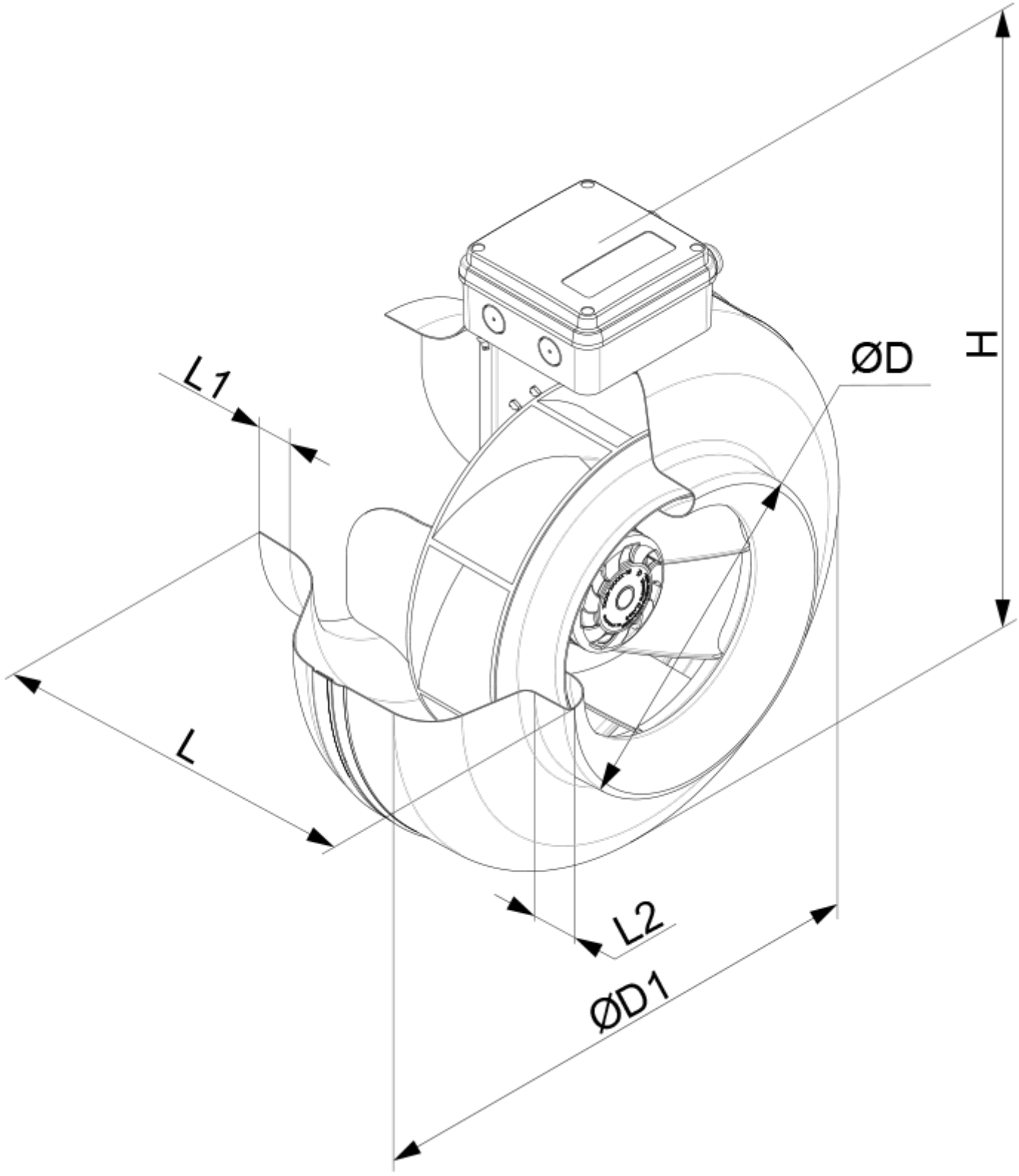

Аксесуари

Регулятори швидкості для EC-двигунів

Найменування	Фото	Опис

P-1/010		Регулятор швидкості для ЕС-двигунів

Екодизайн

Торгова марка	Вентс
Модель	ВКМц 200 ЕС
Тип приводу	External MSD or VSD
Тип теплообміннику	Немає
Статичний тиск за номінальної витрати повітря (Па)	401
Максимальні зовнішні витоки (%)	2.7
Статична ефективність (%)	37.7
Ефективна потужність (кВт)	0.116
Sound power level (дБ(А))	69
Декларований тип вентиляційної одиниці	NRVU UVU