ВКМц 315 ЕС



Канальні відцентрові вентилятори в оцинкованому корпусі з ЕС-двигунами

• Рівень звукового тиску LpA на відстані 3 м: 49
• Тип крильчатки: Відцентрова крильчатка з назад загнутими лопатками
• Матеріал корпусу: Оцинкована сталь
• Встановлення в довільній позиції

	Одиниця виміру	ВКМц 315 ЕС
Розмір повітропроводу, який приєднується	мм	315
Фазність	-	1
Максимальна напруга живлення	В	230
Мінімальна напруга живлення	В	230
Частота мережі живлення	Гц	50/60
Номінальна потужність	Вт	164
Максимальний струм	А	1.25
Максимальна витрата повітря	м³/год	1370
Швидкість обертання	-	3588
Рівень звукового тиску LpA на відстані 3 м	дБ(А)	49
Вага	кг	5.3
Максимальна температура повітря що переміщується	°С	60
Мінімальна температура повітря що переміщується	°С	-25
Клас захисту	-	IPX4
Матеріал крильчатки	-	Пластик

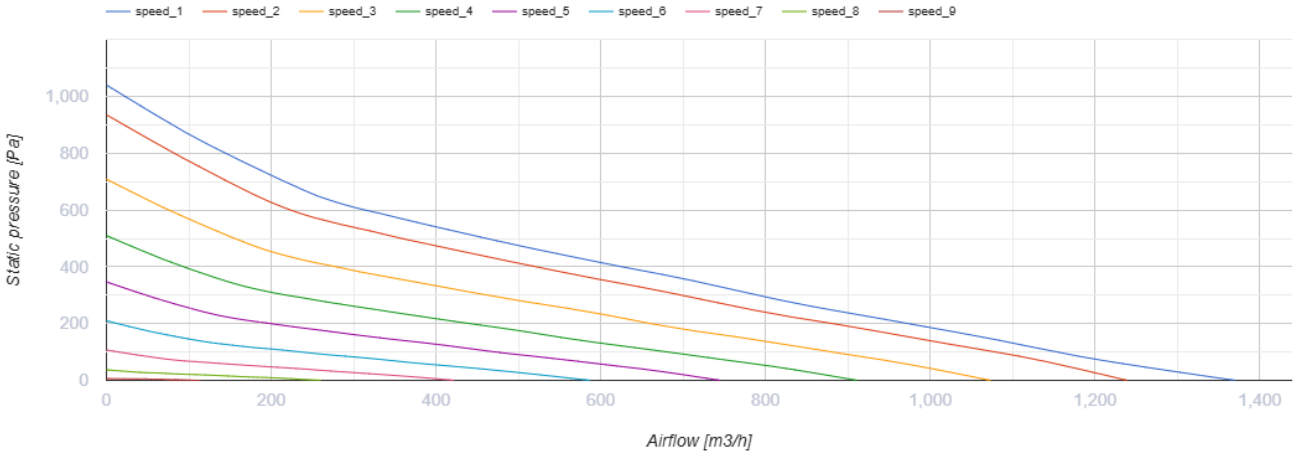

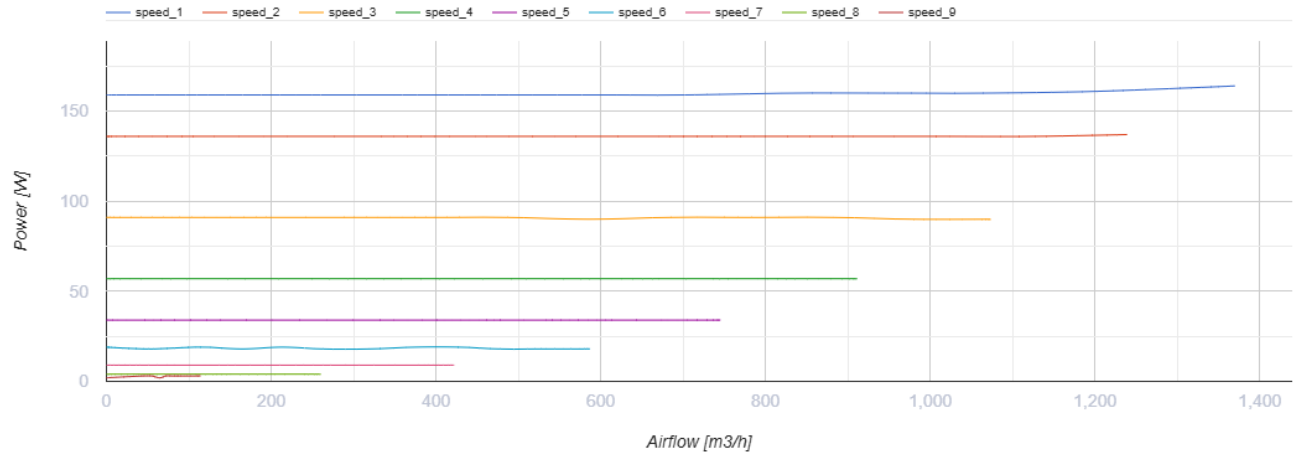

Розміри

Ø D	Ø D1	H	L	L1	L2
313	405	460	245	25	30

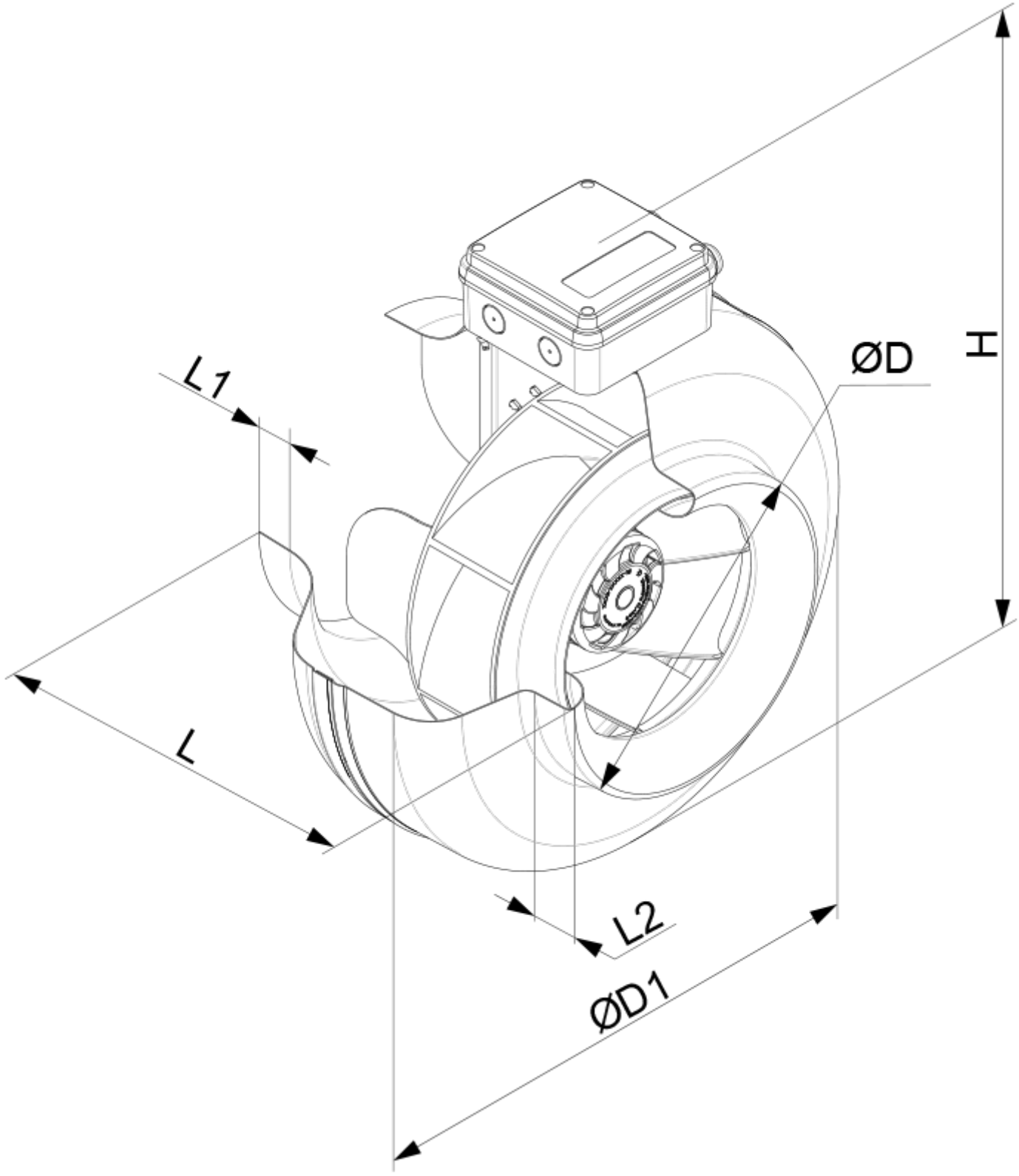

Аксесуари

Регулятори швидкості для EC-двигунів

Найменування	Фото	Опис

P-1/010		Регулятор швидкості для ЕС-двигунів