ВКОМ 200

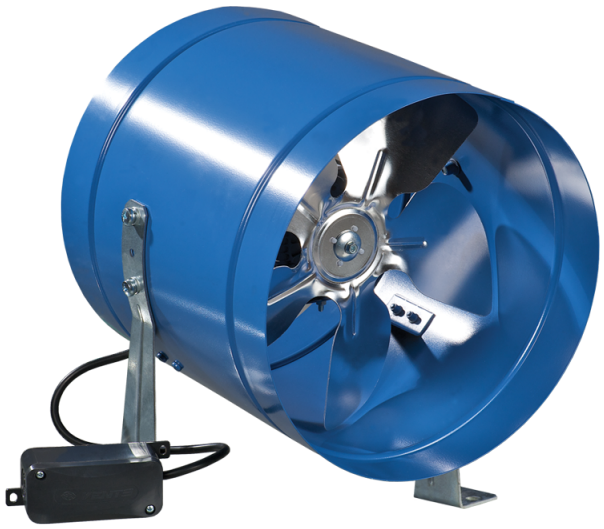

Канальні осьові вентилятори

• Рівень звукового тиску LpA на відстані 3 м: 33
• Тип крильчатки: Осьовий
• Матеріал корпусу: Сталь із полімерним покриттям
• Встановлення в довільній позиції

	Одиниця виміру	ВКОМ 200	
Розмір повітропроводу, який приєднується	мм	200	
Фазність	-	1	
Максимальна напруга живлення	В	240	
Мінімальна напруга живлення	В	220	
Частота мережі живлення	Гц	50	60
Номінальна потужність	Вт	33	
Максимальний струм	А	0.23	
Максимальна витрата повітря	м³/год	390	
Швидкість обертання	-	1300	
Рівень звукового тиску LpA на відстані 3 м	дБ(А)	33	
Вага	кг	2.4	
Максимальна температура повітря що переміщується	°C	40	
Мінімальна температура повітря що переміщується	°C	-30	
Клас захисту	-	IPX4	
Клас захисту приводу	-	IP44	
Матеріал крильчатки	-	Алюміній	

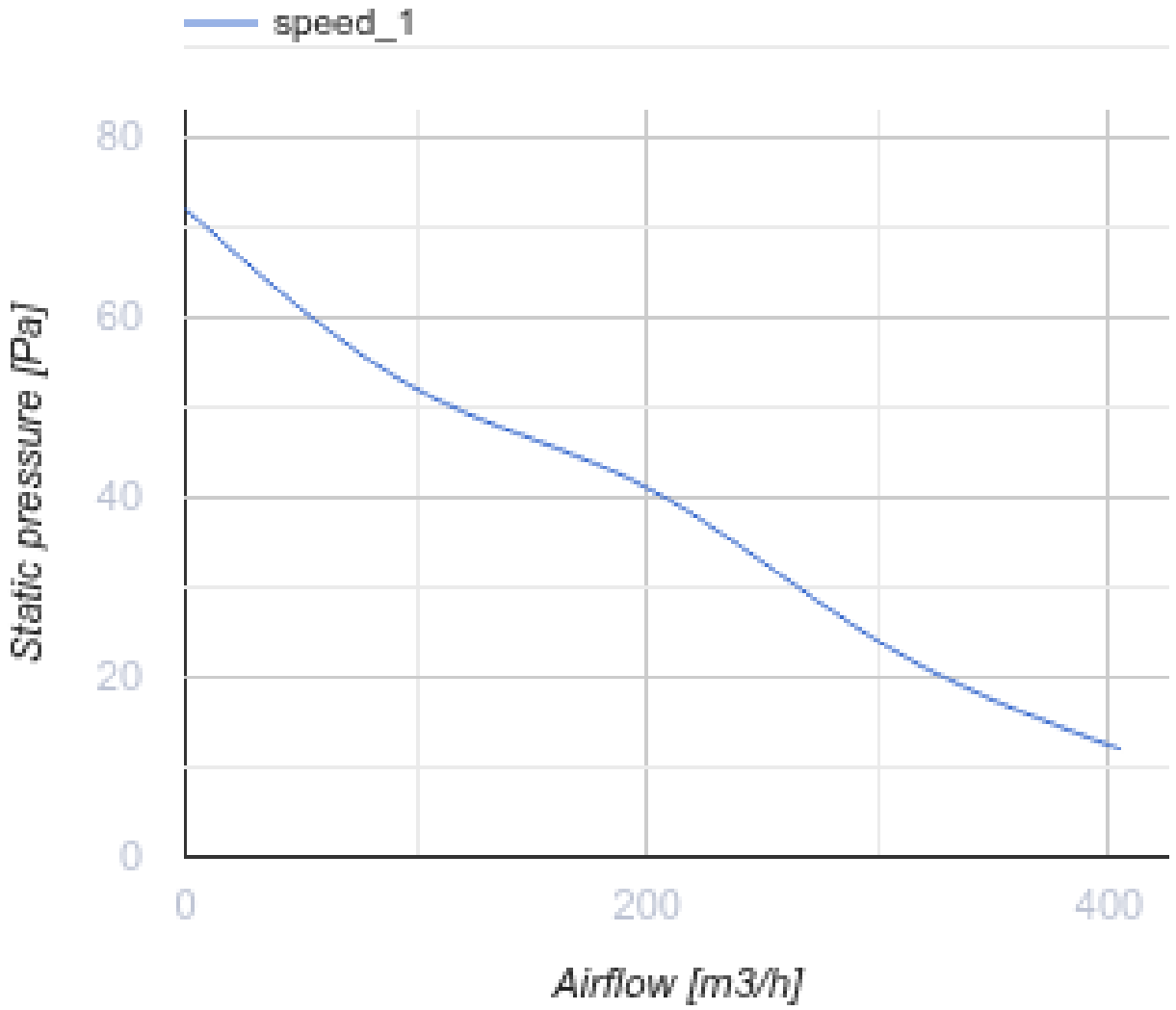
speed_1
80
60
40
20
0
Static pressure [Pa]
0
200
400
Airflow [m3/h]

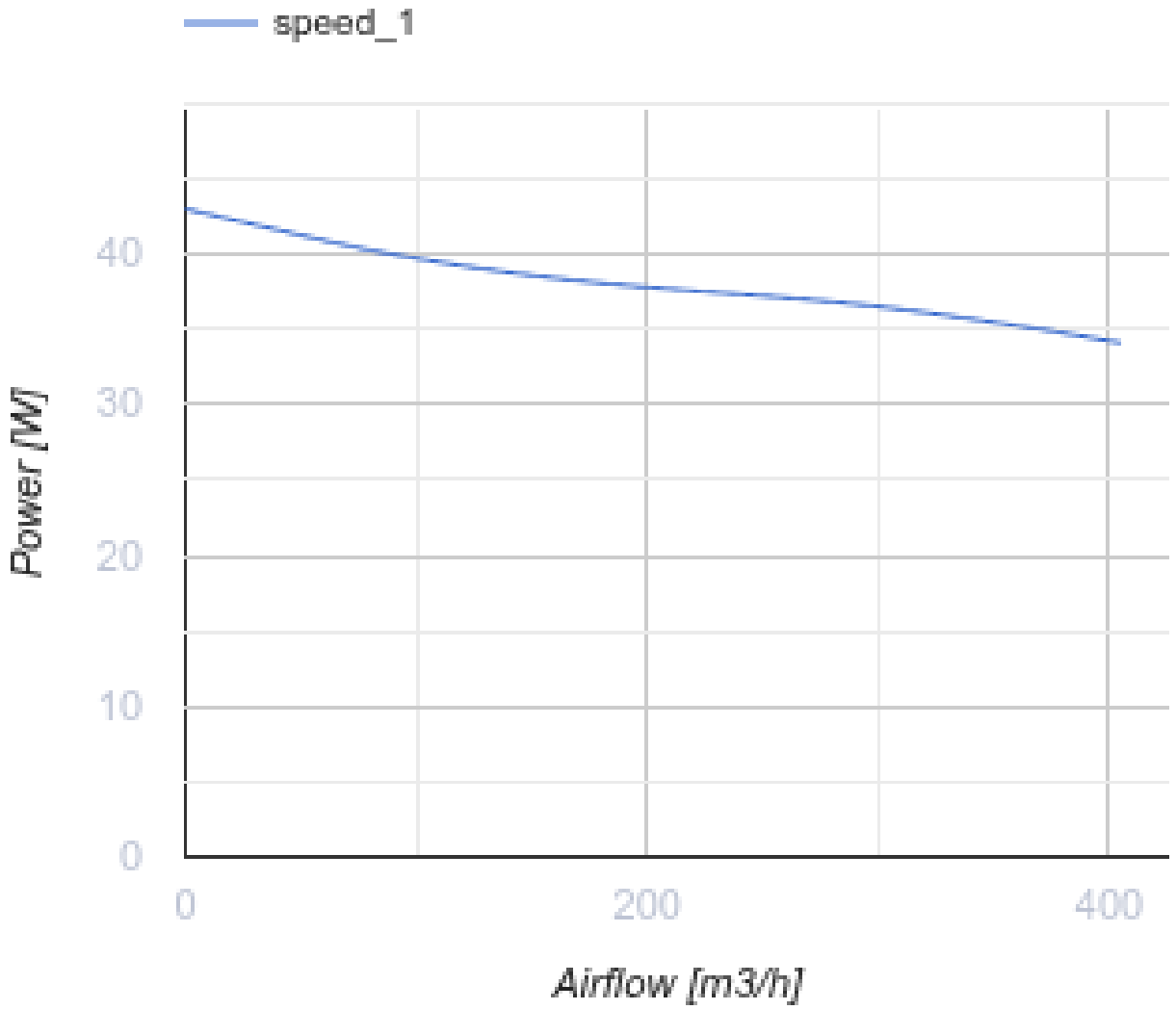

Розміри

ØD	B	L	L1	L3
208	228	220	40	30

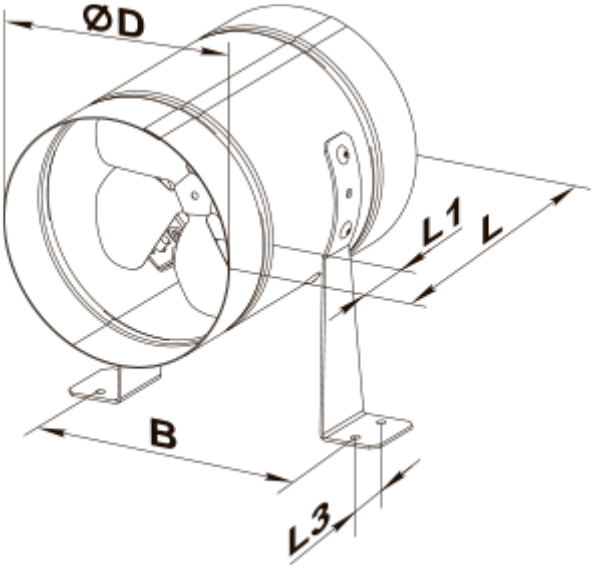
ØD
L1
L
B
L3

Екодизайн

Торгова марка	Вентс
Модель	ВКОМ 200
Тип приводу	External MSD or VSD
Тип теплообміннику	Немає
Статичний тиск за номінальної витрати повітря (Па)	42
Максимальні зовнішні витоки (%)	2.7
Статична ефективність (%)	8.6
Sound power level (дБ(А))	52
Ефективна потужність (кВт)	0.027
Декларований тип вентиляційної одиниці	NRVU UVU