ВКП 1000x500 Л3 ЕС

Канальні відцентрові вентилятори з назад загнутими лопатками з ЕС-двигунами

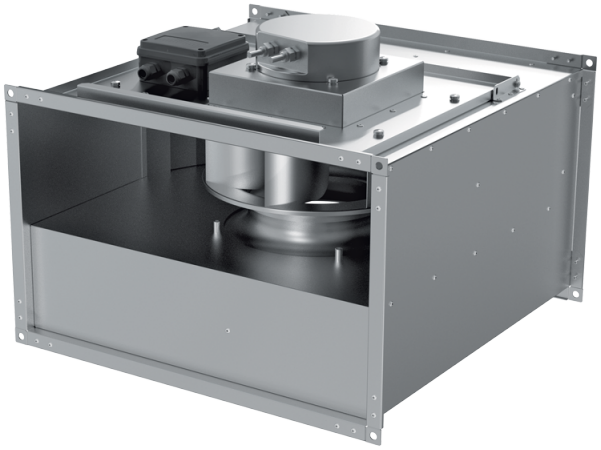

- Рівень звукового тиску LpA на відстані 3 м: 66
- Тип крильчатки: Відцентрова крильчатка з назад загнутими лопатками
- Матеріал корпусу: Оцинкована сталь
- Встановлення в довільній позиції

	Одиниця виміру	ВКП 1000x500 Л3 ЕС
Розмір повітропроводу, який приєднується	мм	1000x500
Фазність	-	3
Мінімальна напруга живлення	В	400
Максимальна напруга живлення	В	400
Частота мережі живлення	Гц	50/60
Номінальна потужність	Вт	3429
Максимальний струм	А	5
Максимальна витрата повітря	м³/год	11190
Швидкість обертання	-	1800
Рівень звукового тиску LpA на відстані 3 м	дБ(А)	66
Вага	кг	77
Максимальна температура повітря що переміщується	°C	50
Мінімальна температура повітря що переміщується	°C	-25
Клас захисту	-	IPX4
Клас захисту приводу	-	IP54
Матеріал крильчатки	-	Алюміній

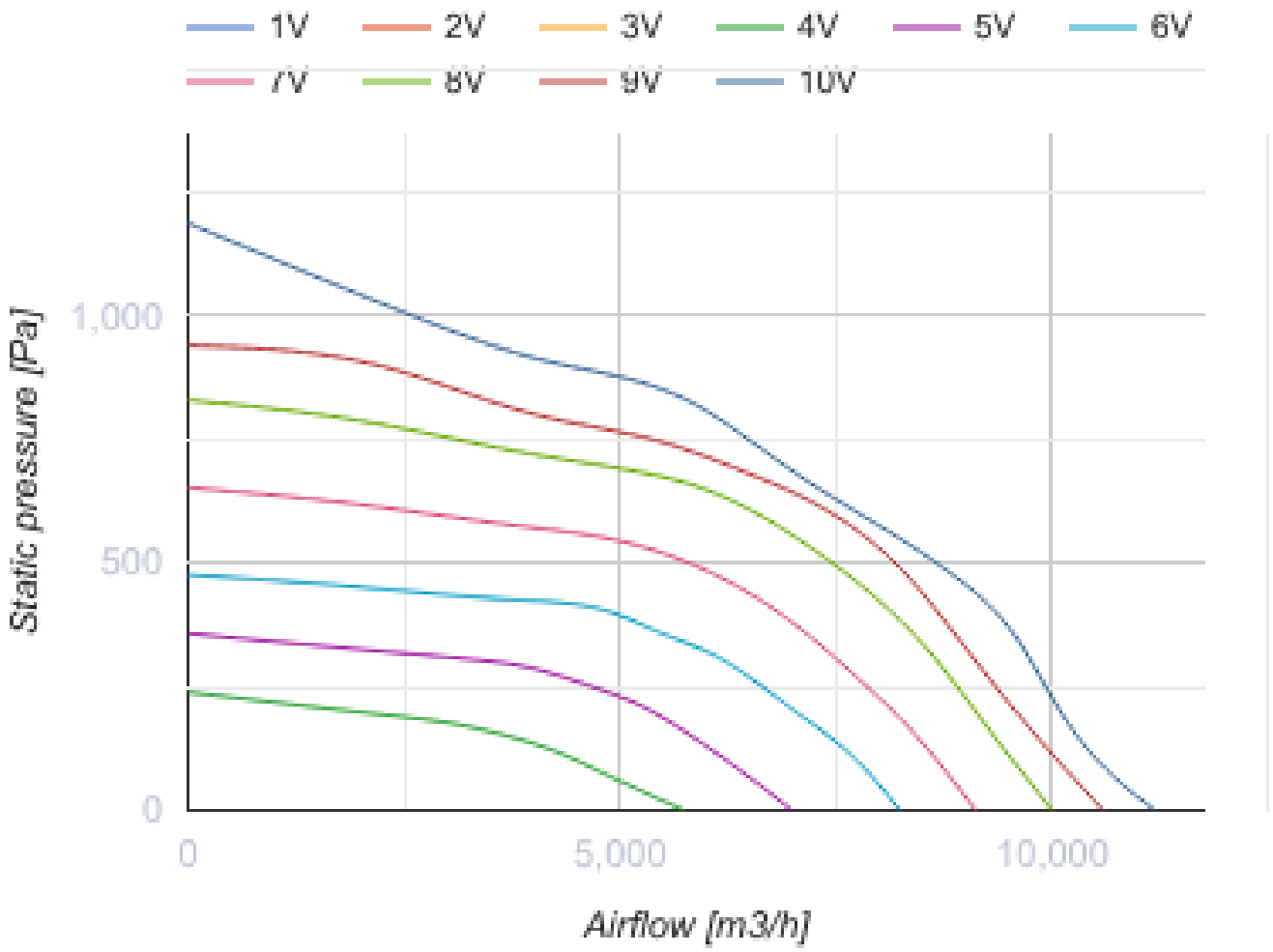
1V
2V
3V
4V
5V
6V
7V
8V
9V
10V
Static pressure [Pa]
1,000
500
0
0
5,000
10,000
Airflow [m3/h]

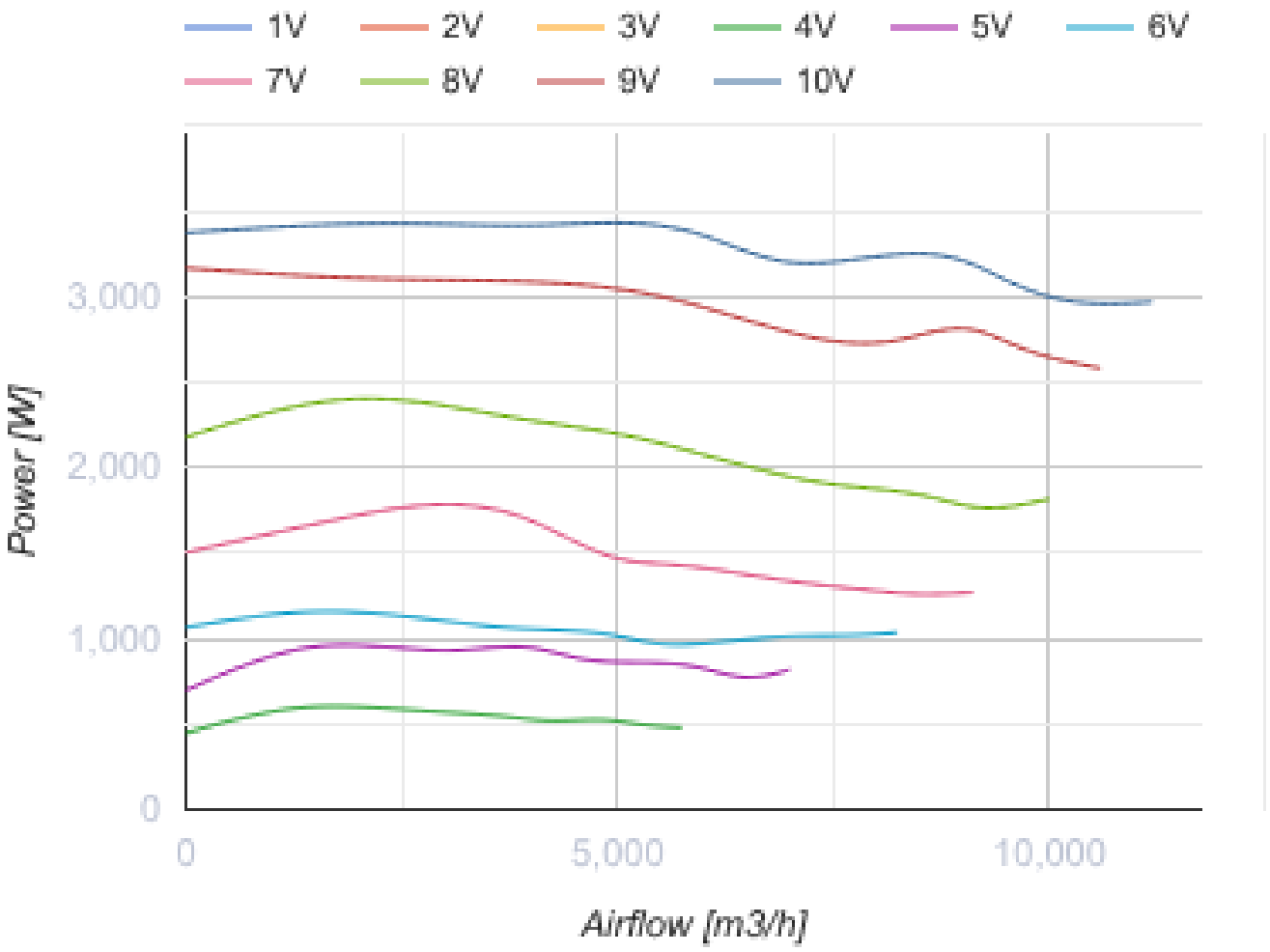

Розміри

B	B1	B2	H	H1	H2	H3	L
1000	1020	1040	500	520	540	656	950

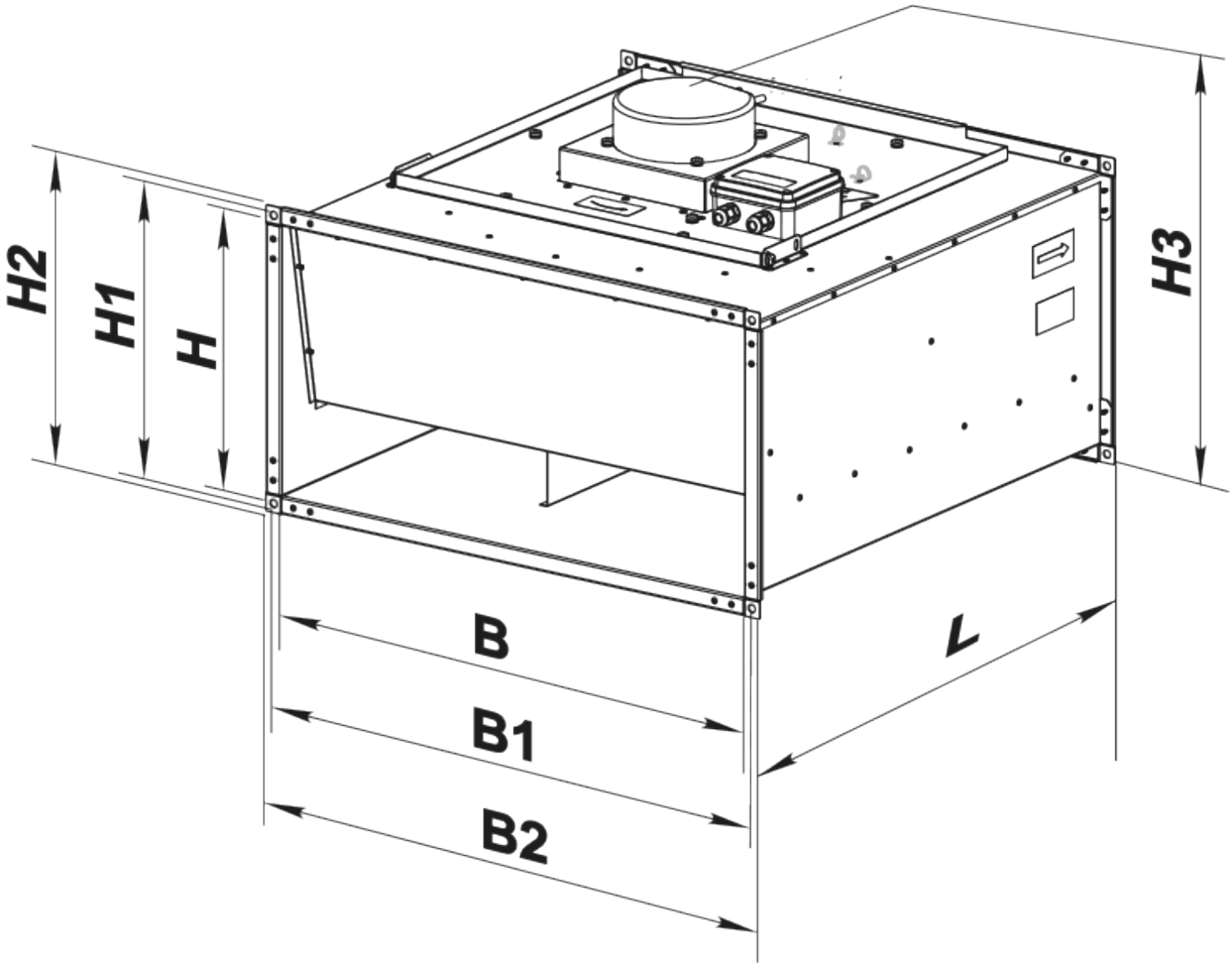

Аксесуари

Шумоглушники для прямокутних каналів

Найменування	Фото	Опис

СР 1000x500	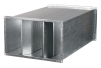	Пластинчастий шумоглушник для встановлення в прямокутних каналах

Фільтр-бокси для прямокутних каналів

Найменування	Фото	Опис
ФБ 1000x500		Касетні повітряні фільтри з прямокутним перерізом
ФБК 1000x500-4		Кишенькові повітряні фільтри із прямокутним перерізом
ФБК 1000x500-5		Кишенькові повітряні фільтри із прямокутним перерізом
ФБК 1000x500-7		Кишенькові повітряні фільтри із прямокутним перерізом

Гнучкі зєднувачі для прямокутних каналів

Найменування	Фото	Опис
ВВГ 1000x500		Гнучкі віброгасильні вставки для прямокутних каналів

Водяні нагрівачі

Найменування	Фото	Опис
НКВ 1000x500-2		Канальні водяні нагрівачі для підігрівання припливного повітря або підігрівач для ПВУ з прямокутним перерізом
НКВ 1000x500-3		Канальні водяні нагрівачі для підігрівання припливного повітря або підігрівач для ПВУ з прямокутним перерізом

Електричні нагрівачі для вентиляційних систем

Найменування	Фото	Опис
НК 1000x500-45,0-3		Канальні електричні нагрівачі з прямокутним перерізом
НК 1000x500-54,0-3		Канальні електричні нагрівачі з прямокутним перерізом

Регулятори витрати повітря для централізованих ПВУ

Найменування	Фото	Опис
РРВ 1000x500		Регулятори витрати повітря

Водяні охолоджувачі для вентиляційних систем

Найменування	Фото	Опис
ОКВ 1000x500-3		Канальні водяні охолоджувачі повітря з прямокутним перерізом

Фреонові охолоджувачі для централізованих ПВУ

Найменування	Фото	Опис
ОКФ 1000x500-3		Канальні охолоджувачі повітря з прямим випарним охолодженням з прямокутним перерізом

Екодизайн

Торгова марка	Вентс
Модель	ВКП 1000x500 Л3 ЕС
Тип приводу	Integrated VSD
Тип теплообміннику	Немає
Статичний тиск за номінальної витрати повітря (Па)	362
Максимальні зовнішні витоки (%)	2.7
Статична ефективність (%)	62.3
Декларований тип вентиляційної одиниці	NRVU UVU
Ефективна потужність (кВт)	0.974
Sound power level (дБ(А))	86