ВКП 125

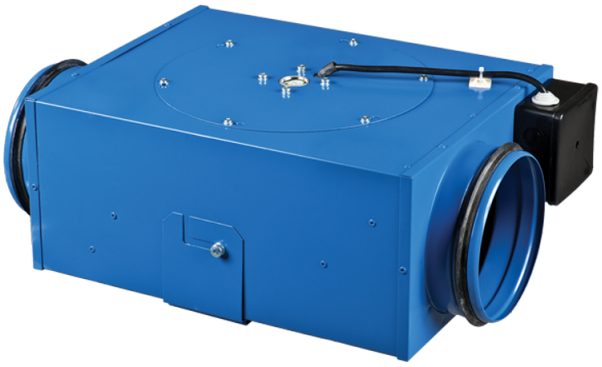

Відцентрові вентилятори у металевому корпусі для круглих каналів

• Максимальна витрата повітря: 340
• Рівень звукового тиску LpA на відстані 3 м: 48
• Тип двигуна: AC
• Тип крильчатки: Відцентровий назад загнуті лопатки
• Матеріал корпусу: Сталь із полімерним покриттям
• Встановлення в довільній позиції

	Одиниця виміру	ВКП 125
Розмір повітропроводу, який приєднується	мм	125
Мінімальна напруга живлення	В	220
Максимальна напруга живлення	В	240
Частота мережі живлення	Гц	50/60
Номінальна потужність	Вт	58
Максимальний струм	А	0.26
Максимальна витрата повітря	$м^3$/год	340
Рівень звукового тиску LpA на відстані 3 м	дБ(А)	48
Вага	кг	4.55
Максимальна температура повітря що переміщується	°C	50
Мінімальна температура повітря що переміщується	°C	-25
Клас захисту	-	IPX4
Клас захисту приводу	-	IP44
Відповідність нормам ERP	-	2016, 2018
Холодний - Питома витрата енергії (SEC)	кВт.год/($м^2$/рік)	53.4
Клас енергоспоживання в холодному кліматі	-	A+
Помірний - Питома витрата енергії (SEC)	кВт.год/($м^2$/рік)	26.4
Клас енергоспоживання в помірному кліматі	-	B
Теплий - Питома витрата енергії (SEC)	кВт.год/($м^2$/рік)	10.9
Клас енергоспоживання в теплому кліматі	-	E
Категорія установки	-	Вентиляційна установка для житлових приміщень

Тип установки	-	Unidirectional
Тип приводу	-	Змінна швидкість
Тип теплообміннику	-	Немає
Максимальна витрата повітря	м^3/год	310
Споживана потужність	Вт	58
Еталонна об'ємна витрата	м^3/с	0.06
Статичний тиск у вихідній точці	Па	50
Питома споживана потужність у вихідній точці	Вт/(м^3/год)	0.147
Спосіб керування приводом	-	Локальне регулювання споживання
Максимальні зовнішні витоки	%	2.7
Холодний - Річне споживання електроенергії (AEC)	кВт.год/рік	78
Помірний - Річне споживання електроенергії (AEC)	кВт.год/рік	78
Теплий - Річне споживання електроенергії (AEC)	кВт.год/рік	78
Холодний - Річне енергозбереження (AHS)	кВт.год/рік	5536
Річне збереження тепла в помірному кліматі	кВт.год/рік	2830
Річне збереження тепла в теплому кліматі	кВт.год/рік	1280
Декларований тип вентиляційної одиниці	-	RVU UVU
Sound power level	дБ(А)	48

Розміри
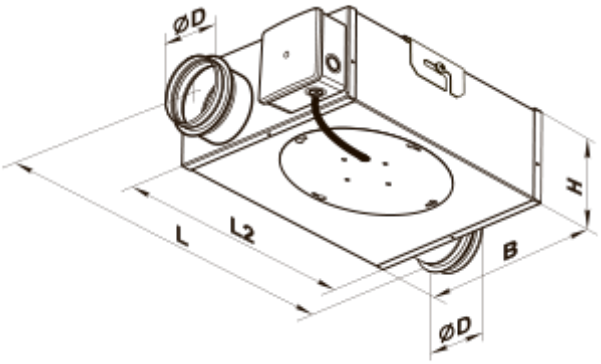
ØD	B	H	L	L2
124	252	133	420	321