ВКП 125 міні С



Канальні відцентрові вентилятори

• Рівень звукового тиску LpA на відстані 3 м: 47
• Тип крильчатки: Відцентрова крильчатка з вперед загнутими лопатками
• Матеріал корпусу: Сталь із полімерним покриттям
• Встановлення в довільній позиції

	Одиниця виміру	ВКП 125 міні С
Розмір повітропроводу, який приєднується	мм	125
Фазність	-	1
Мінімальна напруга живлення	В	230
Максимальна напруга живлення	В	230
Частота мережі живлення	Гц	50
Номінальна потужність	Вт	127
Максимальний струм	А	0.55
Максимальна витрата повітря	м³/год	414
Швидкість обертання	-	2800
Рівень звукового тиску LpA на відстані 3 м	дБ(А)	47
Вага	кг	5.8
Максимальна температура повітря що переміщується	°С	50
Клас захисту	-	IPX4
Клас захисту приводу	-	IP44
Матеріал крильчатки	-	Пластик

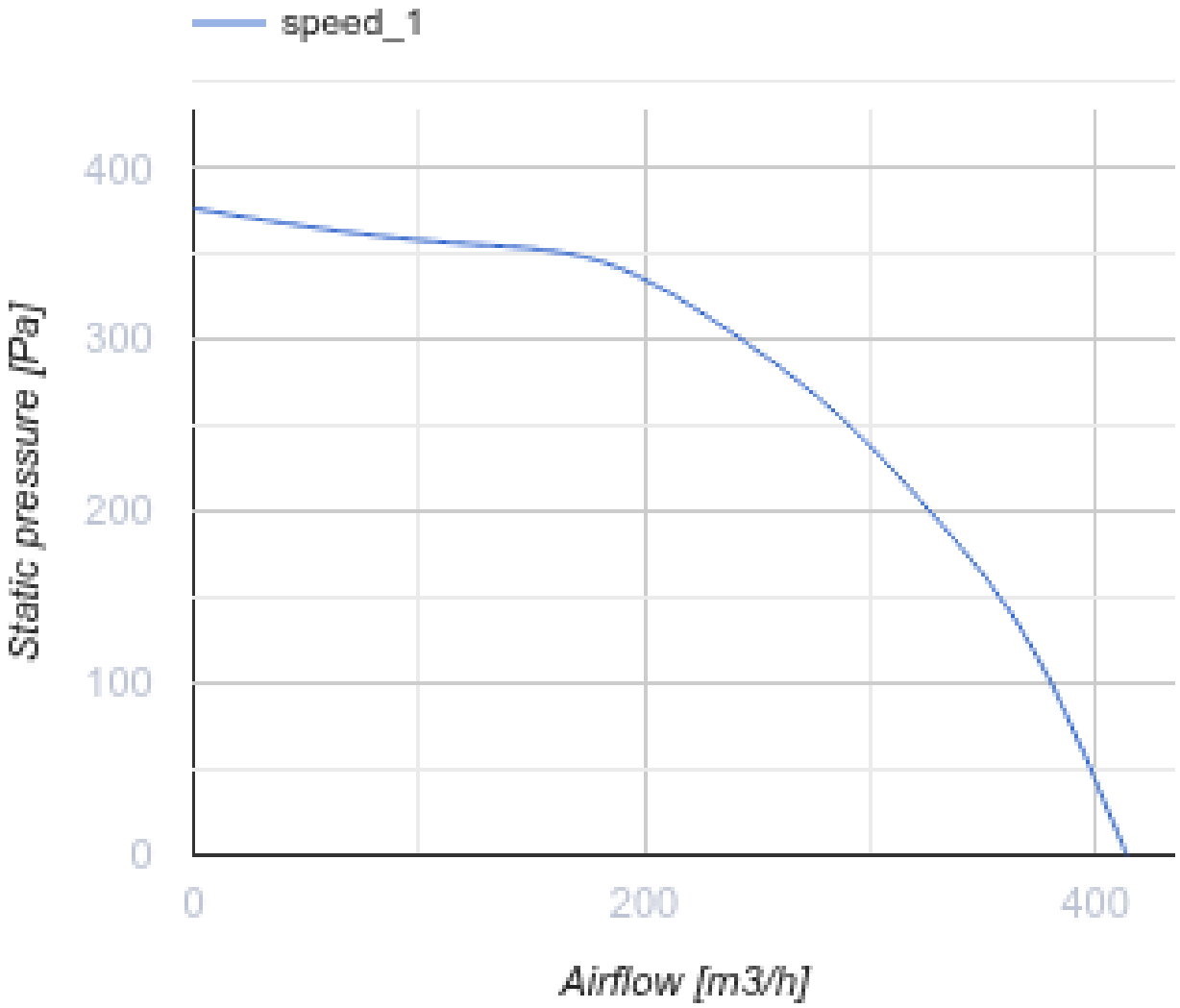
speed_1
400
300
200
100
0
Static pressure [Pa]
0
200
400
Airflow [m3/h]

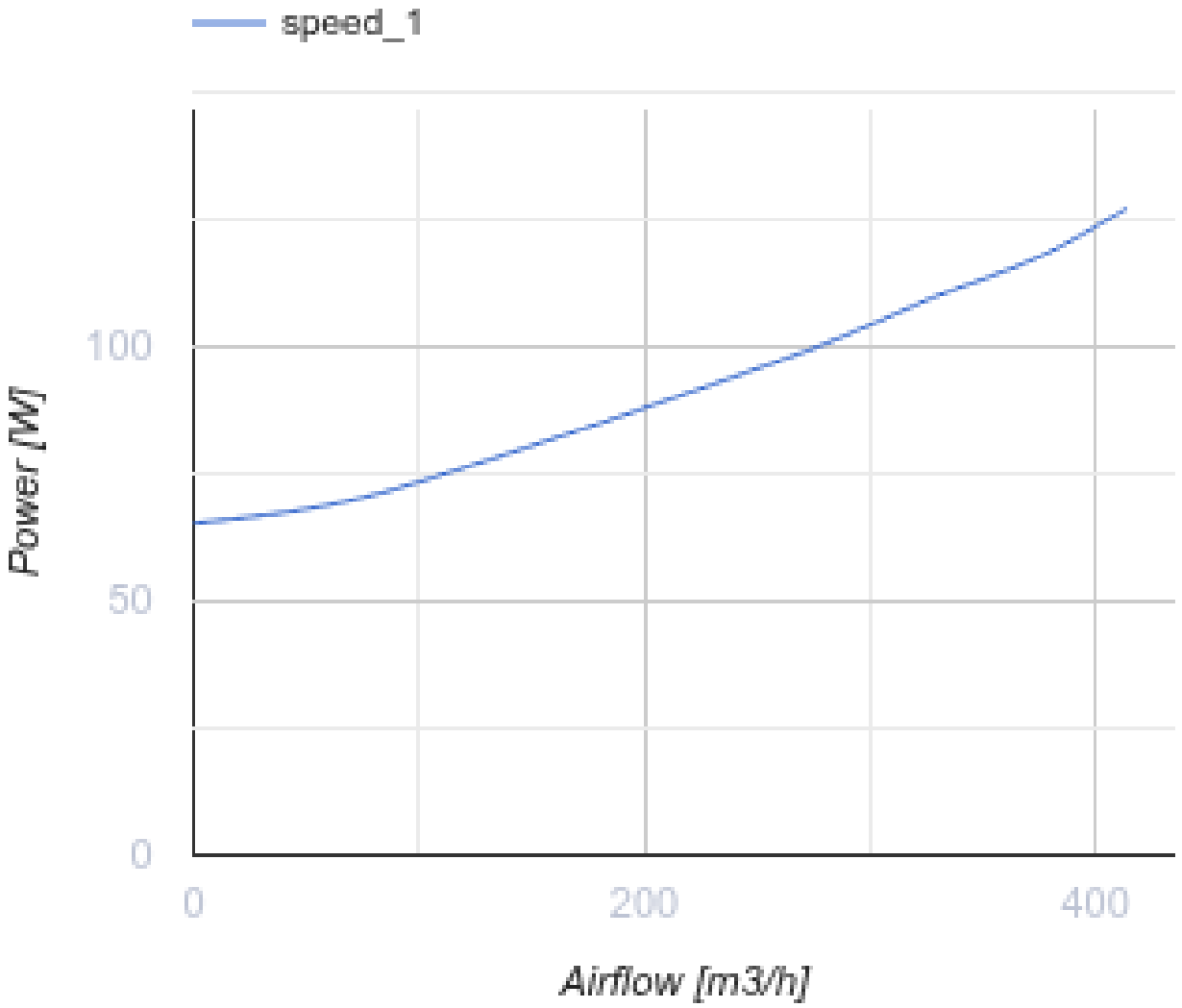

Розміри

ØD	ØD1	B	H	L	L2
124	124	270	141	397	299

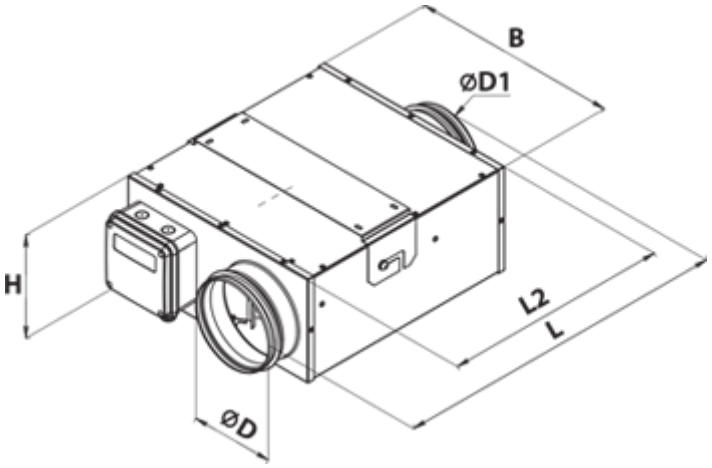
B
ØD1
H
L2
L
ØD

Екодизайн

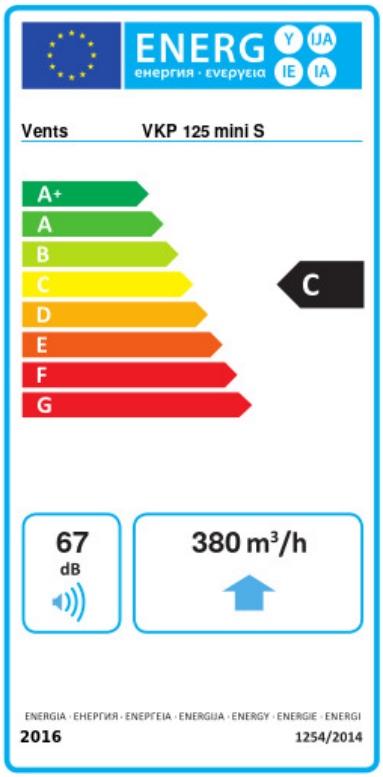

Торгова марка	Вентс					
Модель	ВКП 125 міні С					
Питоме споживання енергії (кВт.год/(м²/рік))	Холодний		Помірний		Теплий	
	-50.5	A+	-23.5	C	-7.9	F
Тип установки	Односпрямована					
Тип приводу	Змінна швидкість					
Тип теплообміннику	Немає					
Максимальна витрата повітря (м³/год)	380					
Споживана потужність (Вт)	118					
Еталонна об'ємна витрата (м³/с)	0.074					
Статичний тиск у вихідній точці (Па)	50					
Питома споживана потужність у вихідній точці (Вт/(м³/год))	0.367					
Спосіб керування приводом	Локальне регулювання споживання					
Максимальні зовнішні витоки (%)	2.7					
Декларований тип вентиляційної одиниці	RVU UVU					
Sound power level (дБ(А))	67					
Річне споживання електрики (кВт.год/рік)	Холодний		Помірний		Теплий	
	194		194		194	
Річне збереження тепла (кВт.год/рік)	Холодний		Помірний		Теплий	
	5536		2830		1280	