ВКП 300x150 M1 EC

Канальні відцентрові вентилятори з назад загнутими лопатками з EC-двигунами

• Рівень звукового тиску LpA на відстані 3 м: 44
• Тип крильчатки: Відцентрова крильчатка з назад загнутими лопатками
• Матеріал корпусу: Оцинкована сталь
• Встановлення в довільній позиції

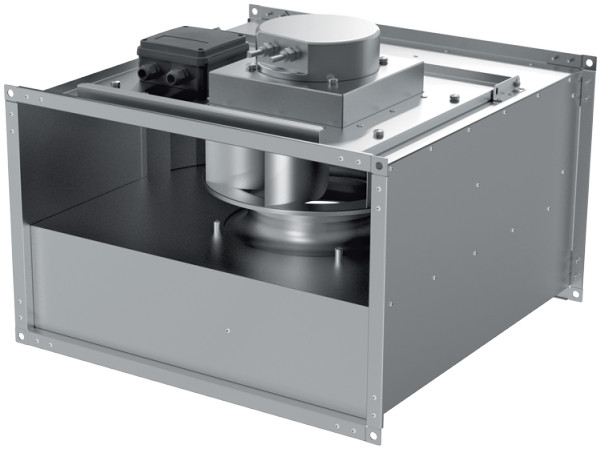

	Одиниця виміру	ВКП 300x150 M1 EC
Розмір повітропроводу, який приєднується	мм	300x150
Фазність	-	1
Мінімальна напруга живлення	В	230
Максимальна напруга живлення	В	230
Частота мережі живлення	Гц	50/60
Номінальна потужність	Вт	97
Максимальний струм	А	0.73
Максимальна витрата повітря	м³/год	565
Швидкість обертання	-	3300
Рівень звукового тиску LpA на відстані 3 м	дБ(А)	44
Вага	кг	5.5
Максимальна температура повітря що переміщується	°C	50
Мінімальна температура повітря що переміщується	°C	-25
Клас захисту	-	IPX4
Клас захисту приводу	-	IP55
Матеріал крильчатки	-	Пластик

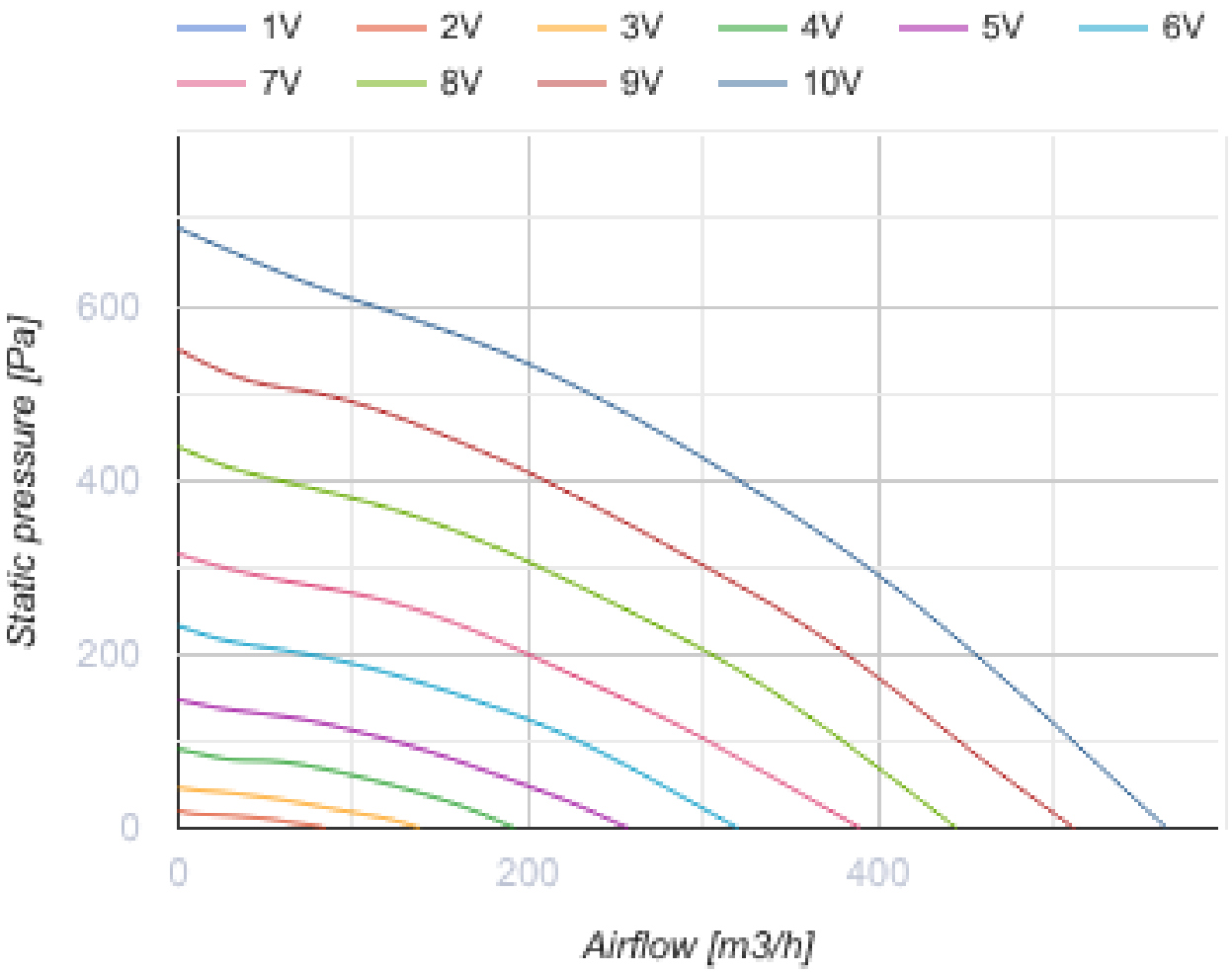
1V
2V
3V
4V
5V
6V
7V
8V
9V
10V
Static pressure [Pa]
600
400
200
0
0
200
400
Airflow [m3/h]

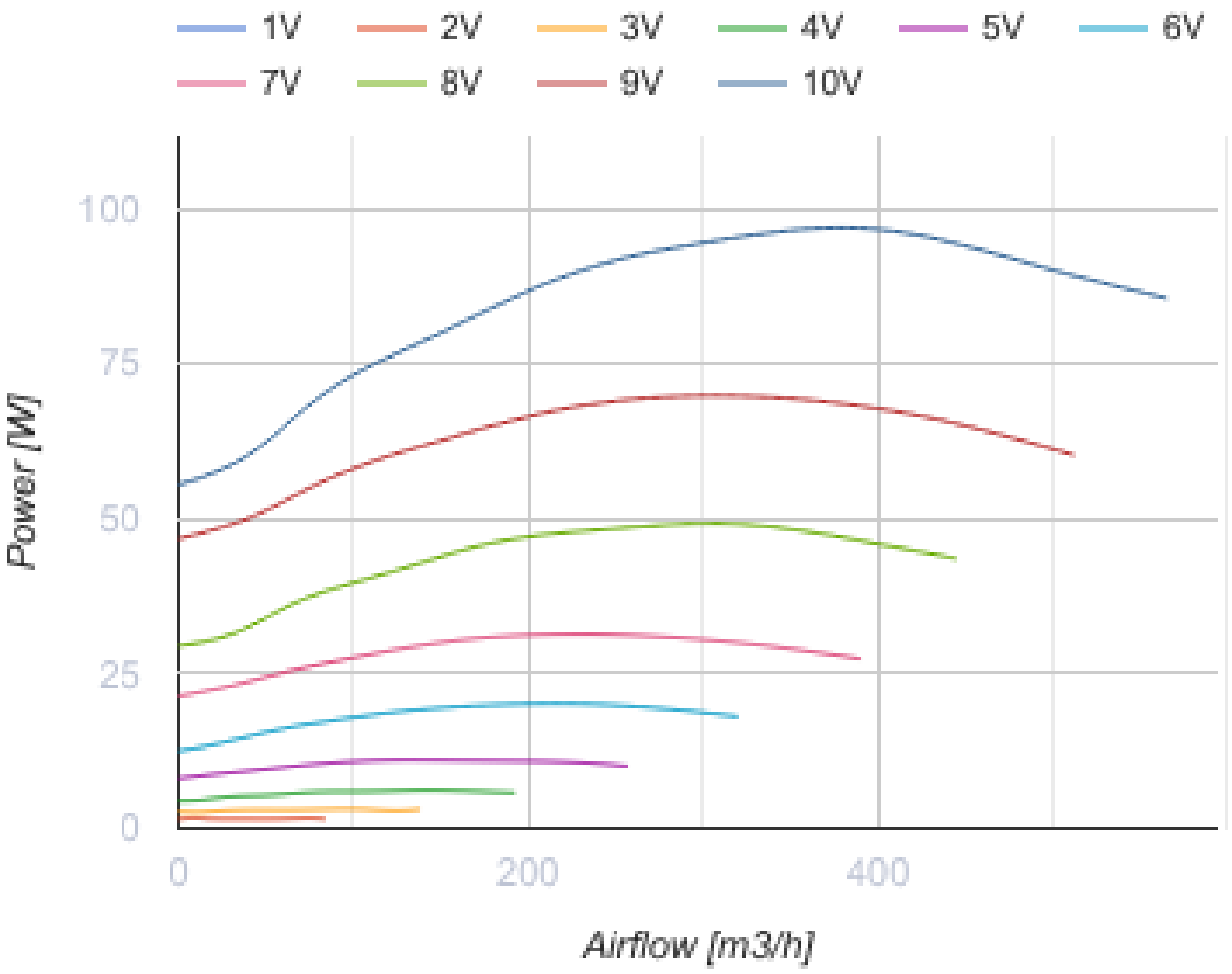

Розміри

B	B1	B2	H	H1	H2	H3	L
300	320	340	150	170	190	228	350

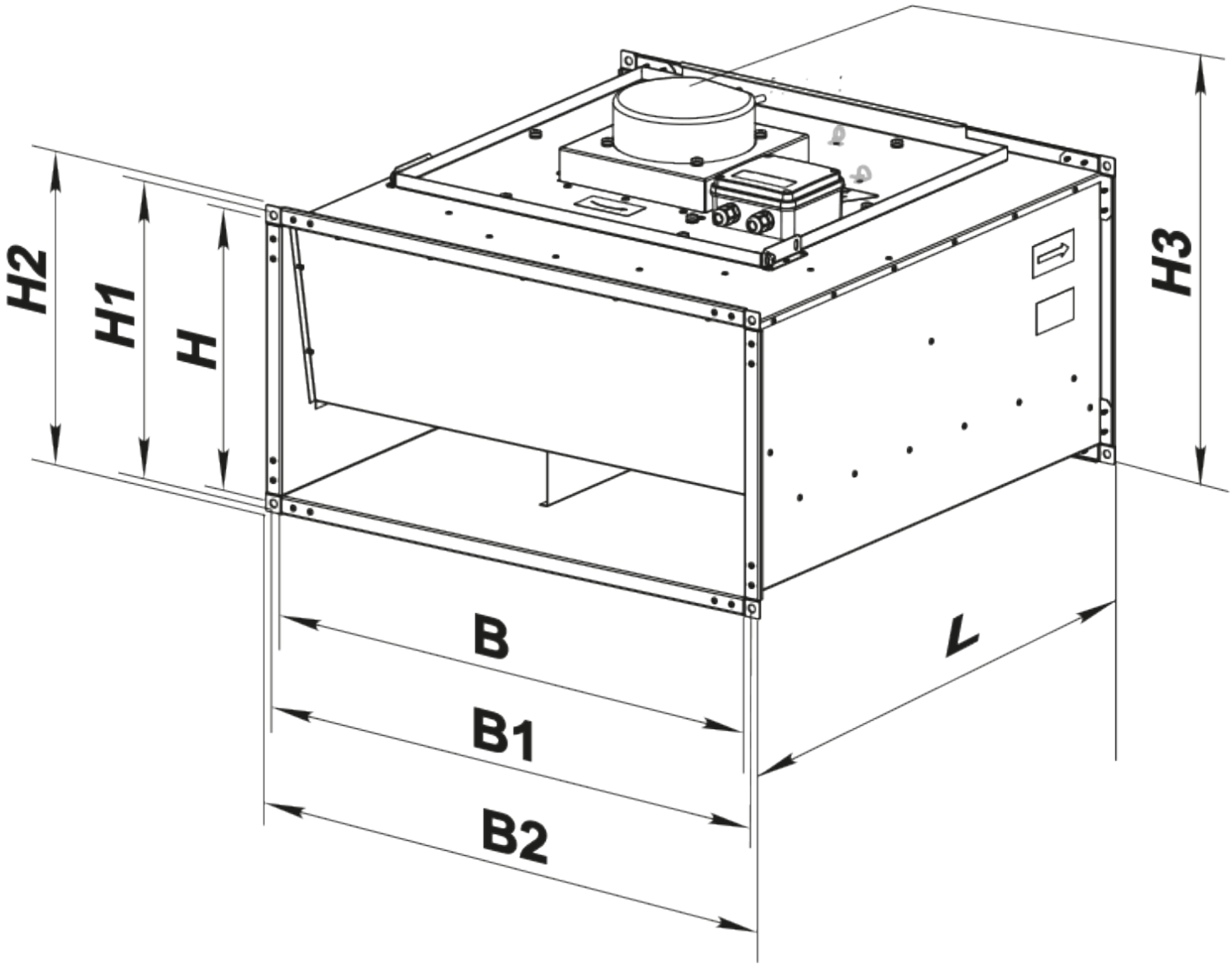

Аксесуари

Гнучкі зєднувачі для прямокутних каналів

Найменування	Фото	Опис

ВВГ 300х150		Гнучкі віброгасильні вставки для прямокутних каналів

Екодизайн

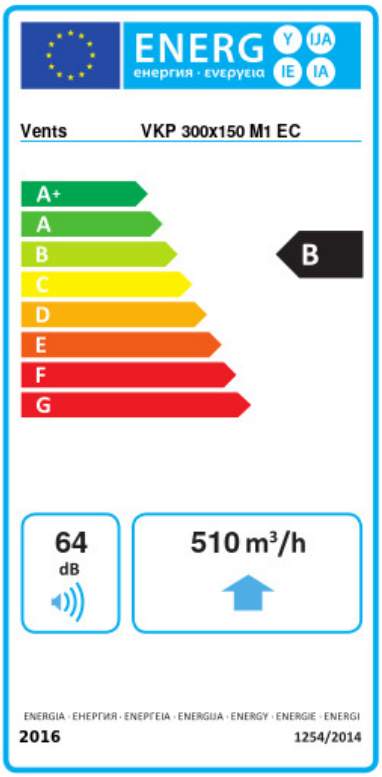

Торгова марка	Вентс					
Модель	ВКП 300x150 M1 EC					
Питоме споживання енергії (кВт.год/(м²/рік))	Холодний		Помірний		Теплий	
	-54.3	A+	-27.2	B	-11.7	E
Тип установки	Односпрямована					
Тип приводу	Змінна швидкість					
Тип теплообміннику	Немає					
Максимальна витрата повітря (м³/год)	510					
Споживана потужність (Вт)	90					
Еталонна об'ємна витрата (м³/с)	0.099					
Статичний тиск у вихідній точці (Па)	50					
Питома споживана потужність у вихідній точці (Вт/(м³/год))	0.082					
Спосіб керування приводом	Локальне регулювання споживання					
Максимальні зовнішні витоки (%)	2.7					
Декларований тип вентиляційної одиниці	RVU UVU					
Sound power level (дБ(A))	64					
Річне споживання електрики (кВт.год/рік)	Холодний		Помірний		Теплий	
	43		43		43	
Річне збереження тепла (кВт.год/рік)	Холодний		Помірний		Теплий	
	5536		2830		1280	