ВКП 400x200 M1 EC

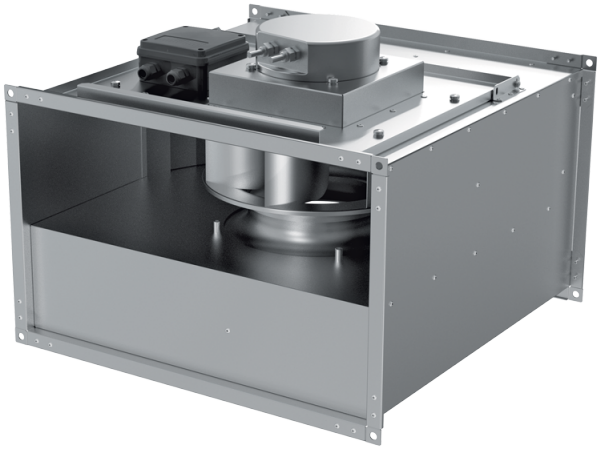

Канальні відцентрові вентилятори з назад загнутими лопатками з EC-двигунами

• Рівень звукового тиску LpA на відстані 3 м: 43
• Тип крильчатки: Відцентрова крильчатка з назад загнутими лопатками
• Матеріал корпусу: Оцинкована сталь
• Встановлення в довільній позиції

	Одиниця виміру	ВКП 400x200 M1 EC
Розмір повітропроводу, який приєднується	мм	400x200
Фазність	-	1
Мінімальна напруга живлення	В	230
Максимальна напруга живлення	В	230
Частота мережі живлення	Гц	50/60
Номінальна потужність	Вт	91
Максимальний струм	А	0.69
Максимальна витрата повітря	м³/год	810
Швидкість обертання	-	2470
Рівень звукового тиску LpA на відстані 3 м	дБ(А)	43
Вага	кг	8.3
Максимальна температура повітря що переміщується	°C	50
Мінімальна температура повітря що переміщується	°C	-25
Клас захисту	-	IPX4
Клас захисту приводу	-	IP55
Матеріал крильчатки	-	Пластик

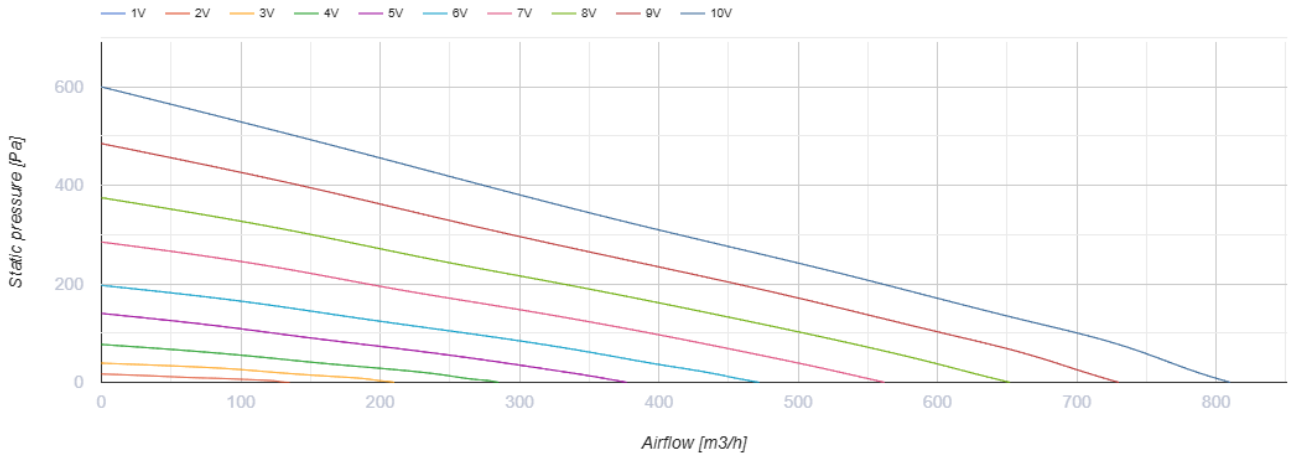

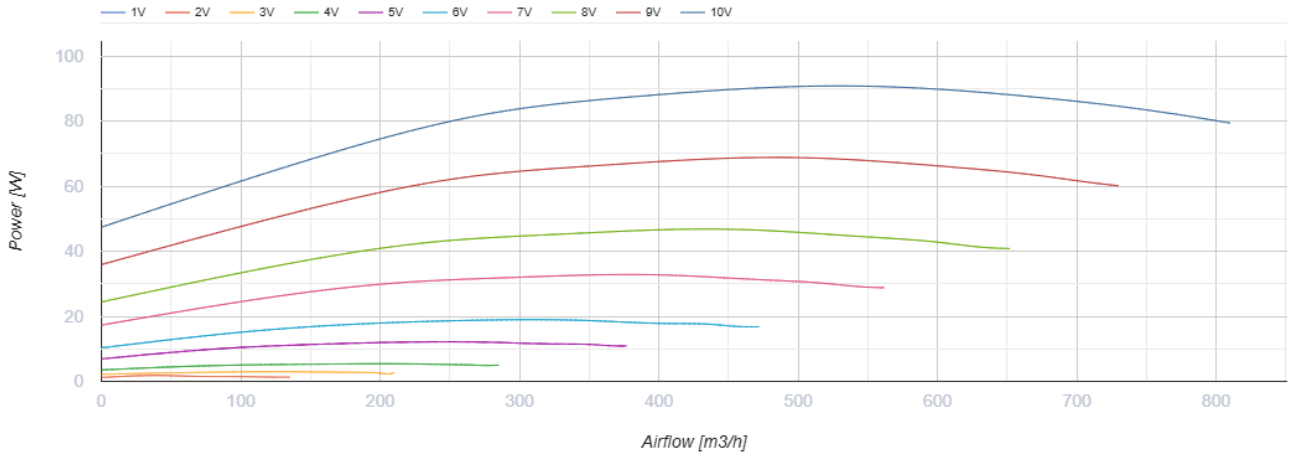

Розміри

B	B1	B2	H	H1	H2	H3	L
400	420	440	200	220	240	278	440

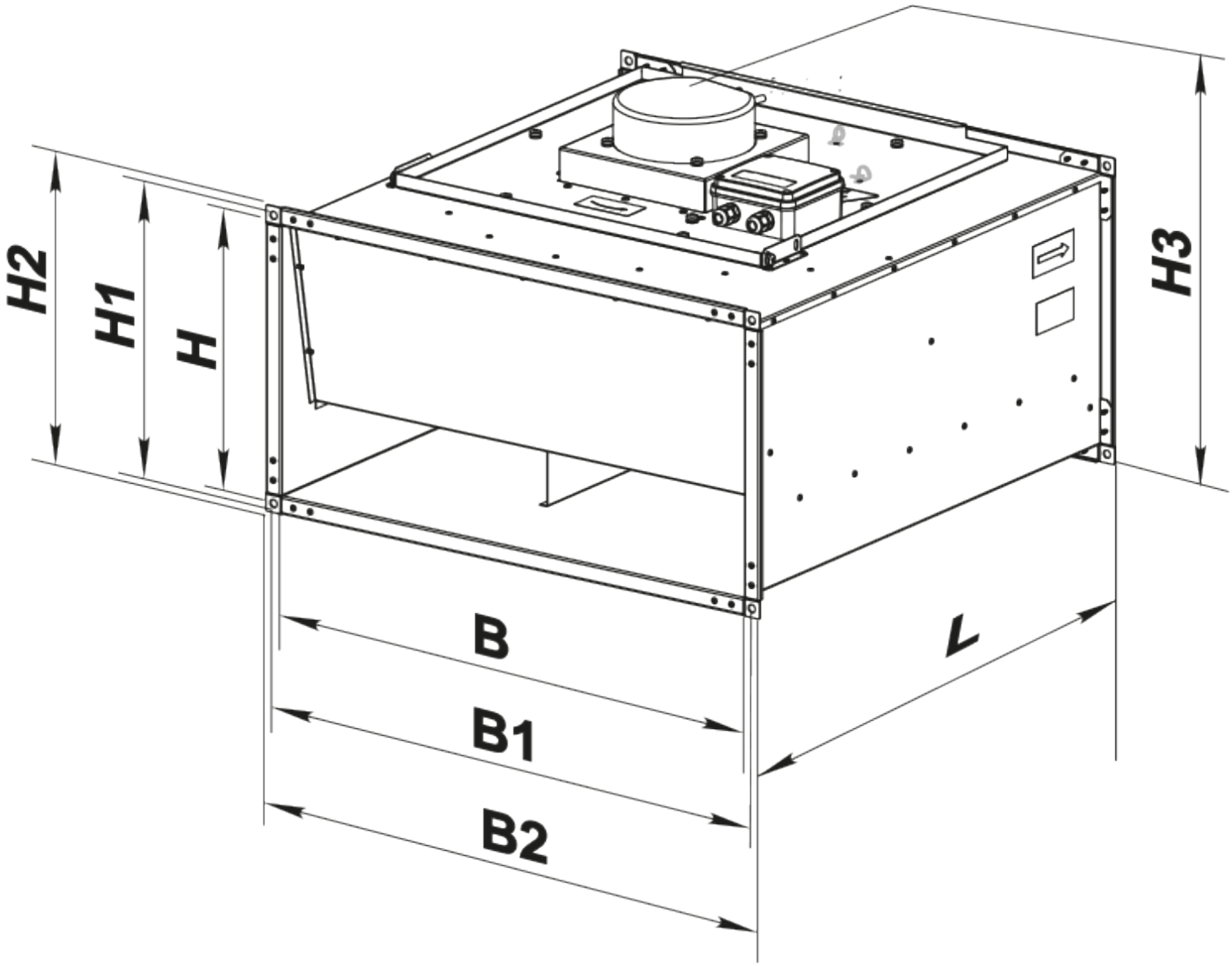

Аксесуари

Шумоглушники для прямокутних каналів

Найменування	Фото	Опис

СР 400x200	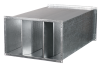	Пластинчастий шумоглушник для встановлення в прямокутних каналах

Фільтр-бокси для прямокутних каналів

Найменування	Фото	Опис
ФБ 400x200		Касетні повітряні фільтри з прямокутним перерізом
ФБК 400x200-4		Кишенькові повітряні фільтри із прямокутним перерізом
ФБК 400x200-5		Кишенькові повітряні фільтри із прямокутним перерізом
ФБК 400x200-7		Кишенькові повітряні фільтри із прямокутним перерізом

Заслінки для прямокутних каналів

Найменування	Фото	Опис
КОМ1 400x200		Зворотний гравітаційний клапан для перекриття повітряного потоку в прямокутних повітропроводах
КР 400x200		Повітряні заслінки для регулювання витрати повітря у каналах прямокутного перерізу

Гнучкі зєднувачі для прямокутних каналів

Найменування	Фото	Опис
ВВГ 400x200		Гнучкі віброгасильні вставки для прямокутних каналів

Водяні нагрівачі

Найменування	Фото	Опис
НКВ 400x200-2		Канальні водяні нагрівачі для підігрівання припливного повітря або підігрівач для ПВУ з прямокутним перерізом
НКВ 400x200-4		Канальні водяні нагрівачі для підігрівання припливного повітря або підігрівач для ПВУ з прямокутним перерізом

Електричні нагрівачі для вентиляційних систем

Найменування	Фото	Опис
НК 400x200-4,5-3		Канальні електричні нагрівачі з прямокутним перерізом
НК 400x200-6,0-3		Канальні електричні нагрівачі з прямокутним перерізом
НК 400x200-7,5-3		Канальні електричні нагрівачі з прямокутним перерізом
НК 400x200-9,0-3		Канальні електричні нагрівачі з прямокутним перерізом
НК 400x200-10,5-3		Канальні електричні нагрівачі з прямокутним перерізом
НК 400x200-12,0-3		Канальні електричні нагрівачі з прямокутним перерізом
НК 400x200-15,0-3		Канальні електричні нагрівачі з прямокутним перерізом

Водяні охолоджувачі для вентиляційних систем

Найменування	Фото	Опис
ОКВ 400x200-3		Канальні водяні охолоджувачі повітря з прямокутним перерізом

Регулятори витрати повітря для централізованих ПВУ

Найменування	Фото	Опис
РРВ 400x200		Регулятори витрати повітря

Фреонові охолоджувачі для централізованих ПВУ

Найменування	Фото	Опис
ОКФ 400x200-3		Канальні охолоджувачі повітря з прямим випарним охолодженням з прямокутним перерізом

Екодизайн

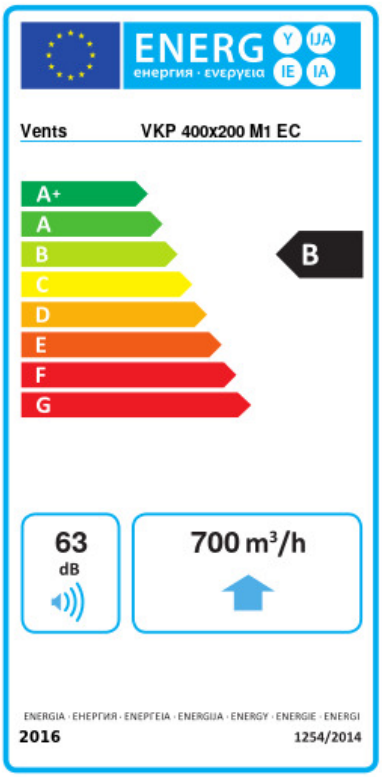

Торгова марка	Вентс					
Модель	ВКП 400x200 M1 EC					
Питоме споживання енергії (кВт.год/(м²/рік))	Холодний		Помірний		Теплий	
	-54.5	A+	-27.5	B	-12	E
Тип установки	Односпрямована					
Тип приводу	Змінна швидкість					
Тип теплообміннику	Немає					
Максимальна витрата повітря (м³/год)	700					
Споживана потужність (Вт)	84					
Еталонна об'ємна витрата (м³/с)	0.136					
Статичний тиск у вихідній точці (Па)	50					
Питома споживана потужність у вихідній точці (Вт/(м³/год))	0.063					
Спосіб керування приводом	Локальне регулювання споживання					
Максимальні зовнішні витоки (%)	2.7					
Декларований тип вентиляційної одиниці	RVU UVU					
Sound power level (дБ(A))	63					
Річне споживання електрики (кВт.год/рік)	Холодний		Помірний		Теплий	
	33		33		33	
Річне збереження тепла (кВт.год/рік)	Холодний		Помірний		Теплий	
	5536		2830		1280	