ВКП 4Д 800x500

Відцентрові вентилятори для прямокутних каналів

• Максимальна витрата повітря: 7800
• Рівень звукового тиску LpA на відстані 3 м: 58
• Тип двигуна: AC
• Тип крильчатки: Відцентровий назад загнуті лопатки
• Матеріал корпусу: Оцинкована сталь
• Встановлення в довільній позиції

	Одиниця виміру	ВКП 4Д 800x500
Розмір повітропроводу, який приєднується	мм	800x500
Мінімальна напруга живлення	В	400
Максимальна напруга живлення	В	400
Частота мережі живлення	Гц	50
Номінальна потужність	Вт	1508
Максимальний струм	А	2.71
Максимальна витрата повітря	$м^3$/год	7800
Рівень звукового тиску LpA на відстані 3 м	дБ(А)	58
Вага	кг	54
Максимальна температура повітря що переміщується	°C	60
Мінімальна температура повітря що переміщується	°C	-30
Клас захисту	-	IPX4
Клас захисту приводу	-	IP44

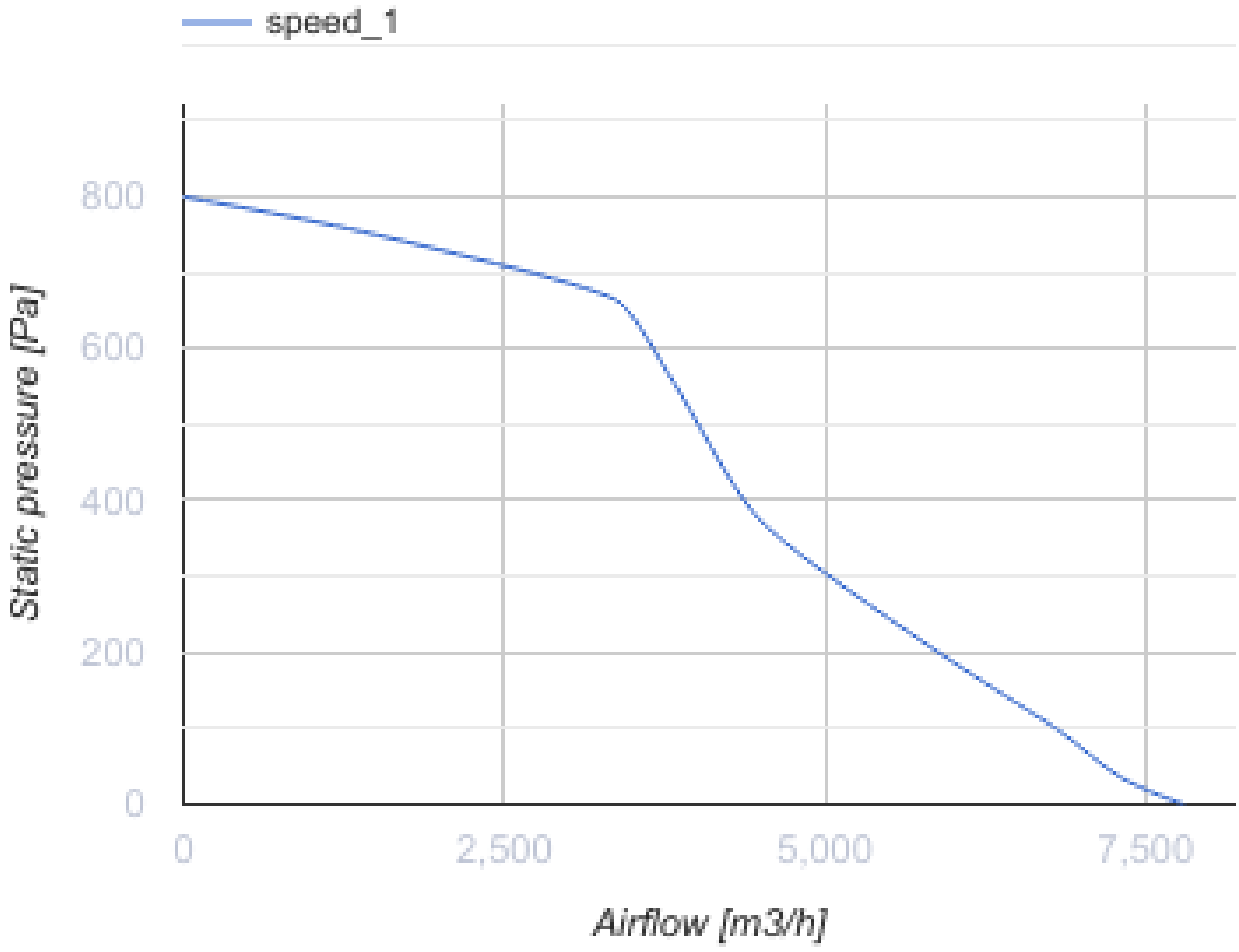
speed_1
Static pressure [Pa]
800
600
400
200
0
0
2,500
5,000
7,500
Airflow [m3/h]

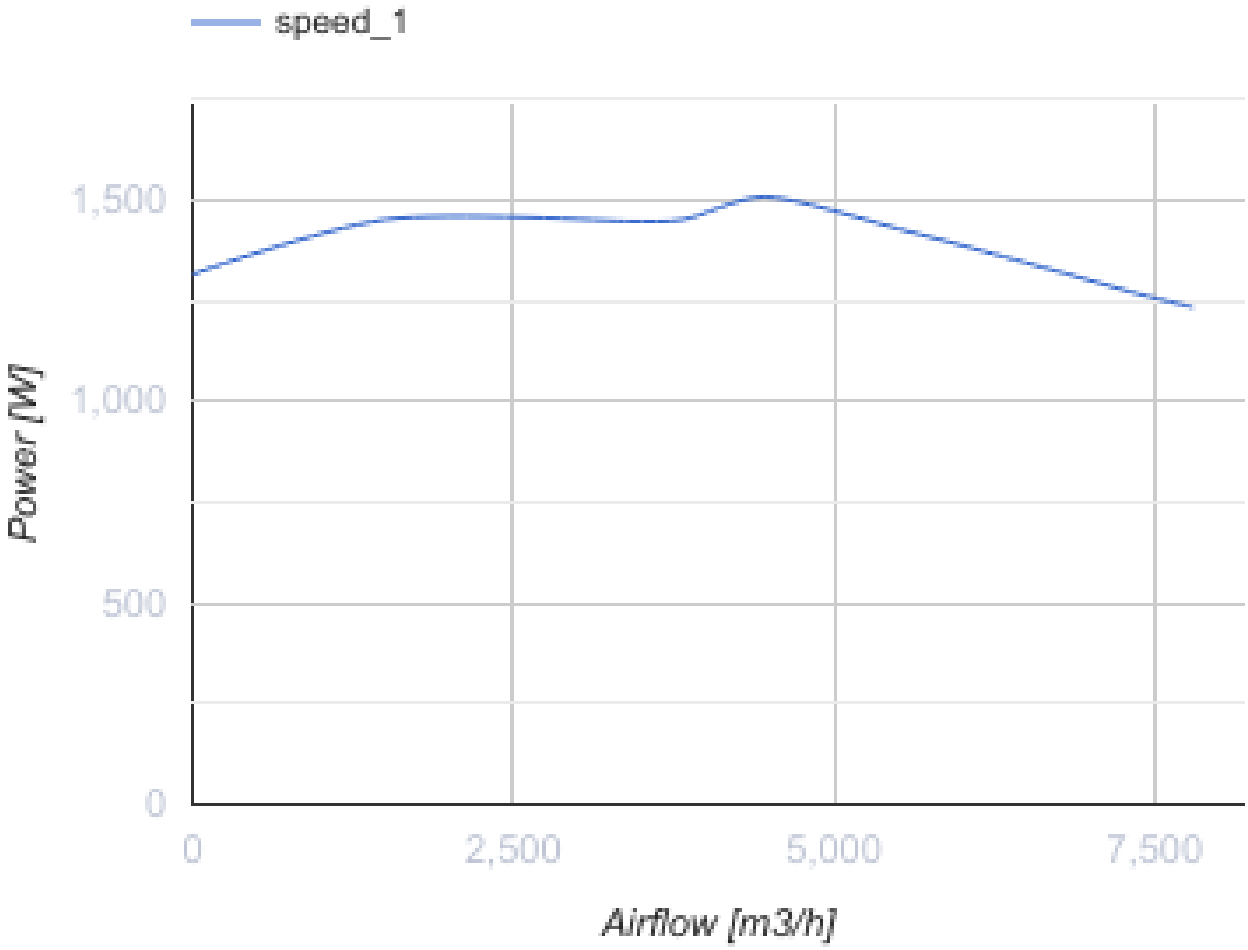

Розміри

B	B1	B2	H	H1	H2	H3	L
800	820	840	500	520	540	540	903

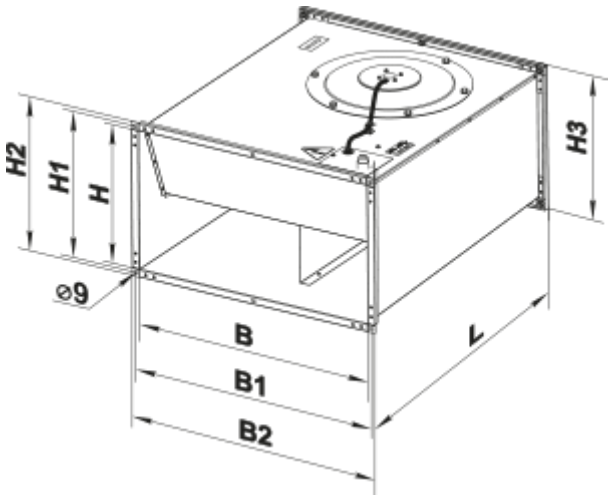

Екодизайн

Торгова марка	Вентс
Модель	ВКП 4Д 800x500
Тип приводу	External MSD or VSD
Тип теплообміннику	Немає
Номінальна витрата повітря ($м^3$/с)	0.979
Статичний тиск за номінальної витрати повітря (Па)	655
Максимальні зовнішні витоки (%)	2.7
Статична ефективність (%)	45.1
Декларований тип вентиляційної одиниці	NRVU UVU
Ефективна потужність (кВт)	1.451
Sound power level (дБ(А))	82