ВКП 4E 500x300



Канальні відцентрові вентилятори з назад загнутими лопатками

• Рівень звукового тиску LpA на відстані 3 м: 53
• Тип крильчатки: Відцентрова крильчатка з назад загнутими лопатками
• Матеріал корпусу: Оцинкована сталь
• Встановлення в довільній позиції

	Одиниця виміру	ВКП 4E 500x300
Розмір повітропроводу, який приєднується	мм	500x300
Фазність	-	1
Мінімальна напруга живлення	В	220
Максимальна напруга живлення	В	240
Частота мережі живлення	Гц	50/60
Номінальна потужність	Вт	140
Максимальний струм	А	0.57
Максимальна витрата повітря	м³/год	1700
Швидкість обертання	-	1390
Рівень звукового тиску LpA на відстані 3 м	дБ(А)	53
Вага	кг	19.8
Максимальна температура повітря що переміщується	°C	45
Мінімальна температура повітря що переміщується	°C	-25
Клас захисту	-	IPX4
Клас захисту приводу	-	IP44
Матеріал крильчатки	-	Алюміній

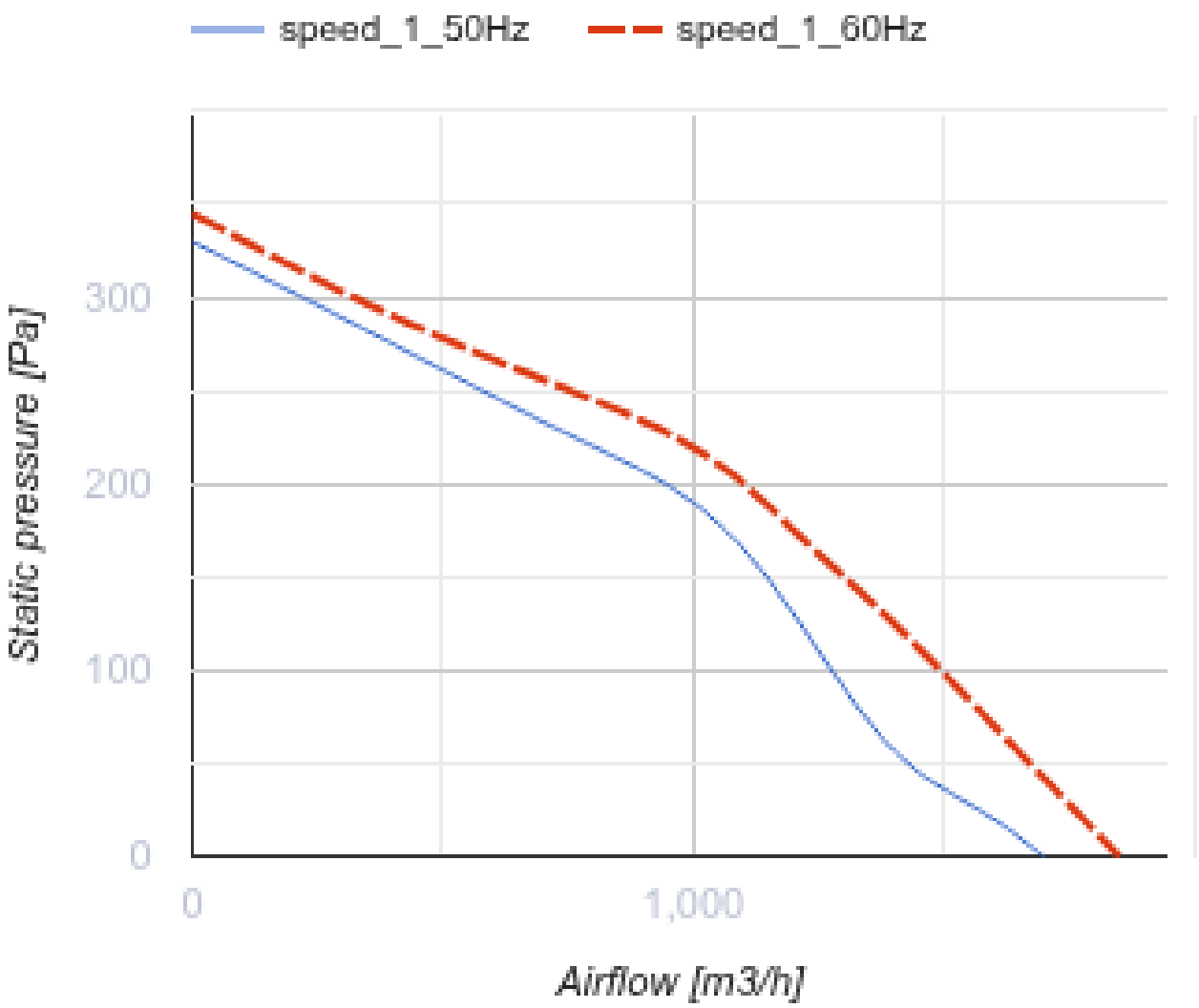
speed_1_50Hz
speed_1_60Hz
Static pressure [Pa]
300
200
100
0
0
1,000
Airflow [m3/h]

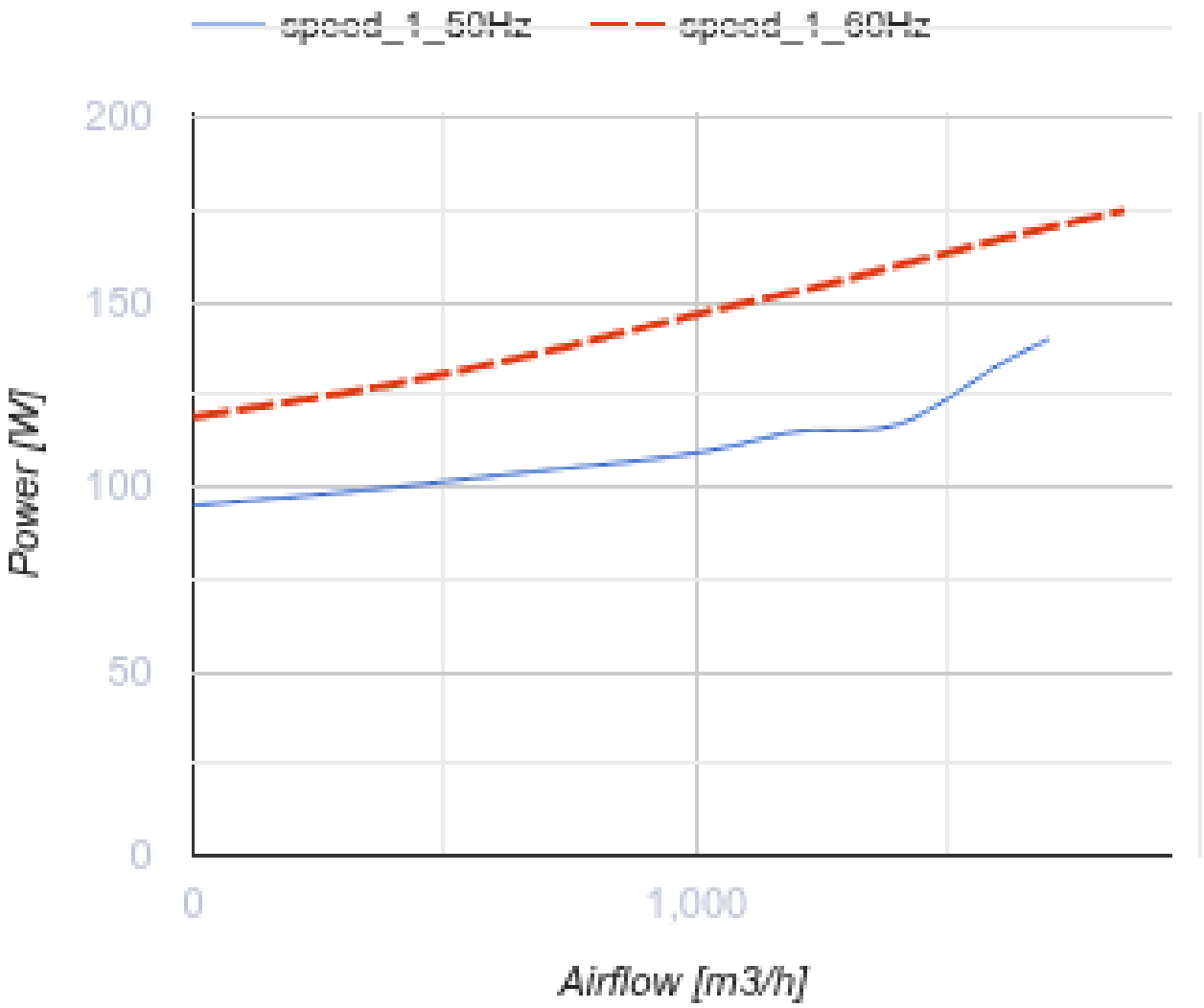

Розміри

B	B1	B2	H	H1	H2	H3	L
500	520	540	300	320	340	340	680

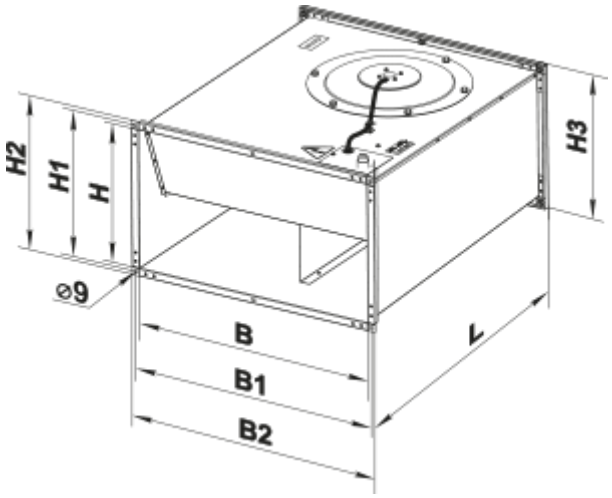

Аксесуари

Шумоглушники для прямокутних каналів

Найменування	Фото	Опис
СР 500x300		Пластинчастий шумоглушник для встановлення в прямокутних каналах

Фільтр-бокси для прямокутних каналів

Найменування	Фото	Опис
ФБ 500x300		Касетні повітряні фільтри з прямокутним перерізом
ФБК 500x300-4		Кишенькові повітряні фільтри із прямокутним перерізом
ФБК 500x300-5		Кишенькові повітряні фільтри із прямокутним перерізом
ФБК 500x300-7		Кишенькові повітряні фільтри із прямокутним перерізом

Заслінки для прямокутних каналів

Найменування	Фото	Опис
КОМ1 500x300		Зворотний гравітаційний клапан для перекриття повітряного потоку в прямокутних повітропроводах
КР 500x300		Повітряні заслінки для регулювання витрати повітря у каналах прямокутного перерізу

Гнучкі зєднувачі для прямокутних каналів

Найменування	Фото	Опис
ВВГ 500х300		Гнучкі віброгасильні вставки для прямокутних каналів

Водяні нагрівачі

Найменування	Фото	Опис
НКВ 500х300-4		Канальні водяні нагрівачі для підігрівання припливного повітря або підігрівач для ПВУ з прямокутним перерізом

Електричні нагрівачі для вентиляційних систем

Найменування	Фото	Опис
НК 500х300-12,0-3		Канальні електричні нагрівачі з прямокутним перерізом
НК 500х300-15,0-3		Канальні електричні нагрівачі з прямокутним перерізом
НК 500х300-18,0-3		Канальні електричні нагрівачі з прямокутним перерізом
НК 500х300-21,0-3		Канальні електричні нагрівачі з прямокутним перерізом

Регулятори витрати повітря для централізованих ПВУ

Найменування	Фото	Опис
РРВ 500х300		Регулятори витрати повітря

Водяні охолоджувачі для вентиляційних систем

Найменування	Фото	Опис
ОКВ 500х300-3		Канальні водяні охолоджувачі повітря з прямокутним перерізом

Фреонові охолоджувачі для централізованих ПВУ

Найменування	Фото	Опис

ОКФ 500х300-3		Канальні охолоджувачі повітря з прямим випарним охолодженням з прямокутним перерізом

Екодизайн

Торгова марка	Вентс
Модель	ВКП 4Е 500х300
Тип приводу	External MSD or VSD
Тип теплообміннику	Немає
Статичний тиск за номінальної витрати повітря (Па)	200
Максимальні зовнішні витоки (%)	2.7
Статична ефективність (%)	49.7
Декларований тип вентиляційної одиниці	NRVU UVU
Ефективна потужність (кВт)	0.107
Sound power level (дБ(А))	73