ВКП 500x250 Л1 ЕС

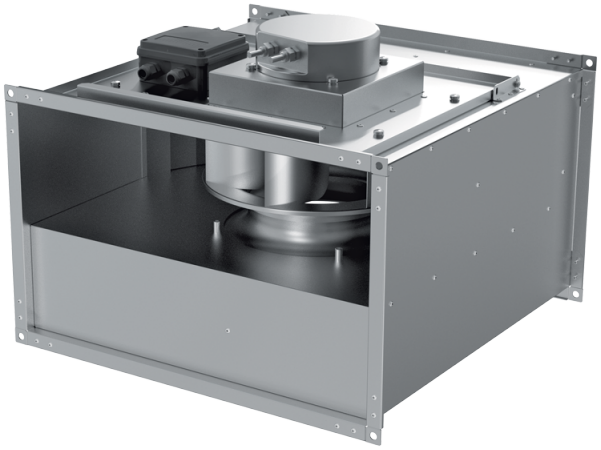

Канальні відцентрові вентилятори з назад загнутими лопатками з ЕС-двигунами

• Рівень звукового тиску LpA на відстані 3 м: 51
• Тип крильчатки: Відцентрова крильчатка з назад загнутими лопатками
• Матеріал корпусу: Оцинкована сталь
• Встановлення в довільній позиції

	Одиниця виміру	ВКП 500x250 Л1 ЕС
Розмір повітропроводу, який приєднується	мм	500x250
Фазність	-	1
Мінімальна напруга живлення	В	230
Максимальна напруга живлення	В	230
Частота мережі живлення	Гц	50/60
Номінальна потужність	Вт	555
Максимальний струм	А	4.1
Максимальна витрата повітря	м³/год	2480
Швидкість обертання	-	3100
Рівень звукового тиску LpA на відстані 3 м	дБ(А)	51
Вага	кг	17.9
Максимальна температура повітря що переміщується	°С	50
Мінімальна температура повітря що переміщується	°С	-25
Клас захисту	-	IPX4
Клас захисту приводу	-	IP54
Матеріал крильчатки	-	Алюміній

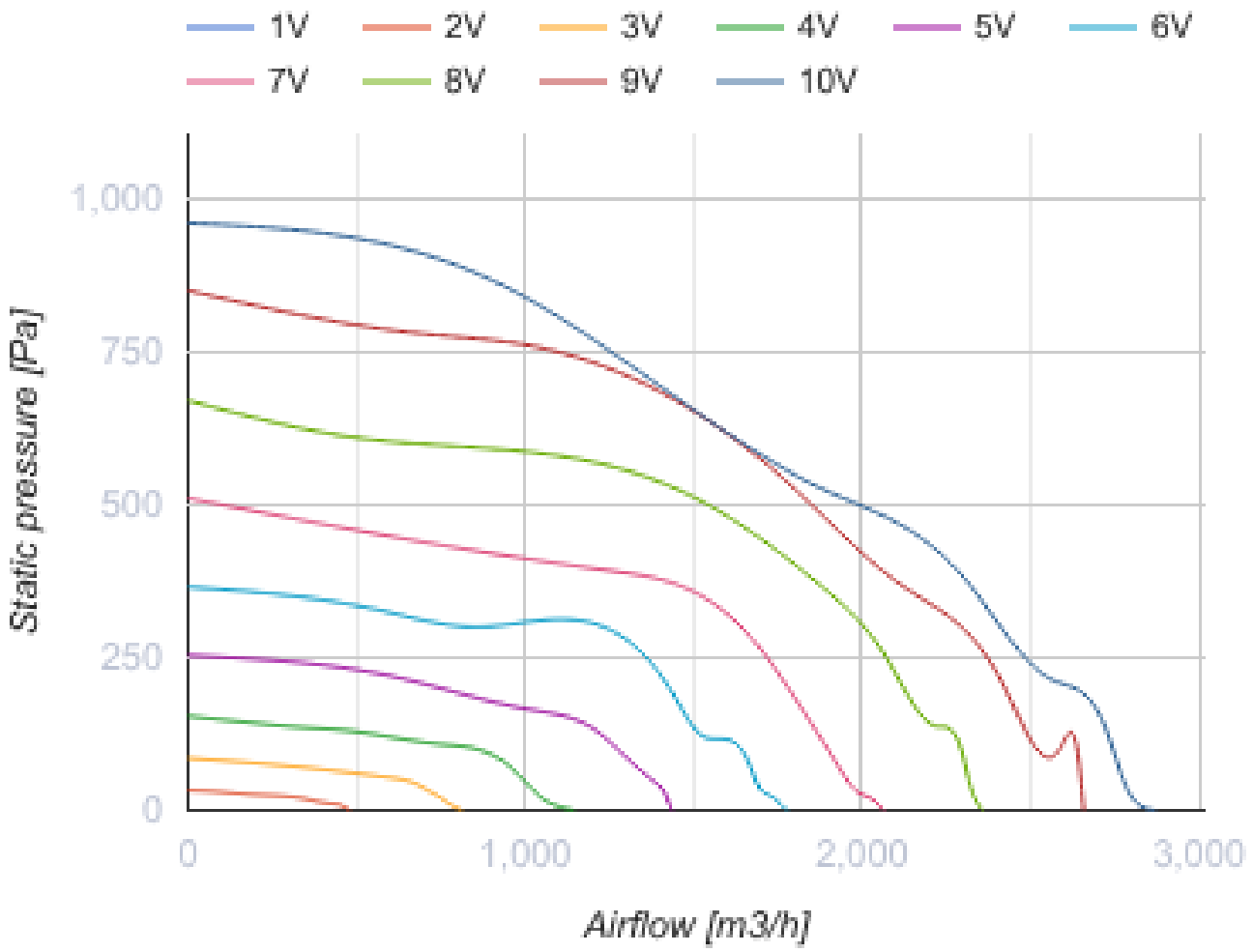
1V
2V
3V
4V
5V
6V
7V
8V
9V
10V
1,000
750
500
250
0
Static pressure [Pa]
0
1,000
2,000
3,000
Airflow [m3/h]

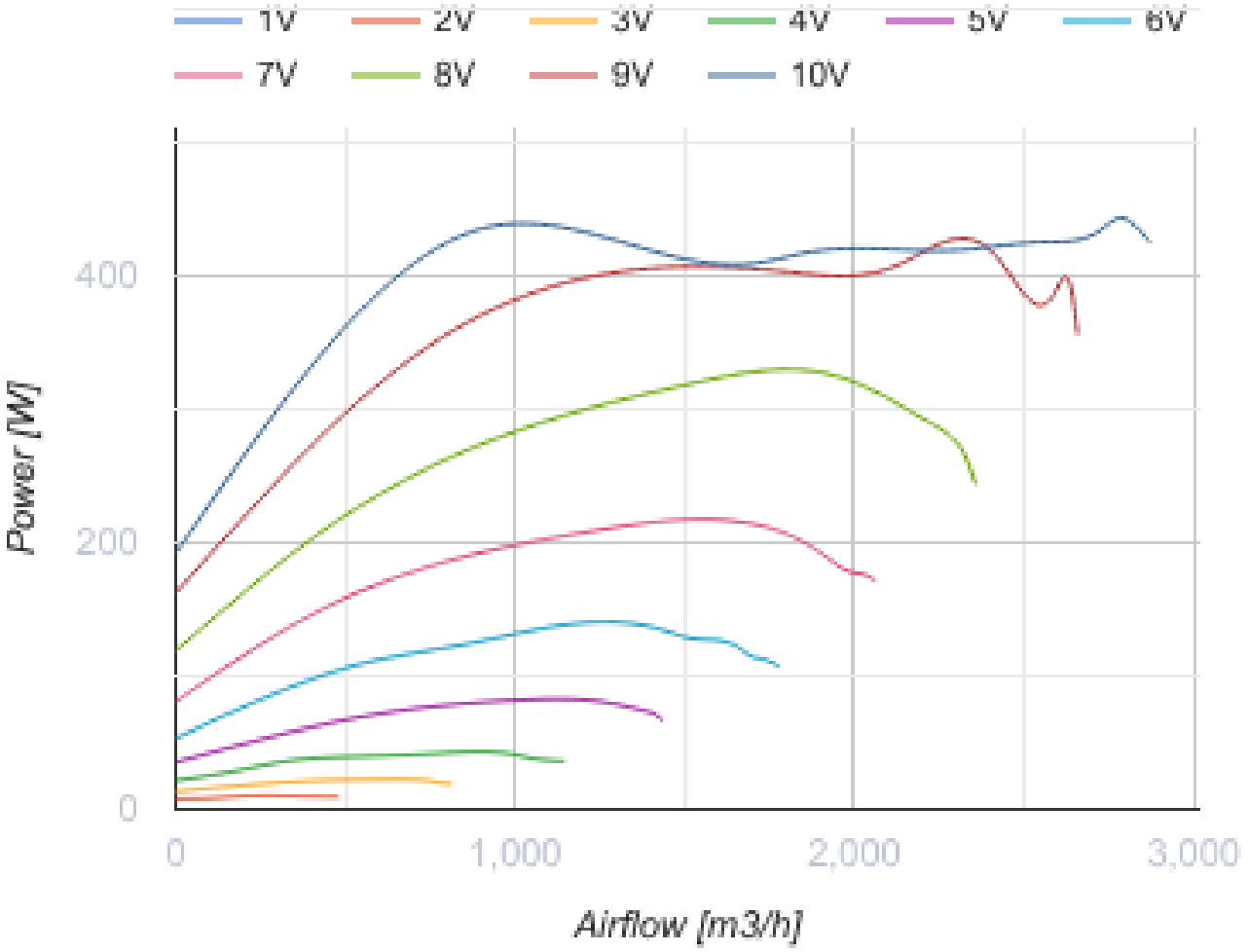

Розміри

B	B1	B2	H	H1	H2	H3	L
500	520	540	250	270	290	360	530

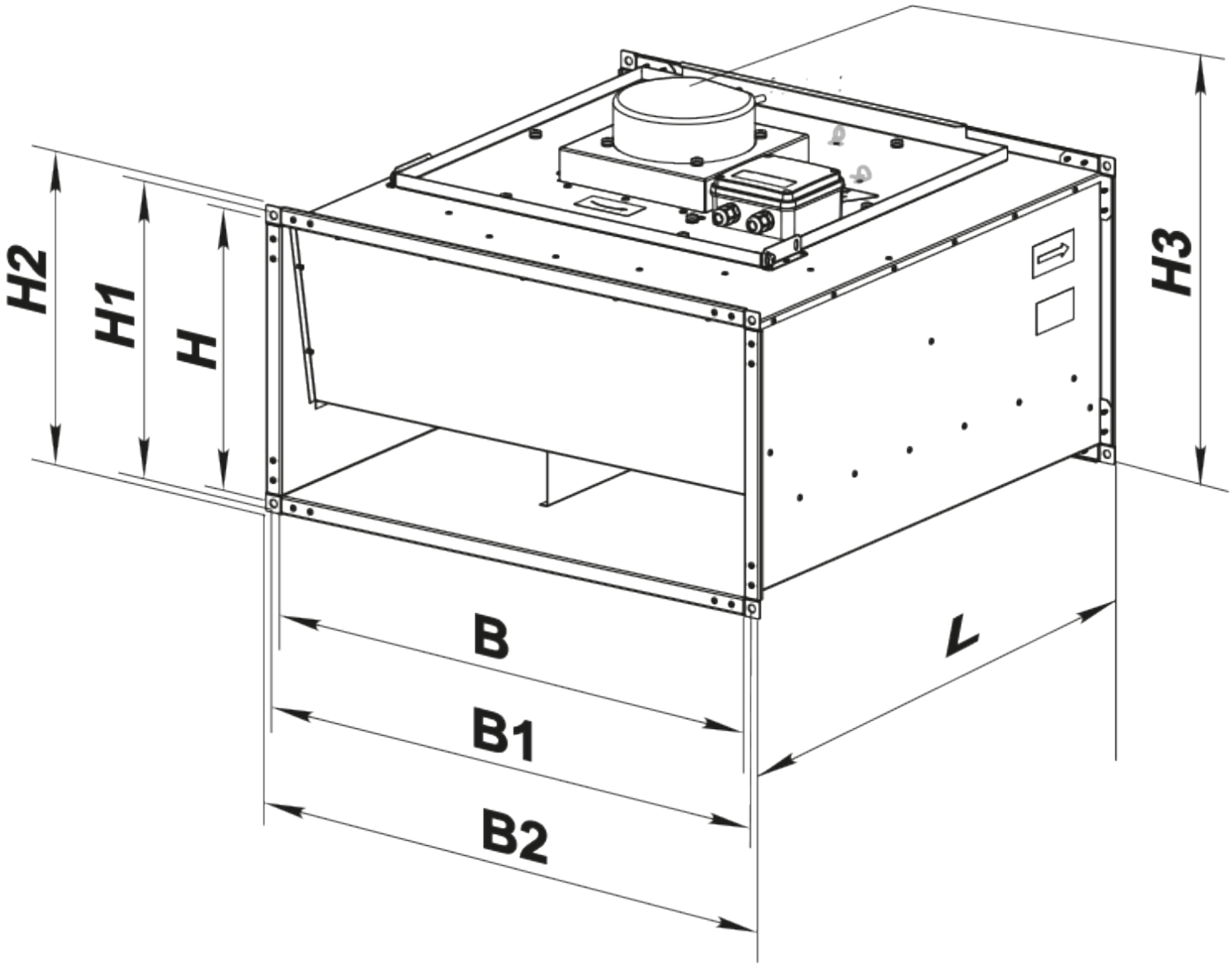

Аксесуари

Шумоглушники для прямокутних каналів

Найменування	Фото	Опис

СР 500x250	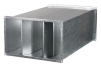	Пластинчастий шумоглушник для встановлення в прямокутних каналах

Фільтр-бокси для прямокутних каналів

Найменування	Фото	Опис
ФБ 500x250		Касетні повітряні фільтри з прямокутним перерізом
ФБК 500x250-4		Кишенькові повітряні фільтри із прямокутним перерізом
ФБК 500x250-5		Кишенькові повітряні фільтри із прямокутним перерізом
ФБК 500x250-7		Кишенькові повітряні фільтри із прямокутним перерізом

Заслінки для прямокутних каналів

Найменування	Фото	Опис
КОМ1 500x250		Зворотний гравітаційний клапан для перекриття повітряного потоку в прямокутних повітропроводах
КР 500x250		Повітряні заслінки для регулювання витрати повітря у каналах прямокутного перерізу

Гнучкі зєднувачі для прямокутних каналів

Найменування	Фото	Опис
ВВГ 500x250		Гнучкі віброгасильні вставки для прямокутних каналів

Водяні нагрівачі

Найменування	Фото	Опис
НКВ 500x250-2		Канальні водяні нагрівачі для підігрівання припливного повітря або підігрівач для ПВУ з прямокутним перерізом
НКВ 500x250-4		Канальні водяні нагрівачі для підігрівання припливного повітря або підігрівач для ПВУ з прямокутним перерізом

Електричні нагрівачі для вентиляційних систем

Найменування	Фото	Опис
НК 500x250-6,0-3		Канальні електричні нагрівачі з прямокутним перерізом
НК 500x250-7,5-3		Канальні електричні нагрівачі з прямокутним перерізом
НК 500x250-9,0-3		Канальні електричні нагрівачі з прямокутним перерізом
НК 500x250-10,5-3		Канальні електричні нагрівачі з прямокутним перерізом
НК 500x250-12,0-3		Канальні електричні нагрівачі з прямокутним перерізом
НК 500x250-15,0-3		Канальні електричні нагрівачі з прямокутним перерізом
НК 500x250-18,0-3		Канальні електричні нагрівачі з прямокутним перерізом
НК 500x250-21,0-3		Канальні електричні нагрівачі з прямокутним перерізом

Регулятори витрати повітря для централізованих ПВУ

Найменування	Фото	Опис
РРВ 500x250		Регулятори витрати повітря

Водяні охолоджувачі для вентиляційних систем

Найменування	Фото	Опис
ОКВ 500x250-3		Канальні водяні охолоджувачі повітря з прямокутним перерізом

Фреонові охолоджувачі для централізованих ПВУ

Найменування	Фото	Опис
ОКФ 500x250-3		Канальні охолоджувачі повітря з прямим випарним охолодженням з прямокутним перерізом

Екодизайн

Торгова марка	Вентс
Модель	ВКП 500x250 Л1 EC
Тип приводу	Integrated VSD
Тип теплообміннику	Немає
Статичний тиск за номінальної витрати повітря (Па)	501
Максимальні зовнішні витоки (%)	2.7
Статична ефективність (%)	76.6
Декларований тип вентиляційної одиниці	NRVU UVU
Ефективна потужність (кВт)	0.321
Sound power level (дБ(А))	71