ВКП 600x300 M1 EC

Канальні відцентрові вентилятори з назад загнутими лопатками з EC-двигунами

• Рівень звукового тиску LpA на відстані 3 м: 48
• Тип крильчатки: Відцентрова крильчатка з назад загнутими лопатками
• Матеріал корпусу: Оцинкована сталь
• Встановлення в довільній позиції

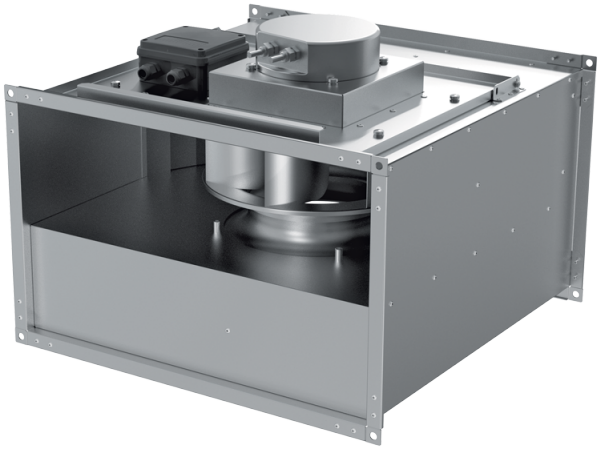

	Одиниця виміру	ВКП 600x300 M1 EC
Розмір повітропроводу, який приєднується	мм	600x300
Фазність	-	1
Мінімальна напруга живлення	В	230
Максимальна напруга живлення	В	230
Частота мережі живлення	Гц	50/60
Номінальна потужність	Вт	326
Максимальний струм	А	2.45
Максимальна витрата повітря	м³/год	2545
Швидкість обертання	-	2000
Рівень звукового тиску LpA на відстані 3 м	дБ(А)	48
Вага	кг	24.1
Максимальна температура повітря що переміщується	°C	50
Мінімальна температура повітря що переміщується	°C	-25
Клас захисту	-	IPX4
Клас захисту приводу	-	IP54
Матеріал крильчатки	-	Алюміній

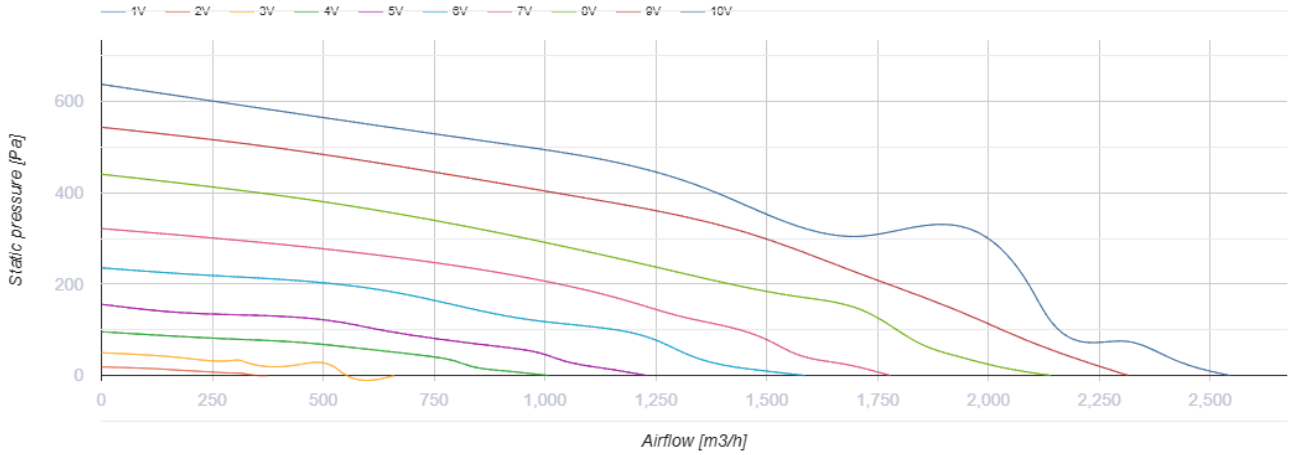

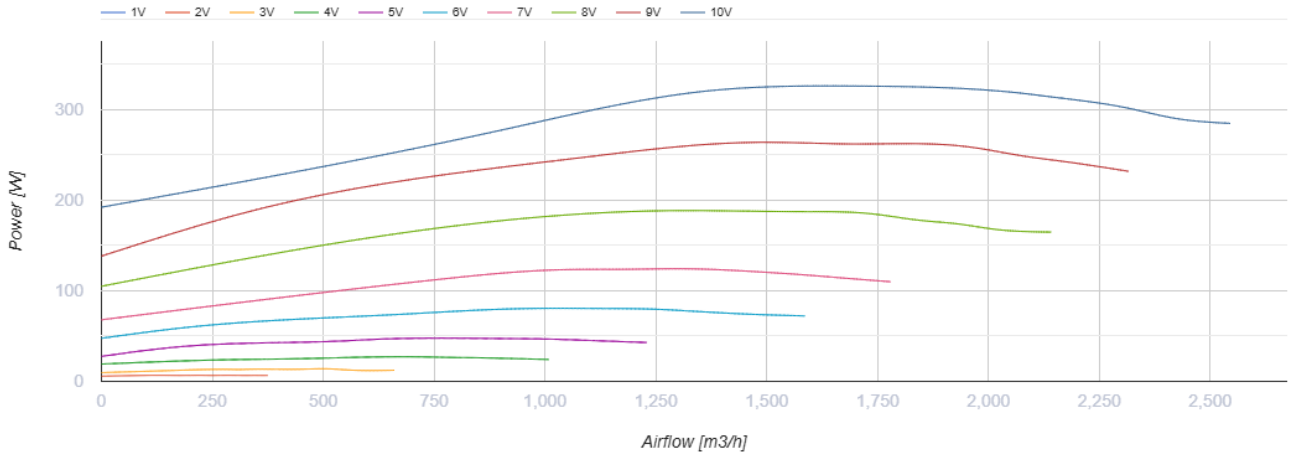

Розміри

B	B1	B2	H	H1	H2	H3	L
600	620	640	300	320	340	407	650

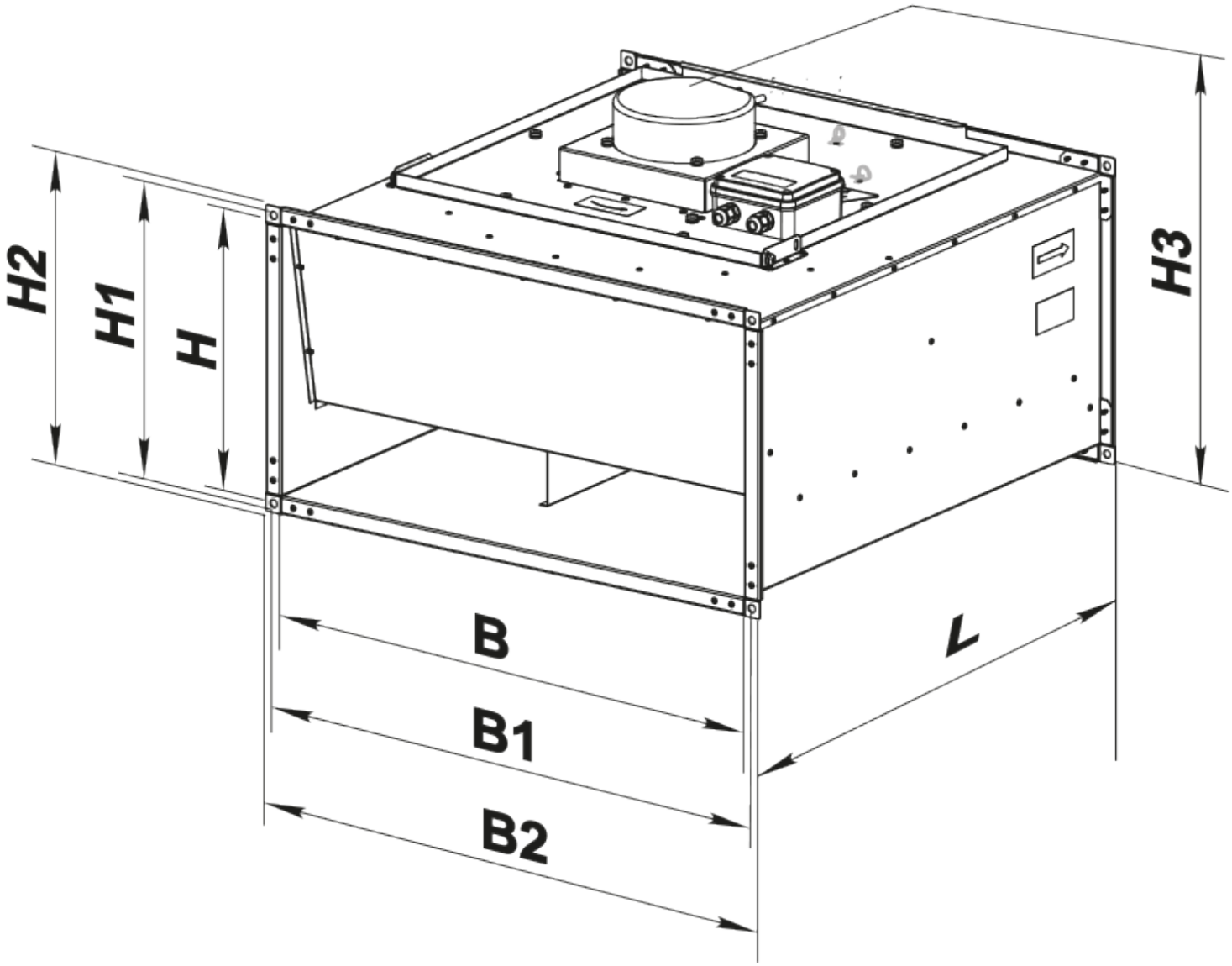

Аксесуари

Шумоглушники для прямокутних каналів

Найменування	Фото	Опис

СР 600x300	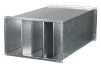	Пластинчастий шумоглушник для встановлення в прямокутних каналах

Фільтр-бокси для прямокутних каналів

Найменування	Фото	Опис
ФБ 600x300		Касетні повітряні фільтри з прямокутним перерізом
ФБК 600x300-4		Кишенькові повітряні фільтри із прямокутним перерізом
ФБК 600x300-5		Кишенькові повітряні фільтри із прямокутним перерізом
ФБК 600x300-7		Кишенькові повітряні фільтри із прямокутним перерізом

Заслінки для прямокутних каналів

Найменування	Фото	Опис
КОМ1 600x300		Зворотний гравітаційний клапан для перекриття повітряного потоку в прямокутних повітропроводах
КР 600x300		Повітряні заслінки для регулювання витрати повітря у каналах прямокутного перерізу

Гнучкі зєднувачі для прямокутних каналів

Найменування	Фото	Опис
ВВГ 600x300		Гнучкі віброгасильні вставки для прямокутних каналів

Водяні нагрівачі

Найменування	Фото	Опис
НКВ 600x300-2		Канальні водяні нагрівачі для підігрівання припливного повітря або підігрівач для ПВУ з прямокутним перерізом
НКВ 600x300-4		Канальні водяні нагрівачі для підігрівання припливного повітря або підігрівач для ПВУ з прямокутним перерізом

Електричні нагрівачі для вентиляційних систем

Найменування	Фото	Опис
НК 600х300-9,0-3		Канальні електричні нагрівачі з прямокутним перерізом
НК 600х300-12,0-3		Канальні електричні нагрівачі з прямокутним перерізом
НК 600х300-15,0-3		Канальні електричні нагрівачі з прямокутним перерізом
НК 600х300-18,0-3		Канальні електричні нагрівачі з прямокутним перерізом
НК 600х300-21,0-3		Канальні електричні нагрівачі з прямокутним перерізом
НК 600х300-24,0-3		Канальні електричні нагрівачі з прямокутним перерізом

Регулятори витрати повітря для централізованих ПВУ

Найменування	Фото	Опис
РРВ 600х300		Регулятори витрати повітря

Водяні охолоджувачі для вентиляційних систем

Найменування	Фото	Опис
ОКВ 600х300-3		Канальні водяні охолоджувачі повітря з прямокутним перерізом

Фреонові охолоджувачі для централізованих ПВУ

Найменування	Фото	Опис
ОКФ 600х300-3		Канальні охолоджувачі повітря з прямим випарним охолодженням з прямокутним перерізом

Екодизайн

Торгова марка	Вентс
Модель	ВКП 600x300 M1 EC
Тип приводу	Integrated VSD
Тип теплообміннику	Немає
Статичний тиск за номінальної витрати повітря (Па)	390
Максимальні зовнішні витоки (%)	2.7
Статична ефективність (%)	54.8
Декларований тип вентиляційної одиниці	NRVU UVU
Ефективна потужність (кВт)	0.247
Sound power level (дБ(А))	68