ВКП 600x350 M1 EC

Канальні відцентрові вентилятори з назад загнутими лопатками з EC-двигунами

• Рівень звукового тиску LpA на відстані 3 м: 49
• Тип крильчатки: Відцентрова крильчатка з назад загнутими лопатками
• Матеріал корпусу: Оцинкована сталь
• Встановлення в довільній позиції

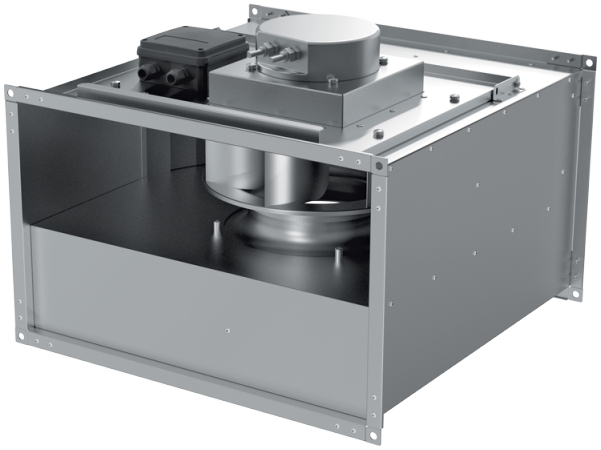

	Одиниця виміру	ВКП 600x350 M1 EC
Розмір повітропроводу, який приєднується	мм	600x350
Фазність	-	1
Мінімальна напруга живлення	В	230
Максимальна напруга живлення	В	230
Частота мережі живлення	Гц	50/60
Номінальна потужність	Вт	361
Максимальний струм	А	2.62
Максимальна витрата повітря	м³/год	2815
Швидкість обертання	-	2000
Рівень звукового тиску LpA на відстані 3 м	дБ(А)	49
Вага	кг	25.2
Максимальна температура повітря що переміщується	°C	50
Мінімальна температура повітря що переміщується	°C	-25
Клас захисту	-	IPX4
Клас захисту приводу	-	IP54
Матеріал крильчатки	-	Алюміній

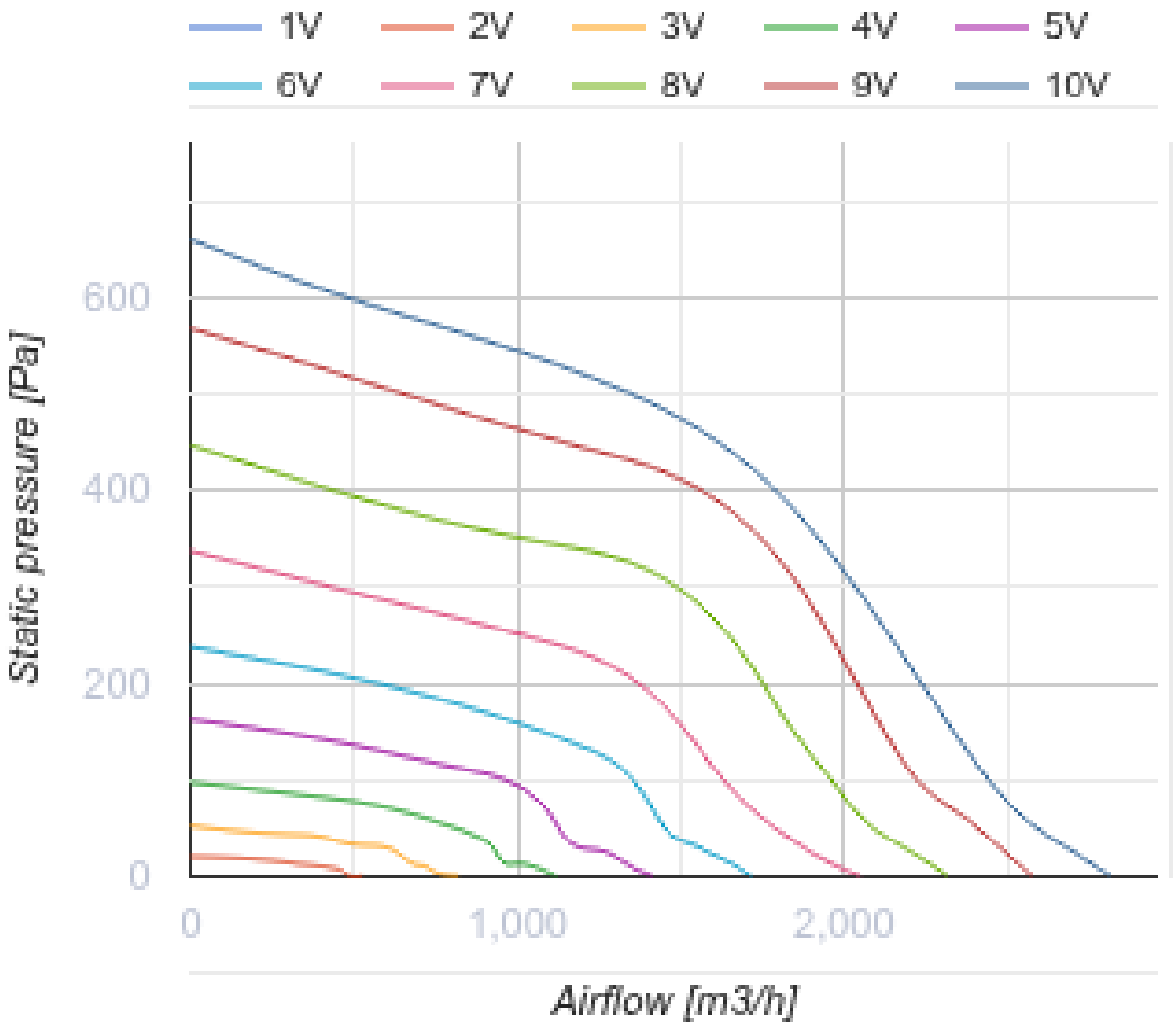
1V
2V
3V
4V
5V
6V
7V
8V
9V
10V
600
400
200
0
Static pressure [Pa]
0
1,000
2,000
Airflow [m3/h]

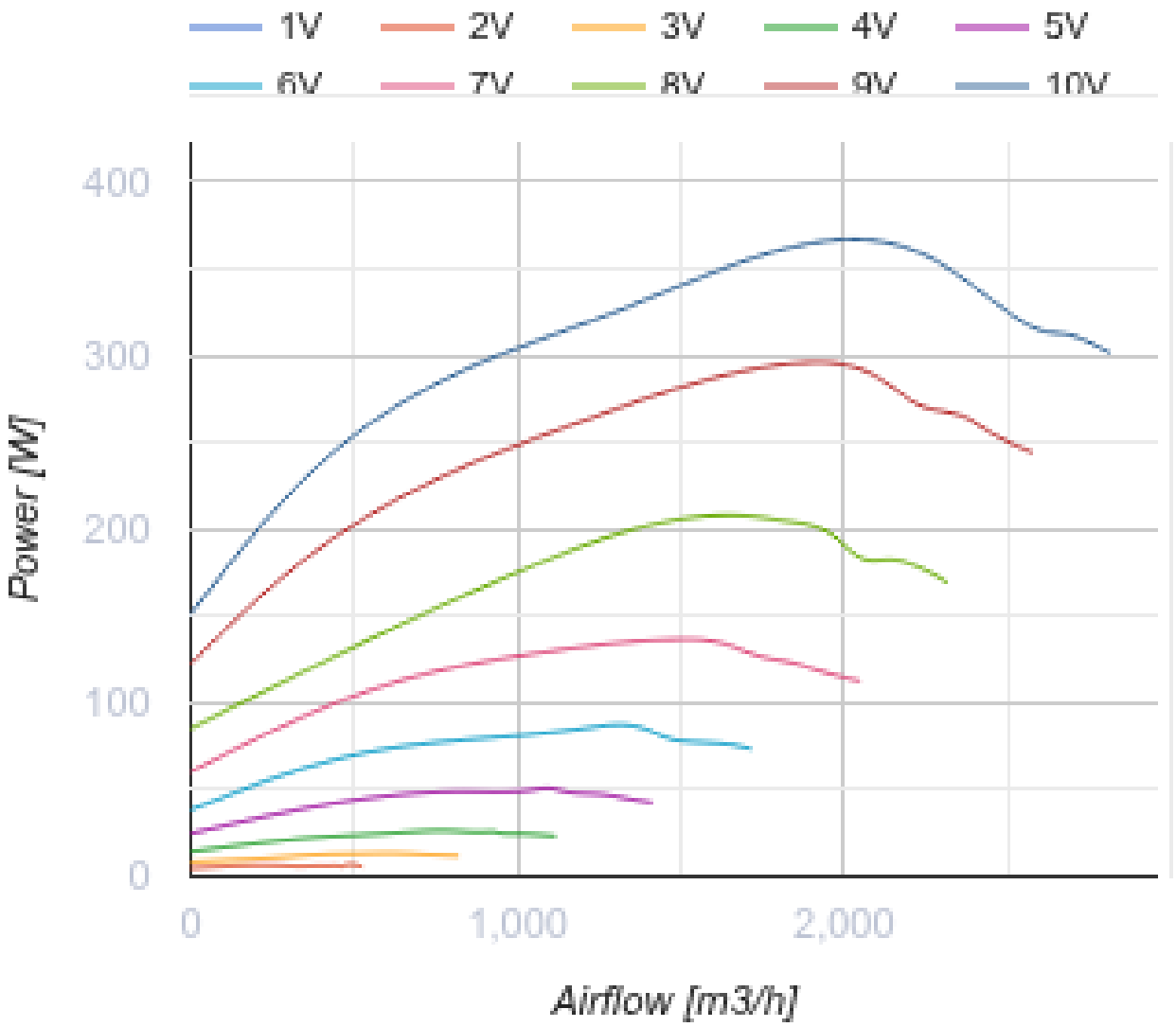

Розміри

B	B1	B2	H	H1	H2	H3	L
600	620	640	350	370	390	457	650

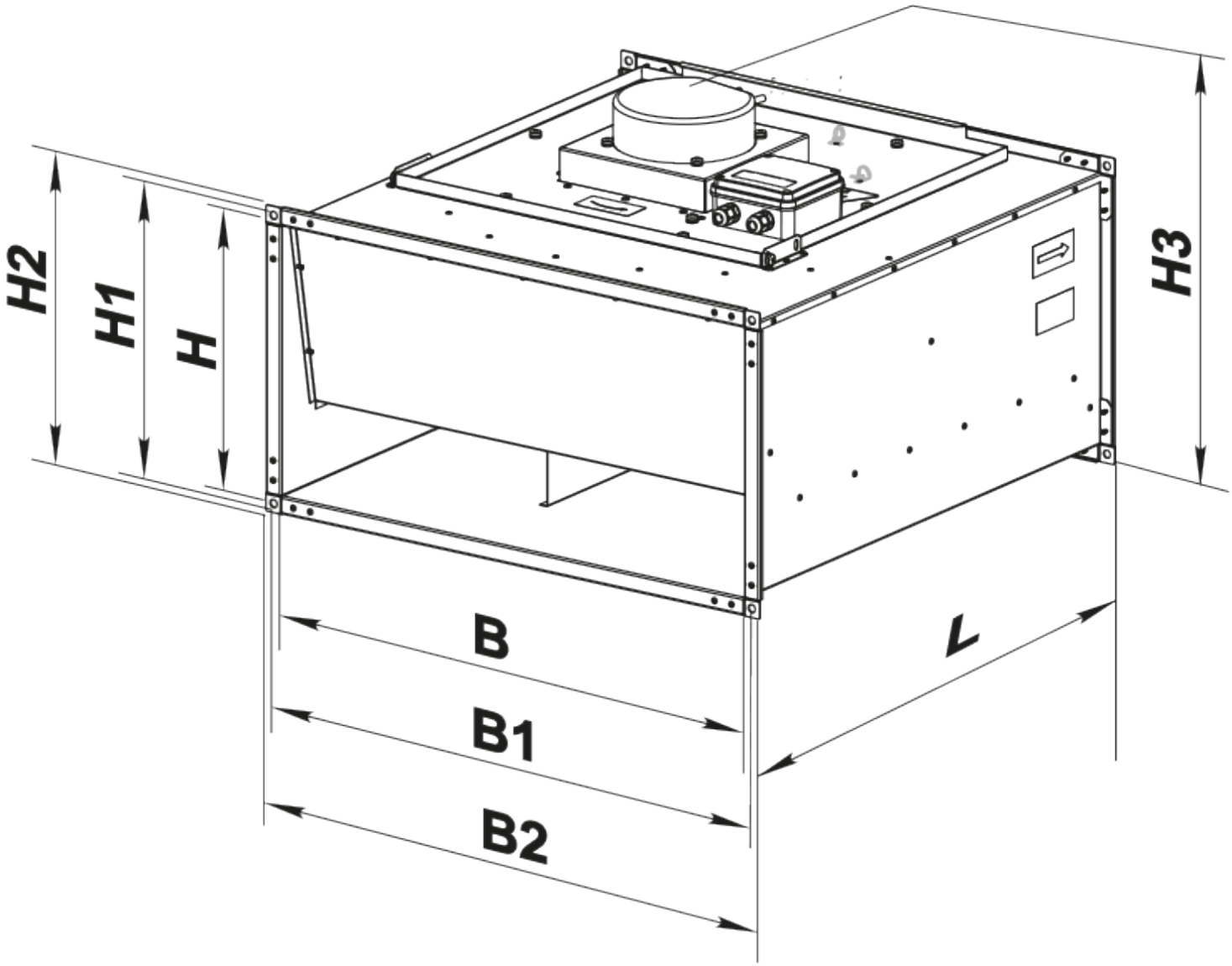

Аксесуари

Шумоглушники для прямокутних каналів

Найменування	Фото	Опис

СР 600x350	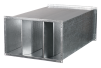	Пластинчастий шумоглушник для встановлення в прямокутних каналах

Фільтр-бокси для прямокутних каналів

Найменування	Фото	Опис
ФБ 600x350		Касетні повітряні фільтри з прямокутним перерізом
ФБК 600x350-4		Кишенькові повітряні фільтри із прямокутним перерізом
ФБК 600x350-5		Кишенькові повітряні фільтри із прямокутним перерізом
ФБК 600x350-7		Кишенькові повітряні фільтри із прямокутним перерізом

Заслінки для прямокутних каналів

Найменування	Фото	Опис
КОМ1 600x350		Зворотний гравітаційний клапан для перекриття повітряного потоку в прямокутних повітропроводах
КР 600x350		Повітряні заслінки для регулювання витрати повітря у каналах прямокутного перерізу

Гнучкі зєднувачі для прямокутних каналів

Найменування	Фото	Опис
ВВГ 600x350		Гнучкі віброгасильні вставки для прямокутних каналів

Водяні нагрівачі

Найменування	Фото	Опис
НКВ 600x350-2		Канальні водяні нагрівачі для підігрівання припливного повітря або підігрівач для ПВУ з прямокутним перерізом
НКВ 600x350-4		Канальні водяні нагрівачі для підігрівання припливного повітря або підігрівач для ПВУ з прямокутним перерізом

Електричні нагрівачі для вентиляційних систем

Найменування	Фото	Опис
НК 600х350-9,0-3		Канальні електричні нагрівачі з прямокутним перерізом
НК 600х350-12,0-3		Канальні електричні нагрівачі з прямокутним перерізом
НК 600х350-15,0-3		Канальні електричні нагрівачі з прямокутним перерізом
НК 600х350-18,0-3		Канальні електричні нагрівачі з прямокутним перерізом
НК 600х350-21,0-3		Канальні електричні нагрівачі з прямокутним перерізом
НК 600х350-24,0-3		Канальні електричні нагрівачі з прямокутним перерізом

Регулятори витрати повітря для централізованих ПВУ

Найменування	Фото	Опис
РРВ 600х350		Регулятори витрати повітря

Водяні охолоджувачі для вентиляційних систем

Найменування	Фото	Опис
ОКВ 600х350-3		Канальні водяні охолоджувачі повітря з прямокутним перерізом

Фреонові охолоджувачі для централізованих ПВУ

Найменування	Фото	Опис
ОКФ 600х350-3		Канальні охолоджувачі повітря з прямим випарним охолодженням з прямокутним перерізом

Екодизайн

Торгова марка	Вентс
Модель	ВКП 600x350 M1 EC
Тип приводу	Integrated VSD
Тип теплообміннику	Немає
Статичний тиск за номінальної витрати повітря (Па)	445
Максимальні зовнішні витоки (%)	2.7
Статична ефективність (%)	65.3
Декларований тип вентиляційної одиниці	NRVU UVU
Ефективна потужність (кВт)	0.263
Sound power level (дБ(А))	69