ВКП 700x400 Л3 ЕС

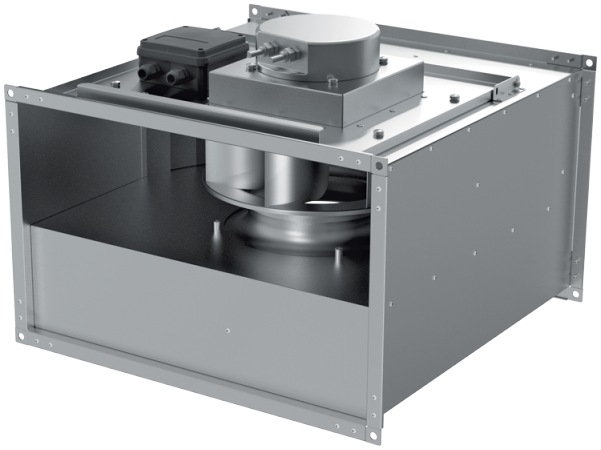

Канальні відцентрові вентилятори з назад загнутими лопатками з ЕС-двигунами

• Рівень звукового тиску LpA на відстані 3 м: 57
• Тип крильчатки: Відцентрова крильчатка з назад загнутими лопатками
• Матеріал корпусу: Оцинкована сталь
• Встановлення в довільній позиції

	Одиниця виміру	ВКП 700x400 Л3 ЕС
Розмір повітропроводу, який приєднується	мм	700x400
Фазність	-	3
Мінімальна напруга живлення	В	400
Максимальна напруга живлення	В	400
Частота мережі живлення	Гц	50/60
Номінальна потужність	Вт	2748
Максимальний струм	А	2.8
Максимальна витрата повітря	м³/год	6810
Швидкість обертання	-	2530
Рівень звукового тиску LpA на відстані 3 м	дБ(А)	57
Вага	кг	43
Максимальна температура повітря що переміщується	°С	50
Мінімальна температура повітря що переміщується	°С	-25
Клас захисту	-	IPX4
Клас захисту приводу	-	IP54
Матеріал крильчатки	-	Алюміній

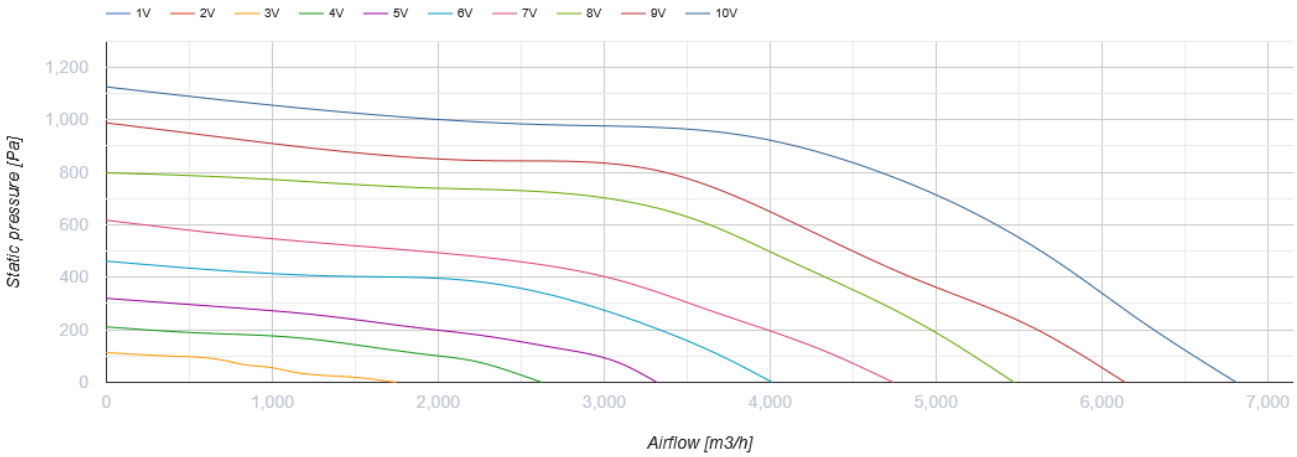

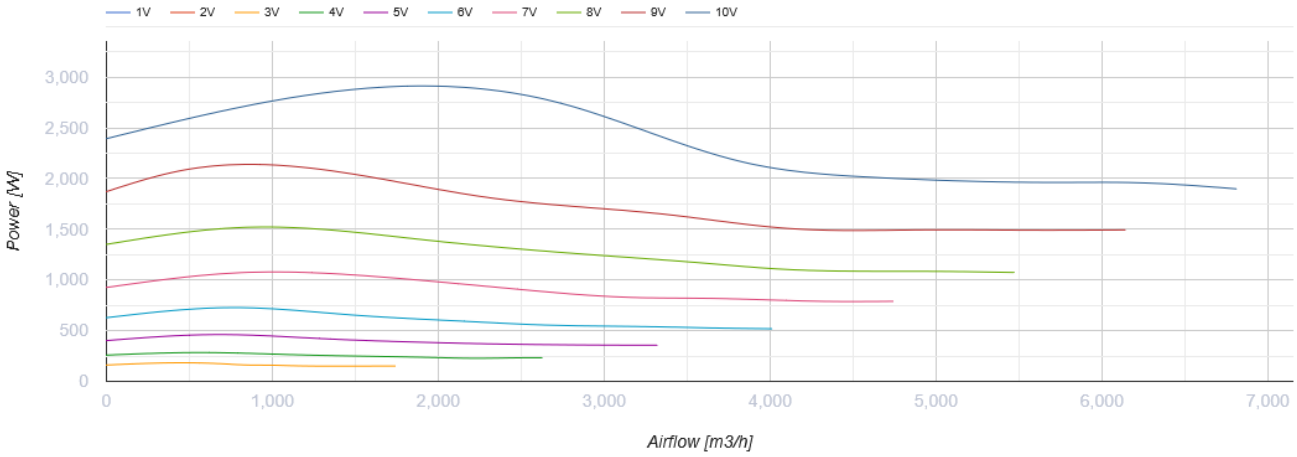

Розміри

B	B1	B2	H	H1	H2	H3	L
700	720	740	400	420	440	555	750

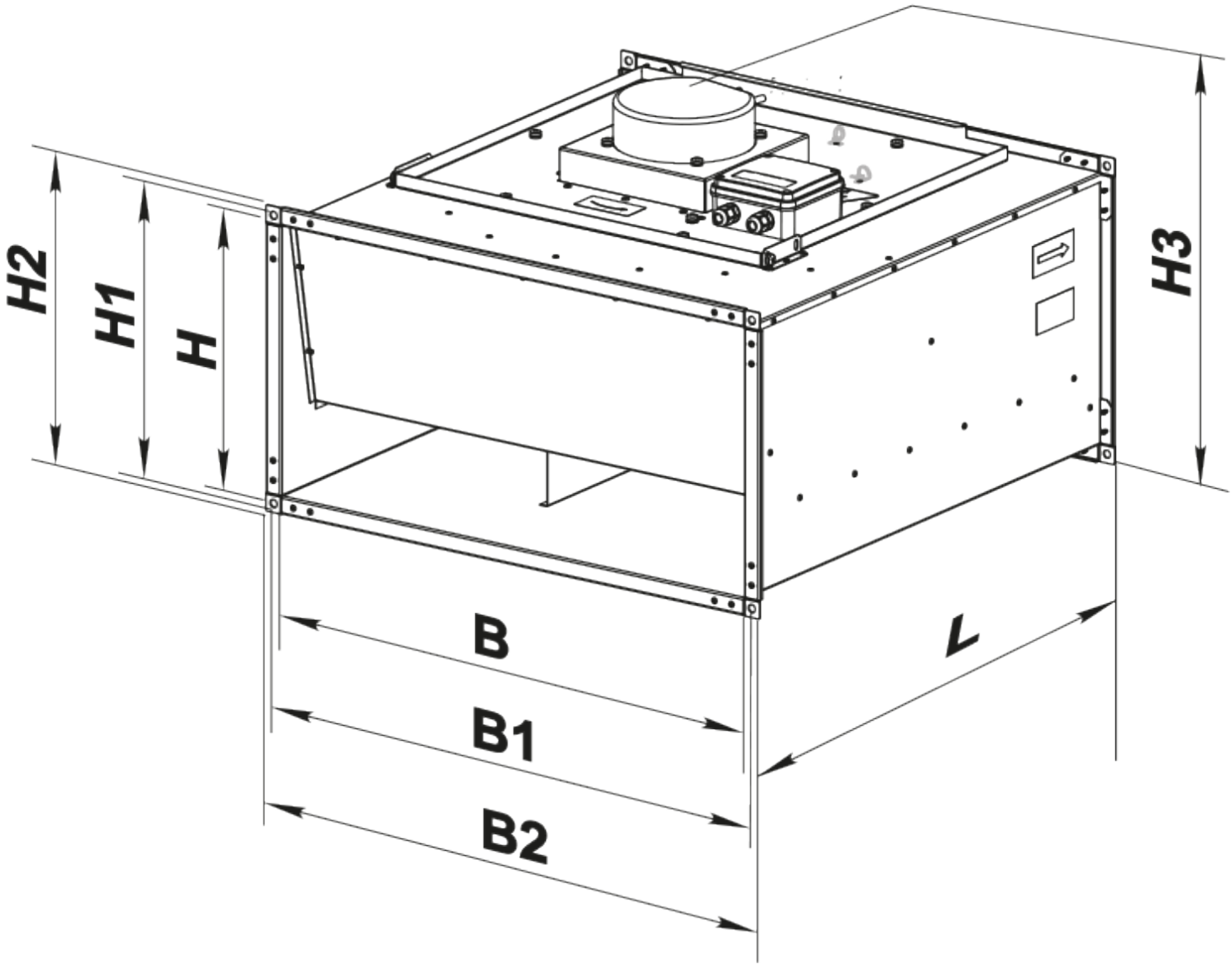

Аксесуари

Шумоглушники для прямокутних каналів

Найменування	Фото	Опис

СР 700x400	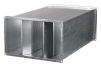	Пластинчастий шумоглушник для встановлення в прямокутних каналах

Фільтр-бокси для прямокутних каналів

Найменування	Фото	Опис
ФБ 700x400		Касетні повітряні фільтри з прямокутним перерізом
ФБК 700x400-4		Кишенькові повітряні фільтри із прямокутним перерізом
ФБК 700x400-5		Кишенькові повітряні фільтри із прямокутним перерізом
ФБК 700x400-7		Кишенькові повітряні фільтри із прямокутним перерізом

Гнучкі зєднувачі для прямокутних каналів

Найменування	Фото	Опис
ВВГ 700x400		Гнучкі віброгасильні вставки для прямокутних каналів

Водяні нагрівачі

Найменування	Фото	Опис
НКВ 700x400-2		Канальні водяні нагрівачі для підігрівання припливного повітря або підігрівач для ПВУ з прямокутним перерізом
НКВ 700x400-3		Канальні водяні нагрівачі для підігрівання припливного повітря або підігрівач для ПВУ з прямокутним перерізом

Електричні нагрівачі для вентиляційних систем

Найменування	Фото	Опис
НК 700x400-18,0-3		Канальні електричні нагрівачі з прямокутним перерізом
НК 700x400-27,0-3		Канальні електричні нагрівачі з прямокутним перерізом

НК 700x400-36,0-3		Канальні електричні нагрівачі з прямокутним перерізом

Регулятори витрати повітря для централізованих ПВУ

Найменування	Фото	Опис
РРВ 700x400		Регулятори витрати повітря

Водяні охолоджувачі для вентиляційних систем

Найменування	Фото	Опис
ОКВ 700x400-3		Канальні водяні охолоджувачі повітря з прямокутним перерізом

Фреонові охолоджувачі для централізованих ПВУ

Найменування	Фото	Опис
ОКФ 700x400-3		Канальні охолоджувачі повітря з прямим випарним охолодженням з прямокутним перерізом

Екодизайн

Торгова марка	Вентс
Модель	ВКП 700х400 Л3 ЕС
Тип приводу	Integrated VSD
Тип теплообміннику	Немає
Статичний тиск за номінальної витрати повітря (Па)	601
Максимальні зовнішні витоки (%)	2.7
Статична ефективність (%)	57.7
Декларований тип вентиляційної одиниці	NRVU UVU
Ефективна потужність (кВт)	1.161
Sound power level (дБ(А))	77