# ВКП 800x500 Л3 ЕС

Канальні відцентрові вентилятори з назад загнутими лопатками з ЕС-двигунами

• Рівень звукового тиску LpA на відстані 3 м: 63
• Тип крильчатки: Відцентрова крильчатка з назад загнутими лопатками
• Матеріал корпусу: Оцинкована сталь
• Встановлення в довільній позиції

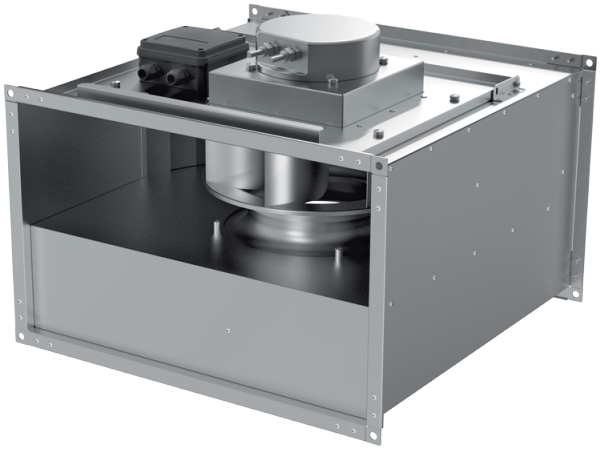

| | Одиниця виміру | ВКП 800x500 Л3 ЕС |
|---|---|---|
| Розмір повітропроводу, який приєднується | мм | 800x500 |
| Фазність | - | 3 |
| Мінімальна напруга живлення | В | 400 |
| Максимальна напруга живлення | В | 400 |
| Частота мережі живлення | Гц | 50/60 |
| Номінальна потужність | Вт | 2925 |
| Максимальний струм | А | 3.05 |
| Максимальна витрата повітря | м³/год | 8535 |
| Швидкість обертання | - | 2400 |
| Рівень звукового тиску LpA на відстані 3 м | дБ(А) | 63 |
| Вага | кг | 54.3 |
| Максимальна температура повітря що переміщується | °С | 50 |
| Мінімальна температура повітря що переміщується | °С | -25 |
| Клас захисту | - | IPX4 |
| Клас захисту приводу | - | IP54 |
| Матеріал крильчатки | - | Алюміній |

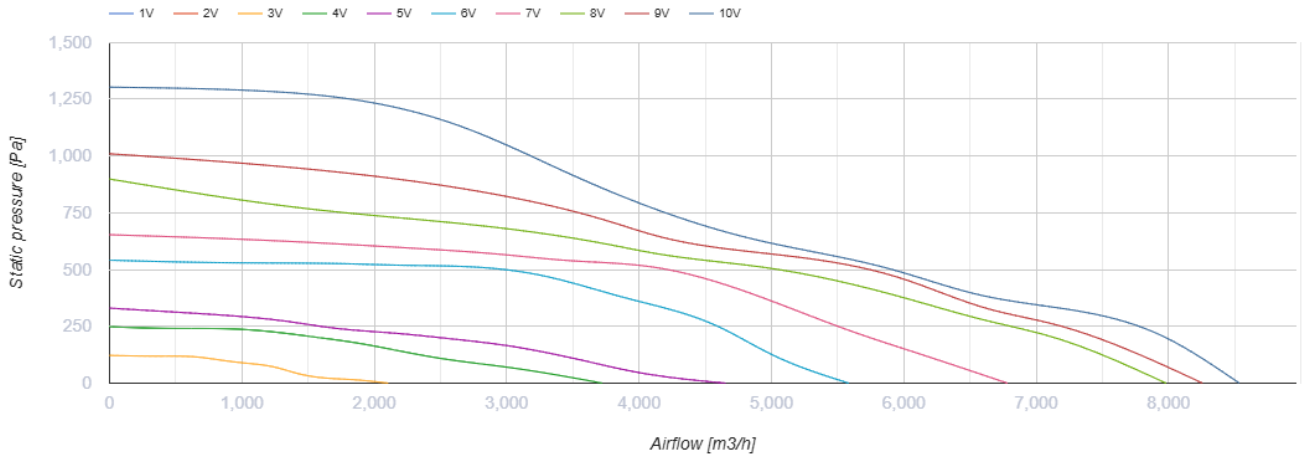


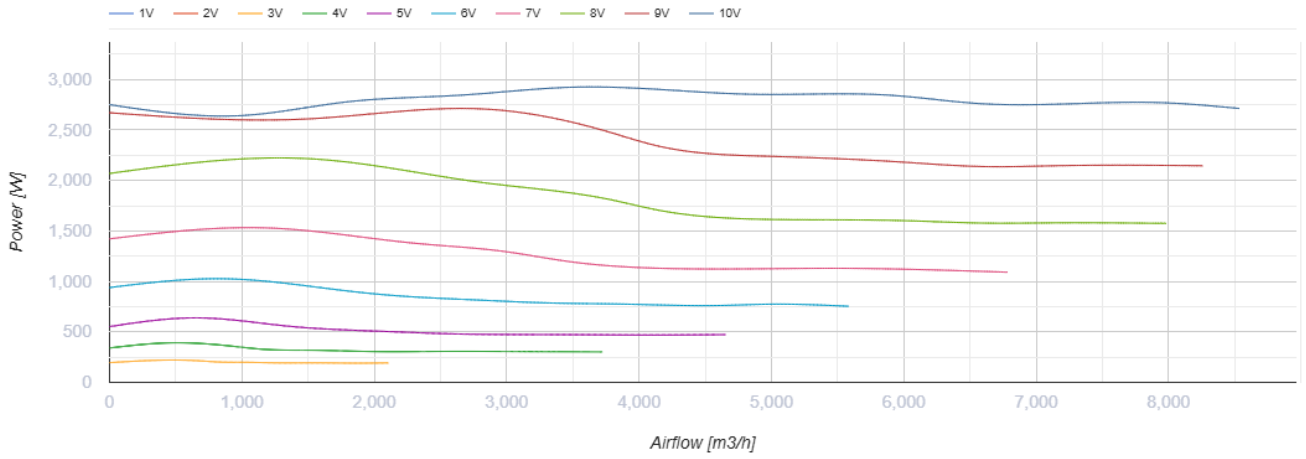


## Розміри

| B | B1 | B2 | H | H1 | H2 | H3 | L |
|---|---|---|---|---|---|---|---|
| 800 | 820 | 840 | 500 | 520 | 540 | 670 | 850 |

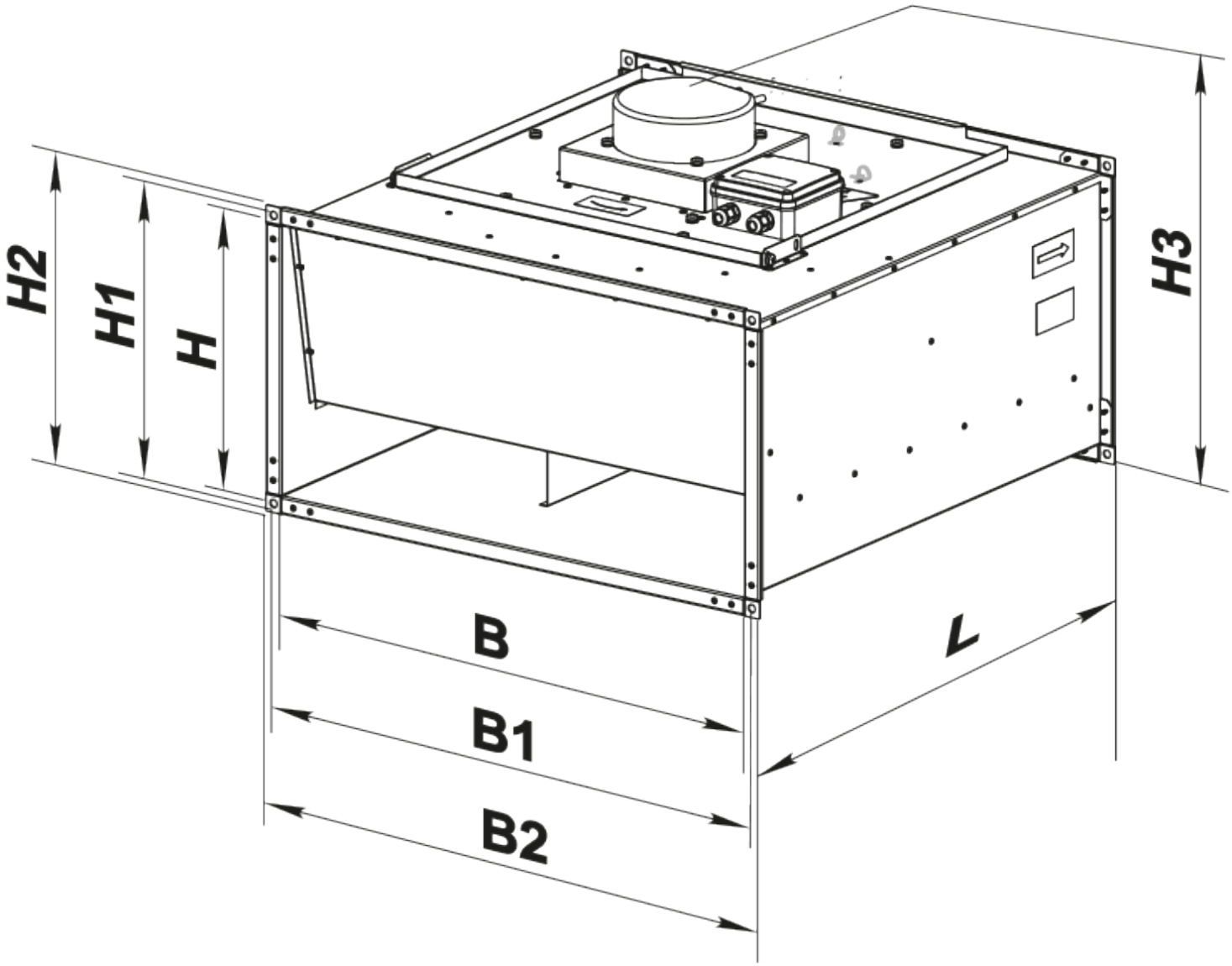


## Аксесуари

### Шумоглушники для прямокутних каналів

| Найменування | Фото | Опис |
|---|---|---|

| | | |
|---|---|---|
| СР 800x500 | 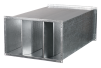 | Пластинчастий шумоглушник для встановлення в прямокутних каналах |

### Фільтр-бокси для прямокутних каналів

| Найменування | Фото | Опис |
|---|---|---|
| ФБ 800x500 |  | Касетні повітряні фільтри з прямокутним перерізом |
| ФБК 800x500-4 |  | Кишенькові повітряні фільтри із прямокутним перерізом |
| ФБК 800x500-5 |  | Кишенькові повітряні фільтри із прямокутним перерізом |
| ФБК 800x500-7 |  | Кишенькові повітряні фільтри із прямокутним перерізом |

### Гнучкі зєднувачі для прямокутних каналів

| Найменування | Фото | Опис |
|---|---|---|
| ВВГ 800x500 |  | Гнучкі віброгасильні вставки для прямокутних каналів |

### Водяні нагрівачі

| Найменування | Фото | Опис |
|---|---|---|
| НКВ 800x500-2 |  | Канальні водяні нагрівачі для підігрівання припливного повітря або підігрівач для ПВУ з прямокутним перерізом |
| НКВ 800x500-3 |  | Канальні водяні нагрівачі для підігрівання припливного повітря або підігрівач для ПВУ з прямокутним перерізом |

### Електричні нагрівачі для вентиляційних систем

| Найменування | Фото | Опис |
|---|---|---|
| НК 800x500-27,0-3 |  | Канальні електричні нагрівачі з прямокутним перерізом |
| НК 800x500-36,0-3 |  | Канальні електричні нагрівачі з прямокутним перерізом |

| | | |
|---|---|---|
| НК 800x500-54,0-3 |  | Канальні електричні нагрівачі з прямокутним перерізом |

### Регулятори витрати повітря для централізованих ПВУ

| Найменування | Фото | Опис |
|---|---|---|
| РРВ 800x500 |  | Регулятори витрати повітря |

### Водяні охолоджувачі для вентиляційних систем

| Найменування | Фото | Опис |
|---|---|---|
| ОКВ 800x500-3 |  | Канальні водяні охолоджувачі повітря з прямокутним перерізом |

### Фреонові охолоджувачі для централізованих ПВУ

| Найменування | Фото | Опис |
|---|---|---|
| ОКФ 800x500-3 |  | Канальні охолоджувачі повітря з прямим випарним охолодженням з прямокутним перерізом |

## Екодизайн

| Торгова марка | Вентс |
|---|---|
| Модель | ВКП 800х500 Л3 ЕС |
| Тип приводу | Integrated VSD |
| Тип теплообміннику | Немає |
| Статичний тиск за номінальної витрати повітря (Па) | 475 |
| Максимальні зовнішні витоки (%) | 2.7 |
| Статична ефективність (%) | 60.8 |
| Декларований тип вентиляційної одиниці | NRVU UVU |
| Ефективна потужність (кВт) | 0.789 |
| Sound power level (дБ(А)) | 83 |