ВКП 800x500 М3 ЕС

Канальні відцентрові вентилятори з назад загнутими лопатками з ЕС-двигунами

• Рівень звукового тиску LpA на відстані 3 м: 60
• Тип крильчатки: Відцентрова крильчатка з назад загнутими лопатками
• Матеріал корпусу: Оцинкована сталь
• Встановлення в довільній позиції

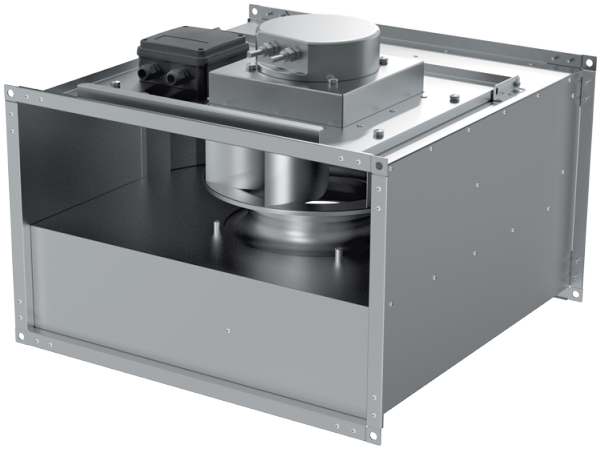

	Одиниця виміру	ВКП 800x500 М3 ЕС
Розмір повітропроводу, який приєднується	мм	800x500
Фазність	-	3
Максимальна напруга живлення	В	400
Мінімальна напруга живлення	В	400
Частота мережі живлення	Гц	50/60
Номінальна потужність	Вт	2025
Максимальний струм	А	2.01
Максимальна витрата повітря	м³/год	8395
Швидкість обертання	-	1470
Рівень звукового тиску LpA на відстані 3 м	дБ(А)	60
Вага	кг	62.3
Максимальна температура повітря що переміщується	°С	50
Мінімальна температура повітря що переміщується	°С	-25
Клас захисту	-	IPX4
Клас захисту приводу	-	IP54
Матеріал крильчатки	-	Алюміній

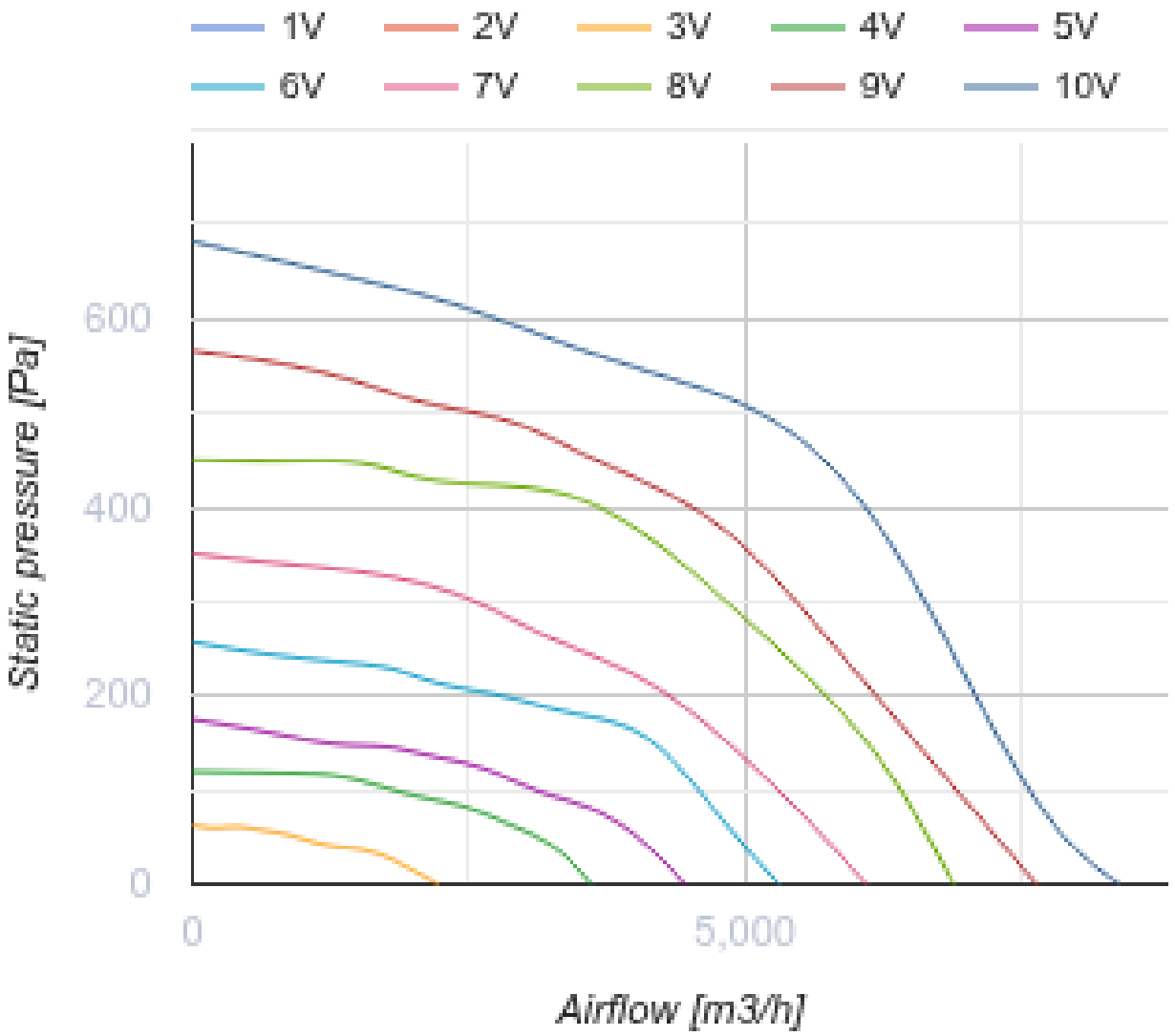
1V
2V
3V
4V
5V
6V
7V
8V
9V
10V
600
400
200
0
Static pressure [Pa]
0
5,000
Airflow [m3/h]

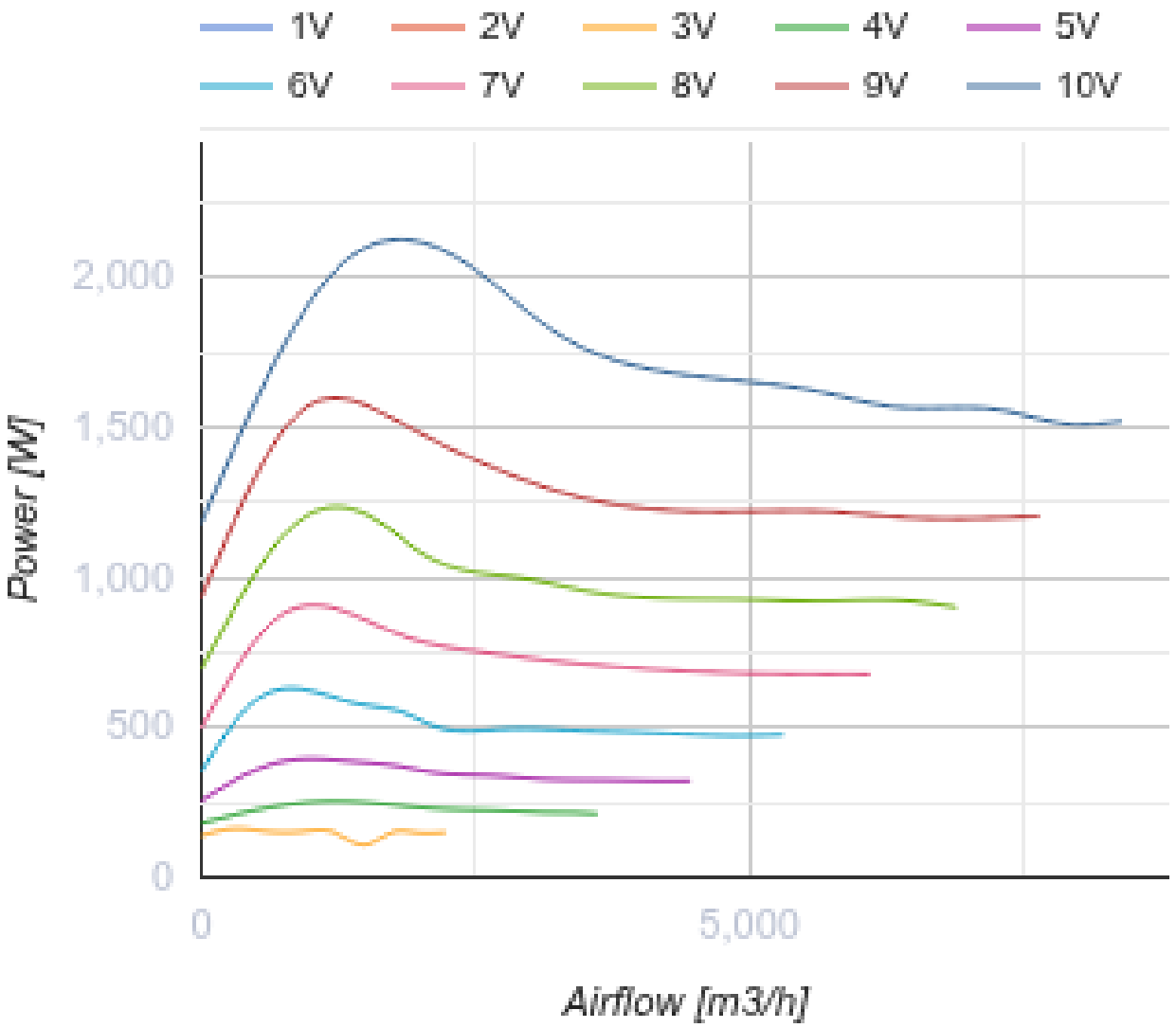

Розміри

B	B1	B2	H	H1	H2	H3	L
800	820	840	500	520	540	614	850

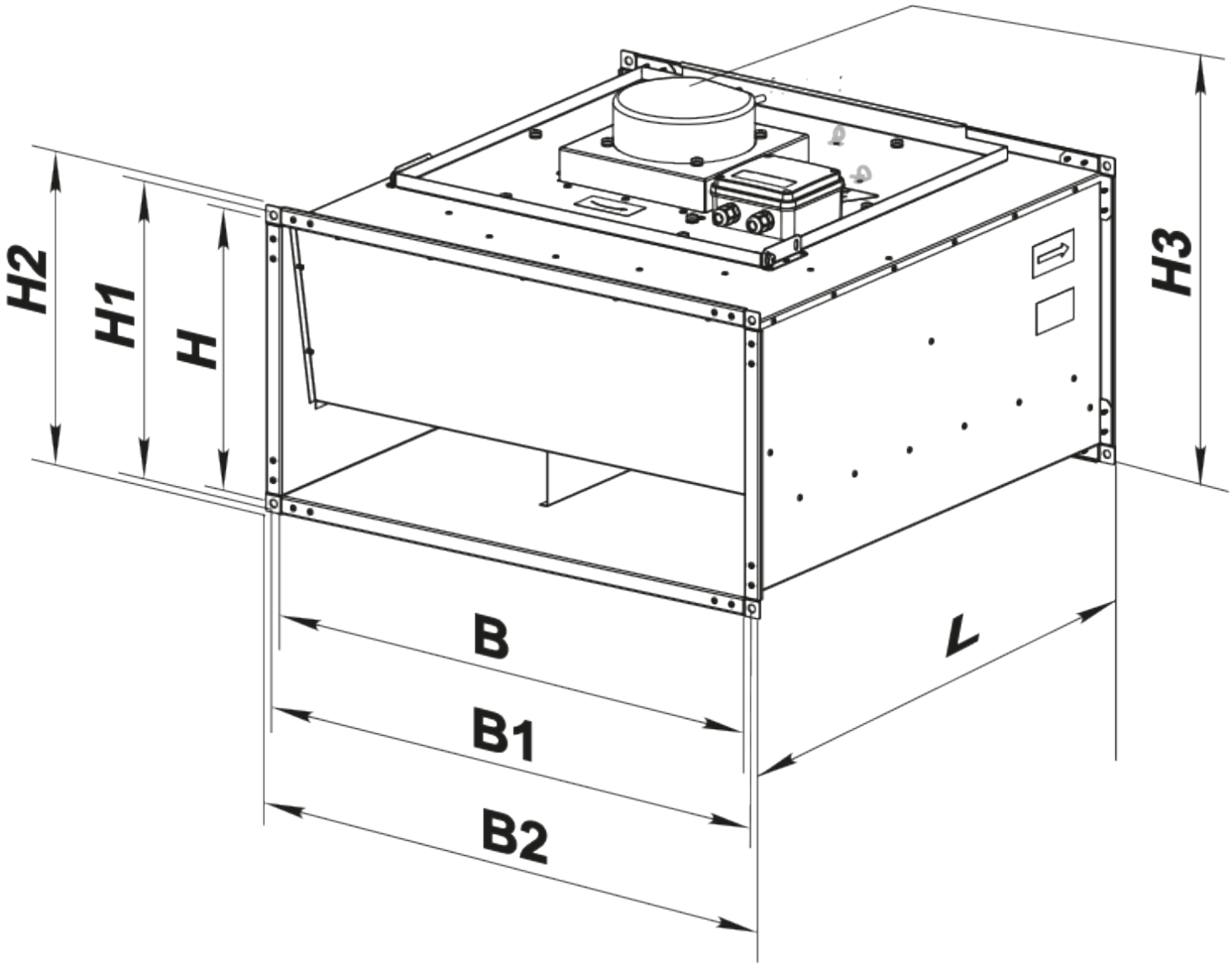

Аксесуари

Шумоглушники для прямокутних каналів

Найменування	Фото	Опис

СР 800x500	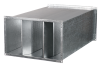	Пластинчастий шумоглушник для встановлення в прямокутних каналах

Фільтр-бокси для прямокутних каналів

Найменування	Фото	Опис
ФБ 800x500		Касетні повітряні фільтри з прямокутним перерізом
ФБК 800x500-4		Кишенькові повітряні фільтри із прямокутним перерізом
ФБК 800x500-5		Кишенькові повітряні фільтри із прямокутним перерізом
ФБК 800x500-7		Кишенькові повітряні фільтри із прямокутним перерізом

Гнучкі зєднувачі для прямокутних каналів

Найменування	Фото	Опис
ВВГ 800x500		Гнучкі віброгасильні вставки для прямокутних каналів

Водяні нагрівачі

Найменування	Фото	Опис
НКВ 800x500-2		Канальні водяні нагрівачі для підігрівання припливного повітря або підігрівач для ПВУ з прямокутним перерізом
НКВ 800x500-3		Канальні водяні нагрівачі для підігрівання припливного повітря або підігрівач для ПВУ з прямокутним перерізом

Електричні нагрівачі для вентиляційних систем

Найменування	Фото	Опис
НК 800x500-27,0-3		Канальні електричні нагрівачі з прямокутним перерізом
НК 800x500-36,0-3		Канальні електричні нагрівачі з прямокутним перерізом

НК 800x500-54,0-3		Канальні електричні нагрівачі з прямокутним перерізом

Регулятори витрати повітря для централізованих ПВУ

Найменування	Фото	Опис
РРВ 800x500		Регулятори витрати повітря

Водяні охолоджувачі для вентиляційних систем

Найменування	Фото	Опис
ОКВ 800x500-3		Канальні водяні охолоджувачі повітря з прямокутним перерізом

Фреонові охолоджувачі для централізованих ПВУ

Найменування	Фото	Опис
ОКФ 800x500-3		Канальні охолоджувачі повітря з прямим випарним охолодженням з прямокутним перерізом

Екодизайн

Торгова марка	Вентс
Модель	ВКП 800x500 М3 ЕС
Тип приводу	Integrated VSD
Тип теплообміннику	Немає
Статичний тиск за номінальної витрати повітря (Па)	460
Максимальні зовнішні витоки (%)	2.7
Статична ефективність (%)	48.5
Ефективна потужність (кВт)	1.621
Sound power level (дБ(А))	80
Декларований тип вентиляційної одиниці	NRVU UVU