ВКПФ 4Д 400x200



Канальні відцентрові вентилятори з вперед загнутими лопатками

• Рівень звукового тиску LpA на відстані 3 м: 52
• Тип крильчатки: Відцентрова крильчатка з вперед загнутими лопатками
• Матеріал корпусу: Оцинкована сталь
• Встановлення в довільній позиції

	Одиниця виміру	ВКПФ 4Д 400x200
Розмір повітропроводу, який приєднується	мм	400x200
Фазність	-	3
Максимальна напруга живлення	В	400
Мінімальна напруга живлення	В	400
Частота мережі живлення	Гц	50
Номінальна потужність	Вт	282
Максимальний струм	А	0.6
Максимальна витрата повітря	м³/год	1470
Швидкість обертання	-	1300
Рівень звукового тиску LpA на відстані 3 м	дБ(А)	52
Вага	кг	17.5
Максимальна температура повітря що переміщується	°С	45
Мінімальна температура повітря що переміщується	°С	-25
Клас захисту	-	IPX4
Клас захисту приводу	-	IP44
Матеріал крильчатки	-	Оцинкована сталь

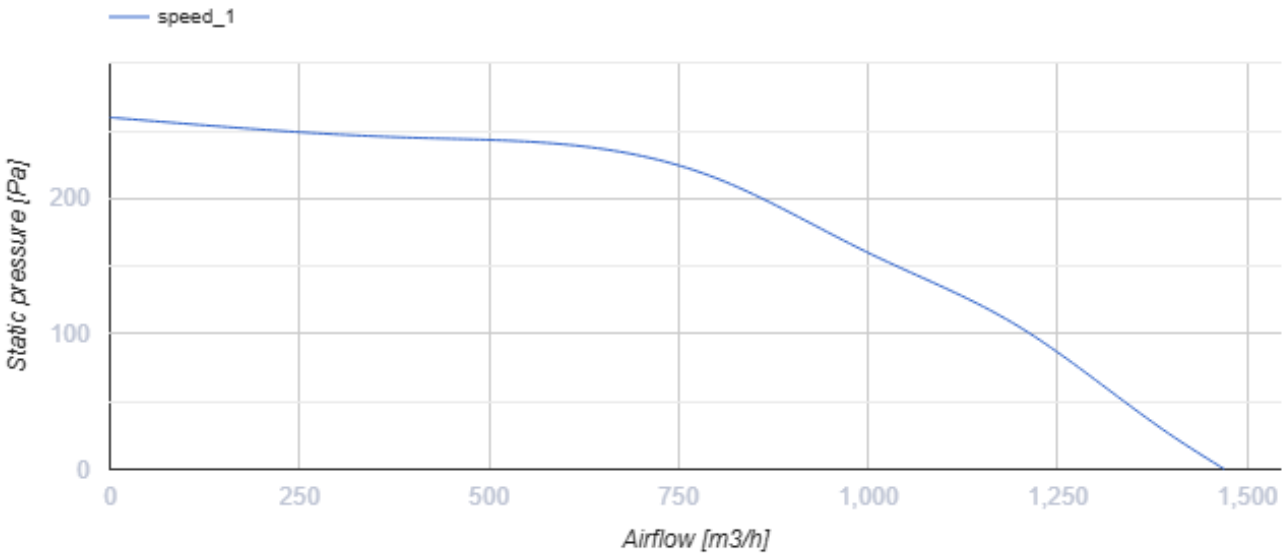

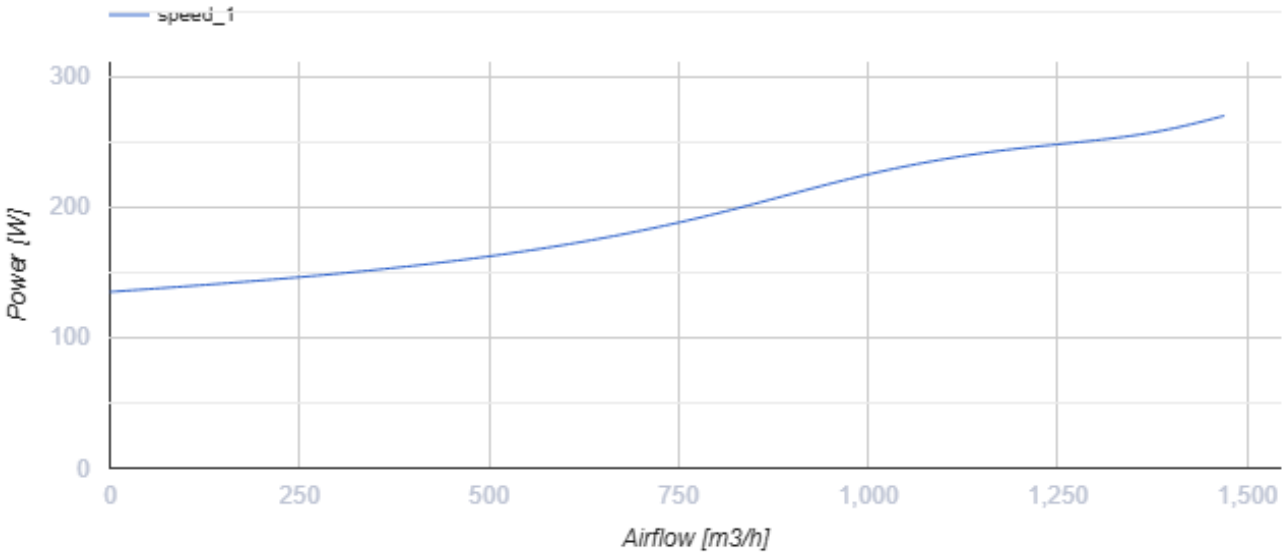

Розміри

B	B1	B2	H	H1	H2	H3	L
400	420	440	200	220	240	255	500

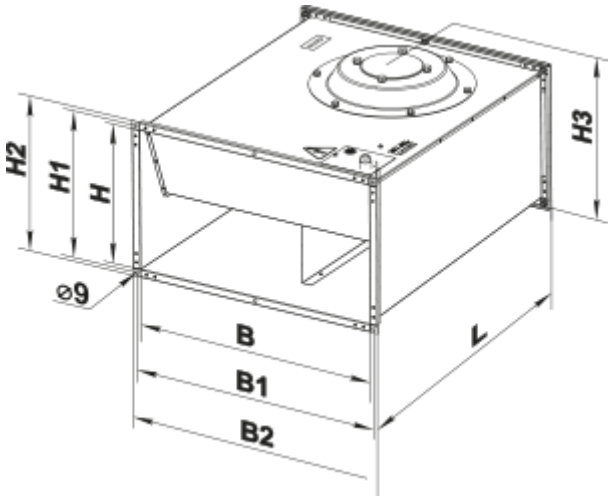

Аксесуари

Шумоглушники для прямокутних каналів

Найменування	Фото	Опис
СР 400x200		Пластинчастий шумоглушник для встановлення в прямокутних каналах

Фільтр-бокси для прямокутних каналів

Найменування	Фото	Опис
ФБ 400x200		Касетні повітряні фільтри з прямокутним перерізом
ФБК 400x200-4		Кишенькові повітряні фільтри із прямокутним перерізом
ФБК 400x200-5		Кишенькові повітряні фільтри із прямокутним перерізом
ФБК 400x200-7		Кишенькові повітряні фільтри із прямокутним перерізом

Заслінки для прямокутних каналів

Найменування	Фото	Опис
КОМ1 400x200		Зворотний гравітаційний клапан для перекриття повітряного потоку в прямокутних повітропроводах
КР 400x200		Повітряні заслінки для регулювання витрати повітря у каналах прямокутного перерізу

КГ 400x200		Гравітаційний клапан автоматичного перекривання повітряного потоку в прямокутних повітропроводах

Гнучкі зєднувачі для прямокутних каналів

Найменування	Фото	Опис
ВВГ 400x200		Гнучкі віброгасильні вставки для прямокутних каналів

Пластинчасті рекуператори для прямокутних каналів

Найменування	Фото	Опис
ПР 400x200	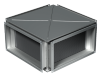	Пластинчасті рекуператори із хрестоподібним проходом повітря для прямокутних каналів

Камери змішування повітря

Найменування	Фото	Опис
СКРА 400x200/24		Змішувальні камери для перемішування (рециркуляції) частини повітря, що видаляється, із зовнішнім повітрям у потрібній пропорції

Водяні нагрівачі

Найменування	Фото	Опис
НКВ 400x200-2		Канальні водяні нагрівачі для підігрівання припливного повітря або підігрівач для ПВУ з прямокутним перерізом
НКВ 400x200-4		Канальні водяні нагрівачі для підігрівання припливного повітря або підігрівач для ПВУ з прямокутним перерізом

Електричні нагрівачі для вентиляційних систем

Найменування	Фото	Опис
НК 400x200-4,5-3		Канальні електричні нагрівачі з прямокутним перерізом
НК 400x200-6,0-3		Канальні електричні нагрівачі з прямокутним перерізом
НК 400x200-7,5-3		Канальні електричні нагрівачі з прямокутним перерізом

НК 400х200-9,0-3		Канальні електричні нагрівачі з прямокутним перерізом
НК 400х200-10,5-3		Канальні електричні нагрівачі з прямокутним перерізом
НК 400х200-12,0-3		Канальні електричні нагрівачі з прямокутним перерізом
НК 400х200-15,0-3		Канальні електричні нагрівачі з прямокутним перерізом
НК 400х200-4,5-3 У		Канальні електричні нагрівачі з прямокутним перерізом з блоком керування
НК 400х200-6,0-3 У		Канальні електричні нагрівачі з прямокутним перерізом з блоком керування
НК 400х200-7,5-3 У		Канальні електричні нагрівачі з прямокутним перерізом з блоком керування
НК 400х200-9,0-3 У		Канальні електричні нагрівачі з прямокутним перерізом з блоком керування
НК 400х200-10,5-3 У		Канальні електричні нагрівачі з прямокутним перерізом з блоком керування
НК 400х200-12,0-3 У		Канальні електричні нагрівачі з прямокутним перерізом з блоком керування
НК 400х200-15,0-3 У		Канальні електричні нагрівачі з прямокутним перерізом з блоком керування

Водяні охолоджувачі для вентиляційних систем

Найменування	Фото	Опис
ОКВ 400х200-3		Канальні водяні охолоджувачі повітря з прямокутним перерізом

Регулятори витрати повітря для централізованих ПВУ

Найменування	Фото	Опис

РРВ 400х200		Регулятори витрати повітря

Трансформаторні регулятори швидкості вентиляторів

Найменування	Фото	Опис
РСА5Д-1,5-М		Регулятор швидкості трифазний

Фреонові охолоджувачі для централізованих ПВУ

Найменування	Фото	Опис
ОКФ 400х200-3		Канальні охолоджувачі повітря з прямим випарним охолодженням з прямокутним перерізом

Екодизайн

Торгова марка	Вентс
Модель	ВКПФ 4Д 400х200
Тип приводу	External MSD or VSD
Тип теплообміннику	Немає
Статичний тиск за номінальної витрати повітря (Па)	218
Максимальні зовнішні витоки (%)	2.7
Статична ефективність (%)	25
Ефективна потужність (кВт)	0.195
Sound power level (дБ(А))	72
Декларований тип вентиляційної одиниці	NRVU UVU