ВКПФ 4Д 500x250



Канальні відцентрові вентилятори з вперед загнутими лопатками

• Рівень звукового тиску LpA на відстані 3 м: 54
• Тип крильчатки: Відцентрова крильчатка з вперед загнутими лопатками
• Матеріал корпусу: Оцинкована сталь
• Встановлення в довільній позиції

	Одиниця виміру	ВКПФ 4Д 500x250
Розмір повітропроводу, який приєднується	мм	500x250
Фазність	-	3
Мінімальна напруга живлення	В	400
Максимальна напруга живлення	В	400
Частота мережі живлення	Гц	50
Номінальна потужність	Вт	570
Максимальний струм	А	0.94
Максимальна витрата повітря	м³/год	1850
Швидкість обертання	-	1270
Рівень звукового тиску LpA на відстані 3 м	дБ(А)	54
Вага	кг	24
Максимальна температура повітря що переміщується	°C	40
Мінімальна температура повітря що переміщується	°C	-20
Клас захисту	-	IPX4
Клас захисту приводу	-	IP44
Матеріал крильчатки	-	Оцинкована сталь

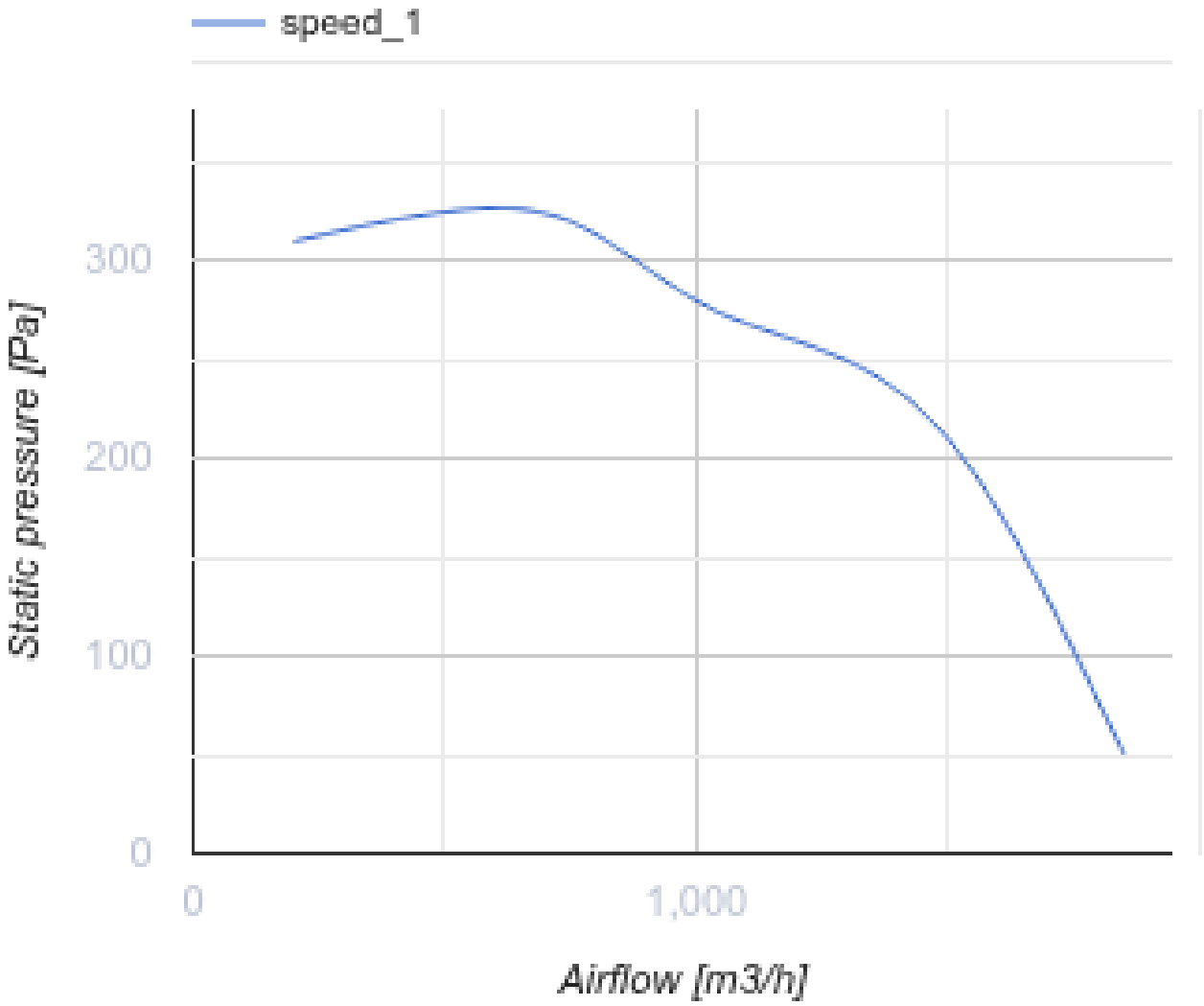
speed_1
300
200
100
0
0
1,000
Static pressure [Pa]
Airflow [m3/h]

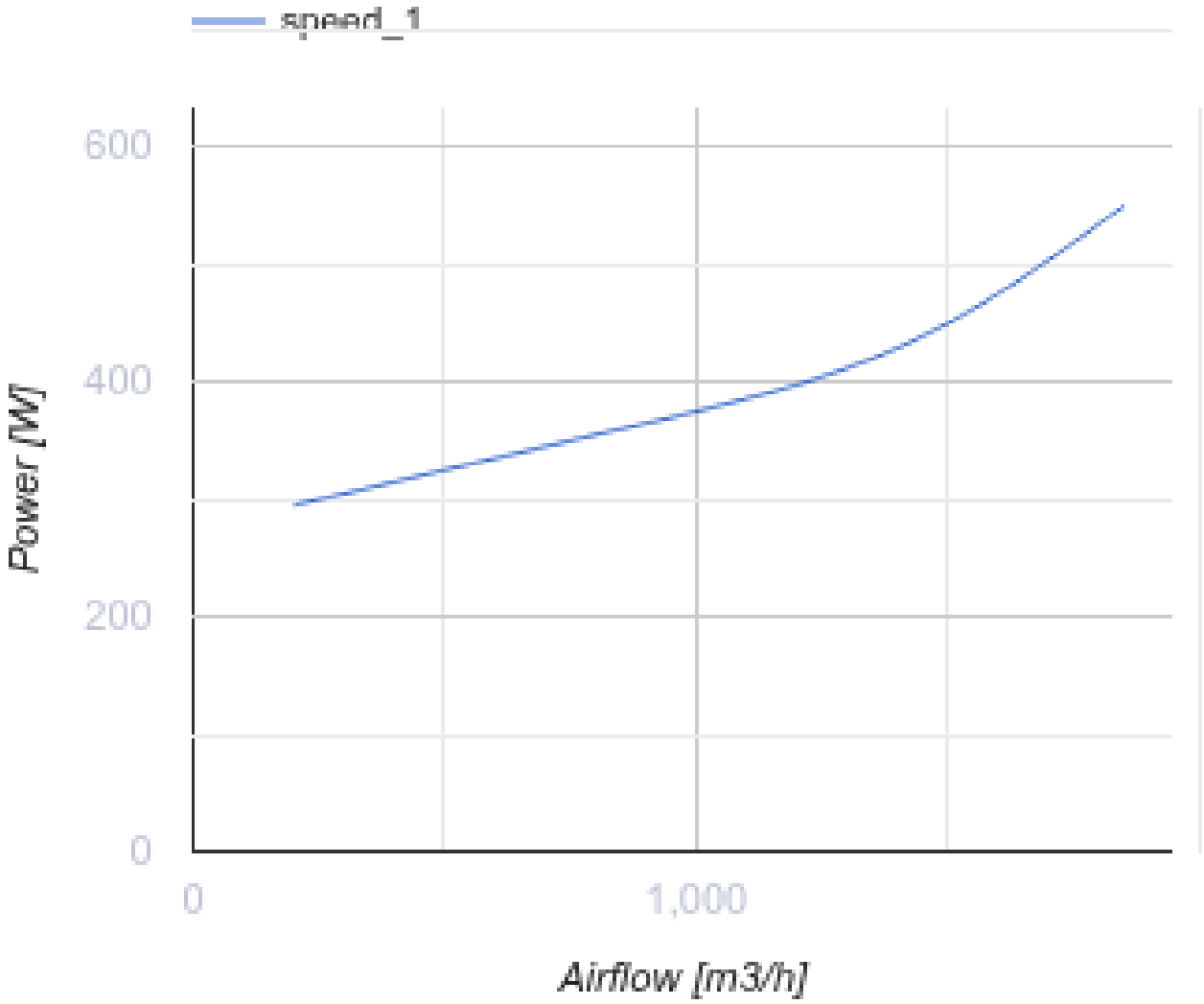

Розміри

B	B1	B2	H	H1	H2	H3	L
500	520	540	250	270	290	335	640

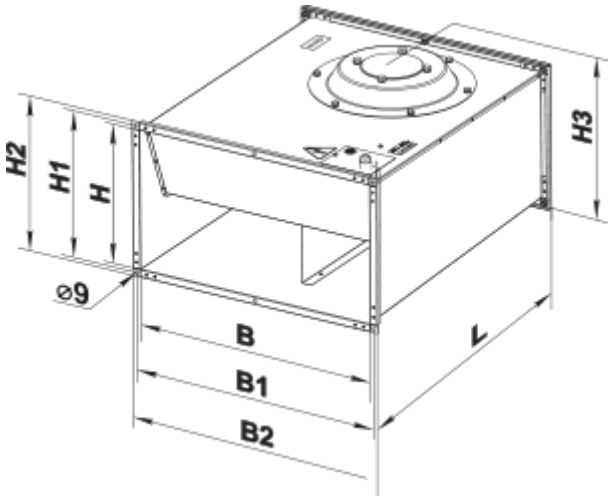

Аксесуари

Шумоглушники для прямокутних каналів

Найменування	Фото	Опис
СР 500x250		Пластинчастий шумоглушник для встановлення в прямокутних каналах

Фільтр-бокси для прямокутних каналів

Найменування	Фото	Опис
ФБ 500x250		Касетні повітряні фільтри з прямокутним перерізом
ФБК 500x250-4		Кишенькові повітряні фільтри із прямокутним перерізом
ФБК 500x250-5		Кишенькові повітряні фільтри із прямокутним перерізом
ФБК 500x250-7		Кишенькові повітряні фільтри із прямокутним перерізом

Заслінки для прямокутних каналів

Найменування	Фото	Опис
КОМ1 500x250		Зворотний гравітаційний клапан для перекриття повітряного потоку в прямокутних повітропроводах
КР 500x250		Повітряні заслінки для регулювання витрати повітря у каналах прямокутного перерізу

КГ 500x250		Гравітаційний клапан автоматичного перекривання повітряного потоку в прямокутних повітропроводах

Гнучкі зєднувачі для прямокутних каналів

Найменування	Фото	Опис
ВВГ 500x250		Гнучкі віброгасильні вставки для прямокутних каналів

Пластинчасті рекуператори для прямокутних каналів

Найменування	Фото	Опис
ПР 500x250	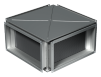	Пластинчасті рекуператори із хрестоподібним проходом повітря для прямокутних каналів

Камери змішування повітря

Найменування	Фото	Опис
СКРА 500x250/24		Змішувальні камери для перемішування (рециркуляції) частини повітря, що видаляється, із зовнішнім повітрям у потрібній пропорції

Водяні нагрівачі

Найменування	Фото	Опис
НКВ 500x250-2		Канальні водяні нагрівачі для підігрівання припливного повітря або підігрівач для ПВУ з прямокутним перерізом
НКВ 500x250-4		Канальні водяні нагрівачі для підігрівання припливного повітря або підігрівач для ПВУ з прямокутним перерізом

Електричні нагрівачі для вентиляційних систем

Найменування	Фото	Опис
НК 500x250-6,0-3		Канальні електричні нагрівачі з прямокутним перерізом
НК 500x250-7,5-3		Канальні електричні нагрівачі з прямокутним перерізом
НК 500x250-9,0-3		Канальні електричні нагрівачі з прямокутним перерізом

НК 500x250-10,5-3		Канальні електричні нагрівачі з прямокутним перерізом
НК 500x250-12,0-3		Канальні електричні нагрівачі з прямокутним перерізом
НК 500x250-15,0-3		Канальні електричні нагрівачі з прямокутним перерізом
НК 500x250-18,0-3		Канальні електричні нагрівачі з прямокутним перерізом
НК 500x250-21,0-3		Канальні електричні нагрівачі з прямокутним перерізом
НК 500x250-6,0-3 У		Канальні електричні нагрівачі з прямокутним перерізом з блоком керування
НК 500x250-7,5-3 У		Канальні електричні нагрівачі з прямокутним перерізом з блоком керування
НК 500x250-9,0-3 У		Канальні електричні нагрівачі з прямокутним перерізом з блоком керування
НК 500x250-10,5-3 У		Канальні електричні нагрівачі з прямокутним перерізом з блоком керування
НК 500x250-12,0-3 У		Канальні електричні нагрівачі з прямокутним перерізом з блоком керування
НК 500x250-15,0-3 У		Канальні електричні нагрівачі з прямокутним перерізом з блоком керування
НК 500x250-18,0-3 У		Канальні електричні нагрівачі з прямокутним перерізом з блоком керування
НК 500x250-21,0-3 У		Канальні електричні нагрівачі з прямокутним перерізом з блоком керування

Регулятори витрати повітря для централізованих ПВУ

Найменування	Фото	Опис
РРВ 500x250		Регулятори витрати повітря

Трансформаторні регулятори швидкості вентиляторів

Найменування	Фото	Опис
РСА5Д-1,5-М		Регулятор швидкості трифазний

Водяні охолоджувачі для вентиляційних систем

Найменування	Фото	Опис
ОКВ 500х250-3		Канальні водяні охолоджувачі повітря з прямокутним перерізом

Фреонові охолоджувачі для централізованих ПВУ

Найменування	Фото	Опис
ОКФ 500х250-3		Канальні охолоджувачі повітря з прямим випарним охолодженням з прямокутним перерізом

Екодизайн

Торгова марка	Вентс
Модель	ВКПФ 4Д 500х250
Тип приводу	External MSD or VSD
Тип теплообміннику	Немає
Статичний тиск за номінальної витрати повітря (Па)	310
Максимальні зовнішні витоки (%)	2.7
Статична ефективність (%)	34.3
Декларований тип вентиляційної одиниці	NRVU UVU
Ефективна потужність (кВт)	0.21
Sound power level (дБ(А))	74