ВКПФ 4Д 500x300



Канальні відцентрові вентилятори з вперед загнутими лопатками

• Рівень звукового тиску LpA на відстані 3 м: 56
• Тип крильчатки: Відцентрова крильчатка з вперед загнутими лопатками
• Матеріал корпусу: Оцинкована сталь
• Встановлення в довільній позиції

	Одиниця виміру	ВКПФ 4Д 500x300
Розмір повітропроводу, який приєднується	мм	500x300
Фазність	-	3
Мінімальна напруга живлення	В	400
Максимальна напруга живлення	В	400
Частота мережі живлення	Гц	50
Номінальна потужність	Вт	855
Максимальний струм	А	1.7
Максимальна витрата повітря	м³/год	2350
Швидкість обертання	-	1300
Рівень звукового тиску LpA на відстані 3 м	дБ(А)	56
Вага	кг	33
Максимальна температура повітря що переміщується	°C	50
Мінімальна температура повітря що переміщується	°C	-20
Клас захисту	-	IPX4
Клас захисту приводу	-	IP44
Матеріал крильчатки	-	Оцинкована сталь

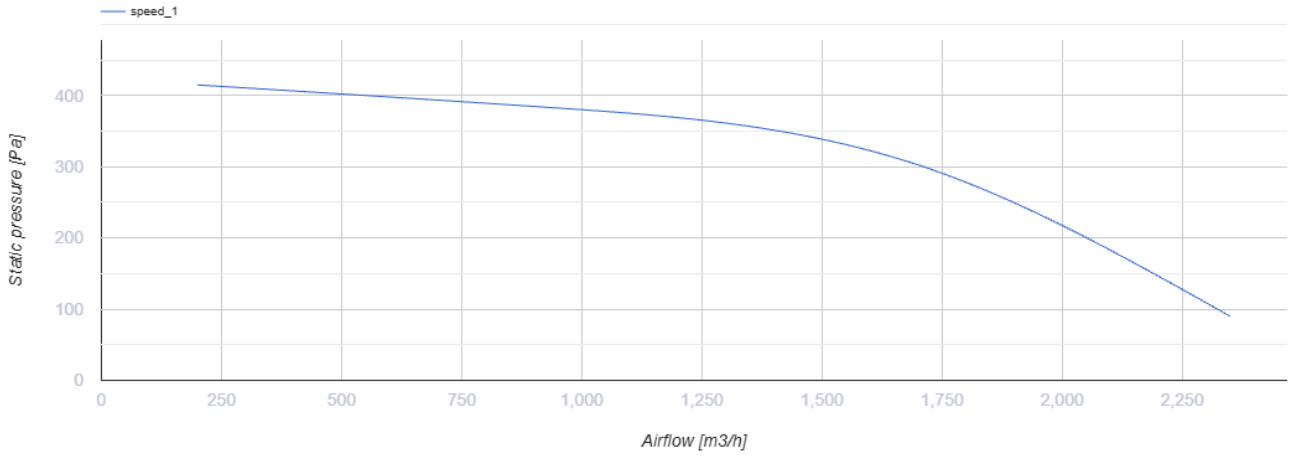

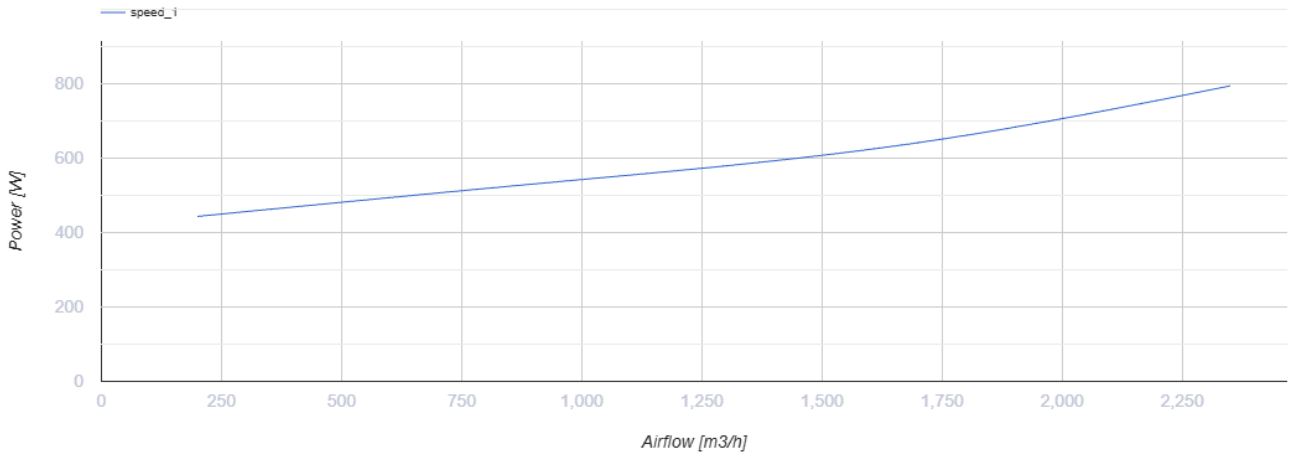

Розміри

B	B1	B2	H	H1	H2	H3	L
500	520	540	300	320	340	365	680

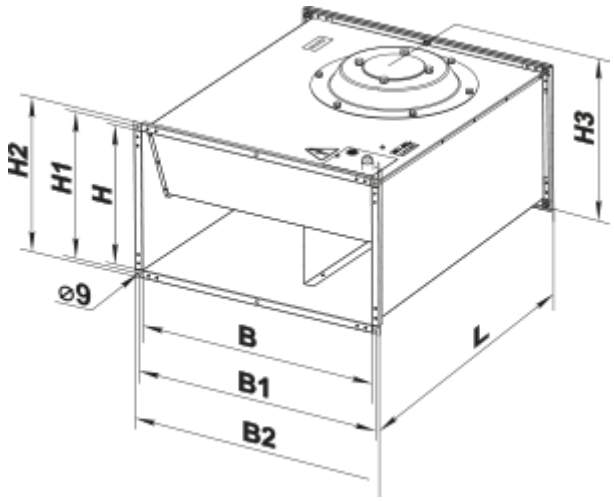

Аксесуари

Шумоглушники для прямокутних каналів

Найменування	Фото	Опис
СР 500х300	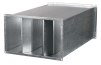	Пластинчастий шумоглушник для встановлення в прямокутних каналах

Фільтр-бокси для прямокутних каналів

Найменування	Фото	Опис
ФБ 500х300		Касетні повітряні фільтри з прямокутним перерізом
ФБК 500х300-4		Кишенькові повітряні фільтри із прямокутним перерізом
ФБК 500х300-5		Кишенькові повітряні фільтри із прямокутним перерізом
ФБК 500х300-7		Кишенькові повітряні фільтри із прямокутним перерізом

Заслінки для прямокутних каналів

Найменування	Фото	Опис
КОМ1 500х300		Зворотний гравітаційний клапан для перекриття повітряного потоку в прямокутних повітропроводах
КР 500х300		Повітряні заслінки для регулювання витрати повітря у каналах прямокутного перерізу
КГ 500х300		Гравітаційний клапан автоматичного перекривання повітряного потоку в прямокутних повітропроводах

Гнучкі зєднувачі для прямокутних каналів

Найменування	Фото	Опис
ВВГ 500х300		Гнучкі віброгасильні вставки для прямокутних каналів

Пластинчасті рекуператори для прямокутних каналів

Найменування	Фото	Опис

ПР 500x300	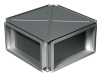	Пластинчасті рекуператори із хрестоподібним проходом повітря для прямокутних каналів

Камери змішування повітря

Найменування	Фото	Опис
СКРА 500x300/24		Змішувальні камери для перемішування (рециркуляції) частини повітря, що видаляється, із зовнішнім повітрям у потрібній пропорції

Водяні нагрівачі

Найменування	Фото	Опис
НКВ 500x300-2		Канальні водяні нагрівачі для підігрівання припливного повітря або підігрівач для ПВУ з прямокутним перерізом
НКВ 500x300-4		Канальні водяні нагрівачі для підігрівання припливного повітря або підігрівач для ПВУ з прямокутним перерізом

Електричні нагрівачі для вентиляційних систем

Найменування	Фото	Опис
НК 500x300-6,0-3		Канальні електричні нагрівачі з прямокутним перерізом
НК 500x300-7,5-3		Канальні електричні нагрівачі з прямокутним перерізом
НК 500x300-9,0-3		Канальні електричні нагрівачі з прямокутним перерізом
НК 500x300-10,5-3		Канальні електричні нагрівачі з прямокутним перерізом
НК 500x300-12,0-3		Канальні електричні нагрівачі з прямокутним перерізом
НК 500x300-15,0-3		Канальні електричні нагрівачі з прямокутним перерізом
НК 500x300-18,0-3		Канальні електричні нагрівачі з прямокутним перерізом
НК 500x300-21,0-3		Канальні електричні нагрівачі з прямокутним перерізом

НК 500х300-6,0-3 У		Канальні електричні нагрівачі з прямокутним перерізом з блоком керування
НК 500х300-7,5-3 У		Канальні електричні нагрівачі з прямокутним перерізом з блоком керування
НК 500х300-9,0-3 У		Канальні електричні нагрівачі з прямокутним перерізом з блоком керування
НК 500х300-10,5-3 У		Канальні електричні нагрівачі з прямокутним перерізом з блоком керування
НК 500х300-12,0-3 У		Канальні електричні нагрівачі з прямокутним перерізом з блоком керування
НК 500х300-15,0-3 У		Канальні електричні нагрівачі з прямокутним перерізом з блоком керування
НК 500х300-18,0-3 У		Канальні електричні нагрівачі з прямокутним перерізом з блоком керування
НК 500х300-21,0-3 У		Канальні електричні нагрівачі з прямокутним перерізом з блоком керування

Регулятори витрати повітря для централізованих ПВУ

Найменування	Фото	Опис
РРВ 500х300		Регулятори витрати повітря

Водяні охолоджувачі для вентиляційних систем

Найменування	Фото	Опис
ОКВ 500х300-3		Канальні водяні охолоджувачі повітря з прямокутним перерізом

Фреонові охолоджувачі для централізованих ПВУ

Найменування	Фото	Опис
ОКФ 500х300-3		Канальні охолоджувачі повітря з прямим випарним охолодженням з прямокутним перерізом

Трансформаторні регулятори швидкості вентиляторів

Найменування	Фото	Опис

РСА5Д-4,0-М		Регулятор швидкості трифазний

Екодизайн

Торгова марка	Вентс
Модель	ВКПФ 4Д 500х300
Тип приводу	External MSD or VSD
Тип теплообміннику	Немає
Статичний тиск за номінальної витрати повітря (Па)	345
Максимальні зовнішні витоки (%)	2.7
Статична ефективність (%)	22.6
Декларований тип вентиляційної одиниці	NRVU UVU
Ефективна потужність (кВт)	0.593
Sound power level (дБ(А))	76