ВКПФІ 4Д 800x500



Канальні відцентрові вентилятори з вперед загнутими лопатками у шумоізольованому корпусі

• Рівень звукового тиску LpA на відстані 3 м: 61
• У шумоізольованому корпусі
• Тип крильчатки: Відцентрова крильчатка з вперед загнутими лопатками
• Матеріал корпусу: Оцинкована сталь
• Встановлення в довільній позиції

	Одиниця виміру	ВКПФІ 4Д 800x500
Розмір повітропроводу, який приєднується	мм	800x500
Фазність	-	3
Мінімальна напруга живлення	В	400
Максимальна напруга живлення	В	400
Частота мережі живлення	Гц	50
Номінальна потужність	Вт	5850
Максимальний струм	А	9.35
Максимальна витрата повітря	м³/год	8120
Швидкість обертання	-	1140
Рівень звукового тиску LpA на відстані 3 м	дБ(А)	61
Вага	кг	127
Максимальна температура повітря що переміщується	°C	40
Мінімальна температура повітря що переміщується	°C	-25
Клас захисту	-	IPX4
Клас захисту приводу	-	IP44
Матеріал крильчатки	-	Оцинкована сталь

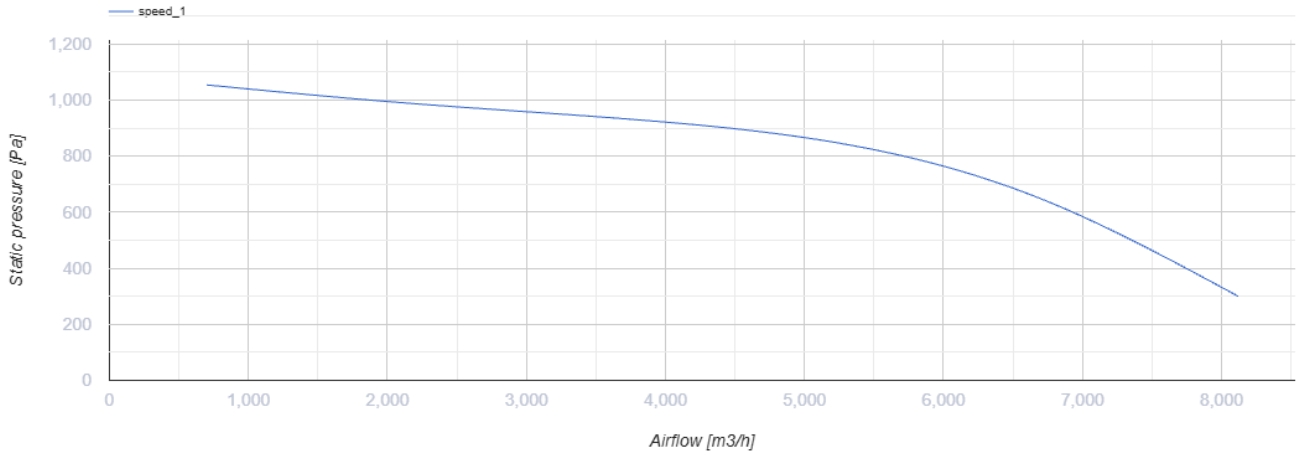

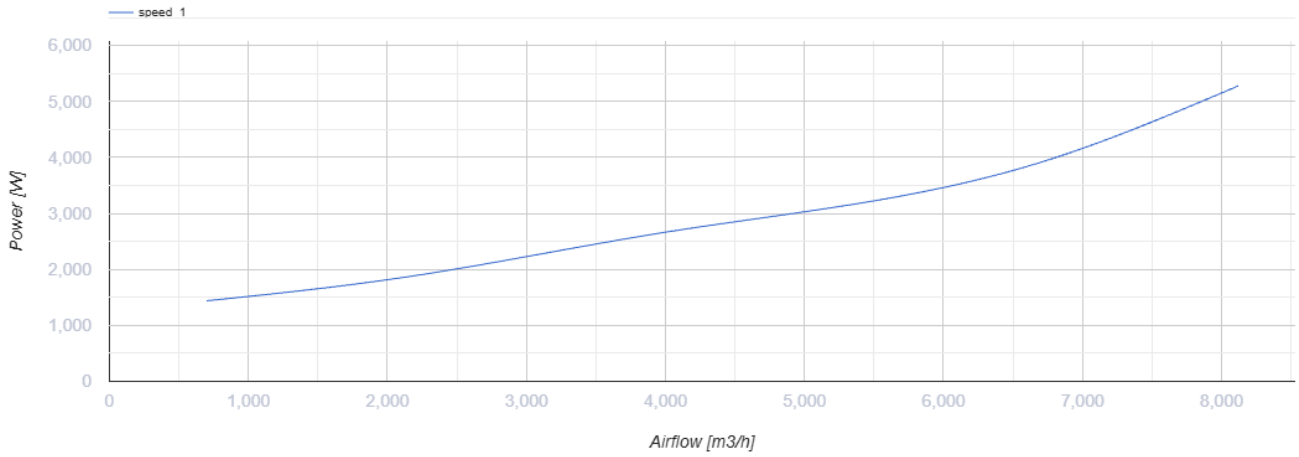

Розміри

B	B1	B2	B3	H	H1	H2	H3	L
800	820	-	900	500	520	-	720	935

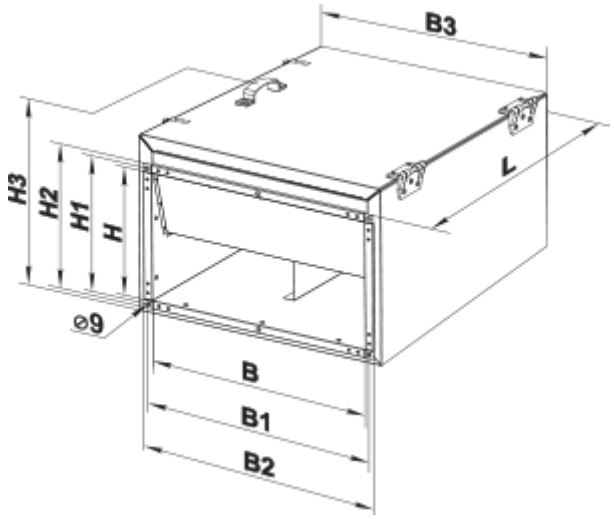

Аксесуари

Шумоглушники для прямокутних каналів

Найменування	Фото	Опис
СР 800х500	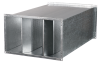	Пластинчастий шумоглушник для встановлення в прямокутних каналах

Фільтр-бокси для прямокутних каналів

Найменування	Фото	Опис
ФБ 800х500		Касетні повітряні фільтри з прямокутним перерізом
ФБК 800х500-4		Кишенькові повітряні фільтри із прямокутним перерізом
ФБК 800х500-5		Кишенькові повітряні фільтри із прямокутним перерізом
ФБК 800х500-7		Кишенькові повітряні фільтри із прямокутним перерізом

Заслінки для прямокутних каналів

Найменування	Фото	Опис
КГ 800х500		Гравітаційний клапан автоматичного перекривання повітряного потоку в прямокутних повітропроводах

Гнучкі зєднувачі для прямокутних каналів

Найменування	Фото	Опис
ВВГ 800х500		Гнучкі віброгасильні вставки для прямокутних каналів

Пластинчасті рекуператори для прямокутних каналів

Найменування	Фото	Опис
ПР 800х500	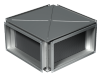	Пластинчасті рекуператори із хрестоподібним проходом повітря для прямокутних каналів

Камери змішування повітря

Найменування	Фото	Опис

СКРА 800x500/24		Змішувальні камери для перемішування (рециркуляції) частини повітря, що видаляється, із зовнішнім повітрям у потрібній пропорції

Водяні нагрівачі

Найменування	Фото	Опис
НКВ 800x500-2		Канальні водяні нагрівачі для підігрівання припливного повітря або підігрівач для ПВУ з прямокутним перерізом
НКВ 800x500-3		Канальні водяні нагрівачі для підігрівання припливного повітря або підігрівач для ПВУ з прямокутним перерізом

Електричні нагрівачі для вентиляційних систем

Найменування	Фото	Опис
НК 800x500-27,0-3		Канальні електричні нагрівачі з прямокутним перерізом
НК 800x500-36,0-3		Канальні електричні нагрівачі з прямокутним перерізом
НК 800x500-54,0-3		Канальні електричні нагрівачі з прямокутним перерізом
НК 800x500-27,0-3 У		Канальні електричні нагрівачі з прямокутним перерізом з блоком керування
НК 800x500-36,0-3 У		Канальні електричні нагрівачі з прямокутним перерізом з блоком керування
НК 800x500-54,0-3 У		Канальні електричні нагрівачі з прямокутним перерізом з блоком керування

Регулятори витрати повітря для централізованих ПВУ

Найменування	Фото	Опис
РРВ 800x500		Регулятори витрати повітря

Трансформаторні регулятори швидкості вентиляторів

Найменування	Фото	Опис

РСА5Д-11,0-М		Регулятор швидкості трифазний

Водяні охолоджувачі для вентиляційних систем

Найменування	Фото	Опис
ОКВ 800х500-3		Канальні водяні охолоджувачі повітря з прямокутним перерізом

Фреонові охолоджувачі для централізованих ПВУ

Найменування	Фото	Опис
ОКФ 800х500-3		Канальні охолоджувачі повітря з прямим випарним охолодженням з прямокутним перерізом

Екодизайн

Торгова марка	Вентс
Модель	ВКПФІ 4Д 800х500
Тип приводу	External MSD or VSD
Тип теплообміннику	Немає
Статичний тиск за номінальної витрати повітря (Па)	881
Максимальні зовнішні витоки (%)	2.7
Статична ефективність (%)	42.3
Декларований тип вентиляційної одиниці	NRVU UVU
Ефективна потужність (кВт)	2.743
Sound power level (дБ(А))	81