ВКПФІ 4E 400x200



Канальні відцентрові вентилятори з вперед загнутими лопатками у шумоізольованому корпусі

• Рівень звукового тиску LpA на відстані 3 м: 42
• У шумоізольованому корпусі
• Тип крильчатки: Відцентрова крильчатка з вперед загнутими лопатками
• Матеріал корпусу: Оцинкована сталь
• Встановлення в довільній позиції

	Одиниця виміру	ВКПФІ 4E 400x200
Розмір повітропроводу, який приєднується	мм	400x200
Фазність	-	1
Мінімальна напруга живлення	В	230
Максимальна напруга живлення	В	230
Частота мережі живлення	Гц	50
Номінальна потужність	Вт	295
Максимальний струм	А	1.32
Максимальна витрата повітря	м³/год	1440
Швидкість обертання	-	1350
Рівень звукового тиску LpA на відстані 3 м	дБ(А)	42
Вага	кг	29
Максимальна температура повітря що переміщується	°C	40
Мінімальна температура повітря що переміщується	°C	-25
Клас захисту	-	IPX4
Клас захисту приводу	-	IP44
Матеріал крильчатки	-	Оцинкована сталь

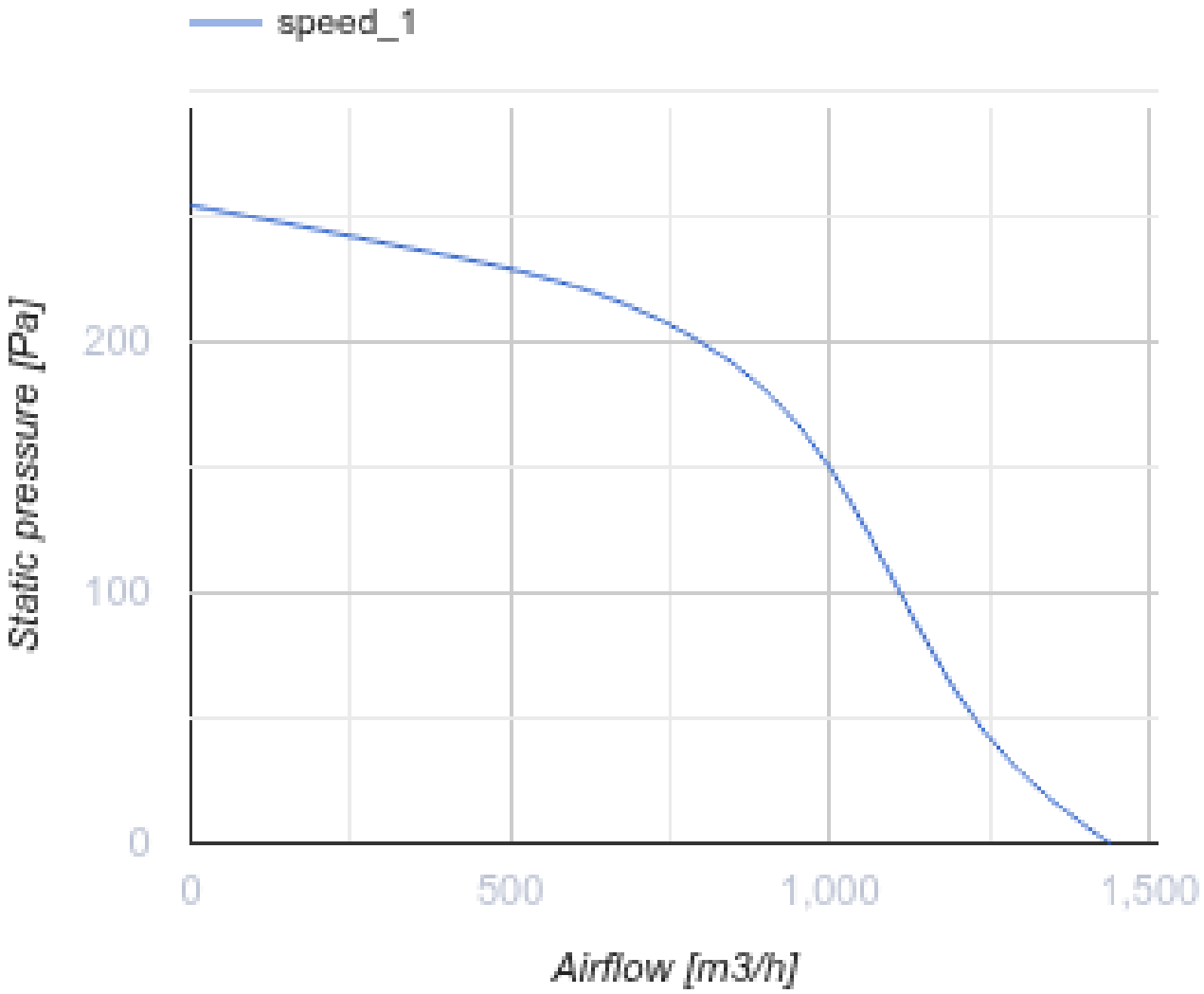
speed_1
Static pressure [Pa]
200
100
0
0
500
1,000
1,500
Airflow [m3/h]

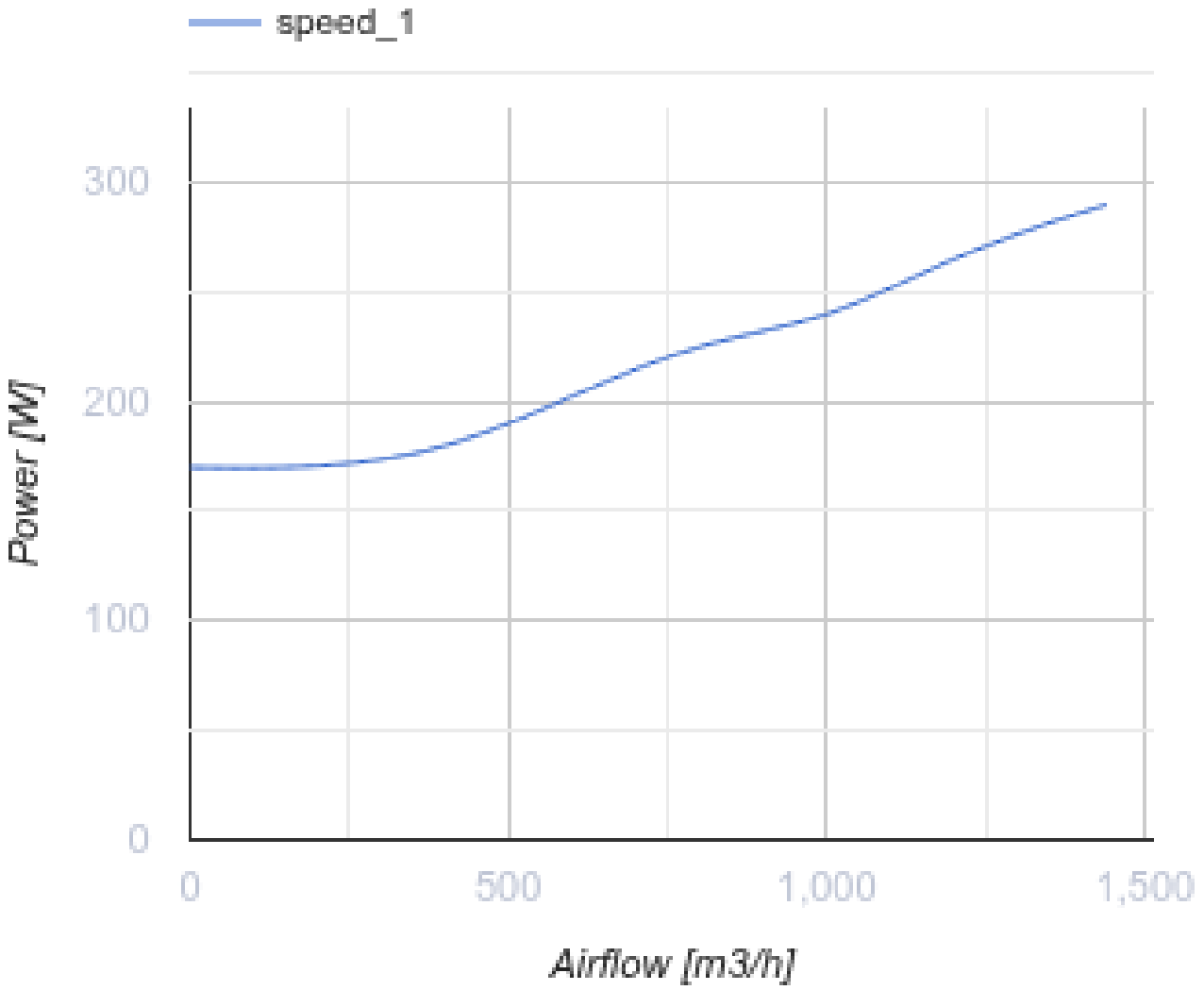

Розміри

B	B1	B2	B3	H	H1	H2	H3	L
400	420	440	470	200	220	240	360	500

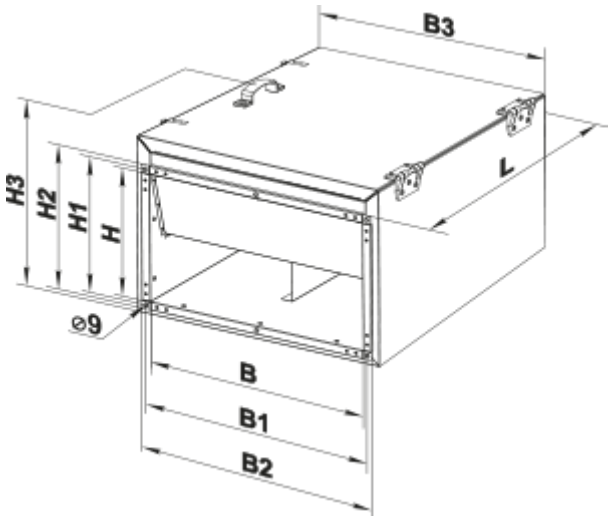

Аксесуари

Шумоглушники для прямокутних каналів

Найменування	Фото	Опис
СР 400x200		Пластинчастий шумоглушник для встановлення в прямокутних каналах

Фільтр-бокси для прямокутних каналів

Найменування	Фото	Опис
ФБ 400x200		Касетні повітряні фільтри з прямокутним перерізом
ФБК 400x200-4		Кишенькові повітряні фільтри із прямокутним перерізом
ФБК 400x200-5		Кишенькові повітряні фільтри із прямокутним перерізом
ФБК 400x200-7		Кишенькові повітряні фільтри із прямокутним перерізом

Заслінки для прямокутних каналів

Найменування	Фото	Опис
КОМ1 400x200		Зворотний гравітаційний клапан для перекриття повітряного потоку в прямокутних повітропроводах
КР 400x200		Повітряні заслінки для регулювання витрати повітря у каналах прямокутного перерізу

КГ 400x200		Гравітаційний клапан автоматичного перекривання повітряного потоку в прямокутних повітропроводах

Гнучкі зєднувачі для прямокутних каналів

Найменування	Фото	Опис
ВВГ 400x200		Гнучкі віброгасильні вставки для прямокутних каналів

Пластинчасті рекуператори для прямокутних каналів

Найменування	Фото	Опис
ПР 400x200	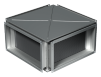	Пластинчасті рекуператори із хрестоподібним проходом повітря для прямокутних каналів

Камери змішування повітря

Найменування	Фото	Опис
СКРА 400x200/24		Змішувальні камери для перемішування (рециркуляції) частини повітря, що видаляється, із зовнішнім повітрям у потрібній пропорції

Водяні нагрівачі

Найменування	Фото	Опис
НКВ 400x200-2		Канальні водяні нагрівачі для підігрівання припливного повітря або підігрівач для ПВУ з прямокутним перерізом
НКВ 400x200-4		Канальні водяні нагрівачі для підігрівання припливного повітря або підігрівач для ПВУ з прямокутним перерізом

Електричні нагрівачі для вентиляційних систем

Найменування	Фото	Опис
НК 400x200-4,5-3		Канальні електричні нагрівачі з прямокутним перерізом
НК 400x200-6,0-3		Канальні електричні нагрівачі з прямокутним перерізом
НК 400x200-7,5-3		Канальні електричні нагрівачі з прямокутним перерізом

НК 400x200-9,0-3		Канальні електричні нагрівачі з прямокутним перерізом
НК 400x200-10,5-3		Канальні електричні нагрівачі з прямокутним перерізом
НК 400x200-12,0-3		Канальні електричні нагрівачі з прямокутним перерізом

Водяні охолоджувачі для вентиляційних систем

Найменування	Фото	Опис
ОКВ 400x200-3		Канальні водяні охолоджувачі повітря з прямокутним перерізом

Регулятори витрати повітря для централізованих ПВУ

Найменування	Фото	Опис
РРВ 400x200		Регулятори витрати повітря

Фреонові охолоджувачі для централізованих ПВУ

Найменування	Фото	Опис
ОКФ 400x200-3		Канальні охолоджувачі повітря з прямим випарним охолодженням з прямокутним перерізом

Екодизайн

Торгова марка	Вентс
Модель	ВКПФІ 4Е 400х200
Тип приводу	External MSD or VSD
Тип теплообміннику	Немає
Статичний тиск за номінальної витрати повітря (Па)	200
Максимальні зовнішні витоки (%)	2.7
Статична ефективність (%)	20.1
Декларований тип вентиляційної одиниці	NRVU UVU
Ефективна потужність (кВт)	0.217
Sound power level (дБ(А))	62