ВКПФІ 4E 600x300



Канальні відцентрові вентилятори з вперед загнутими лопатками у шумоізольованому корпусі

• Рівень звукового тиску LpA на відстані 3 м: 51
• У шумоізольованому корпусі
• Тип крильчатки: Відцентрова крильчатка з вперед загнутими лопатками
• Матеріал корпусу: Оцинкована сталь
• Встановлення в довільній позиції

	Одиниця виміру	ВКПФІ 4E 600x300
Розмір повітропроводу, який приєднується	мм	600x300
Фазність	-	1
Максимальна напруга живлення	В	230
Мінімальна напруга живлення	В	230
Частота мережі живлення	Гц	50
Номінальна потужність	Вт	1240
Максимальний струм	А	6.45
Максимальна витрата повітря	м³/год	2950
Швидкість обертання	-	1360
Рівень звукового тиску LpA на відстані 3 м	дБ(А)	51
Вага	кг	56
Максимальна температура повітря що переміщується	°C	50
Мінімальна температура повітря що переміщується	°C	-25
Клас захисту	-	IPX4
Клас захисту приводу	-	IP44
Матеріал крильчатки	-	Оцинкована сталь

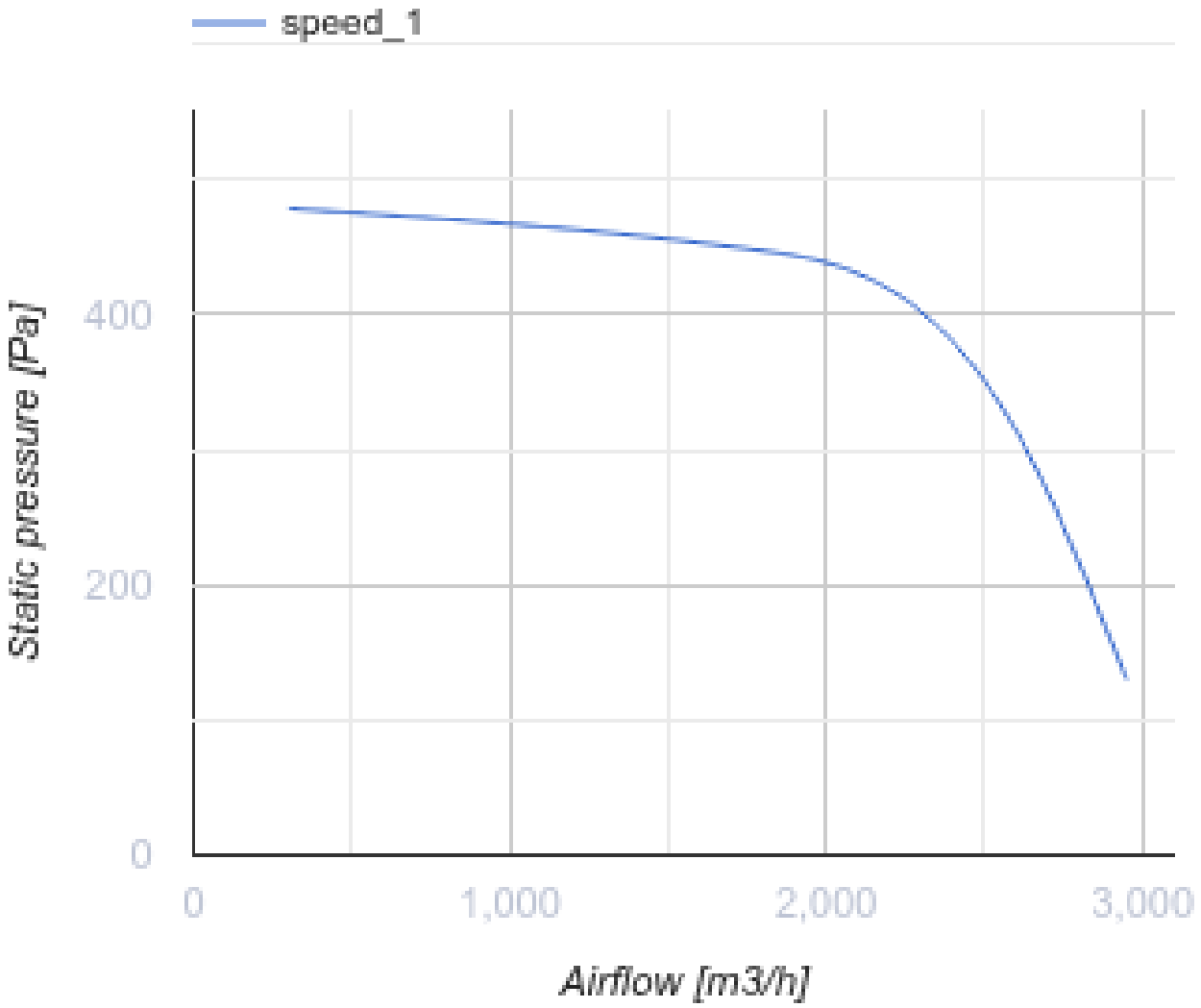
speed_1
Static pressure [Pa]
400
200
0
0
1,000
2,000
3,000
Airflow [m3/h]

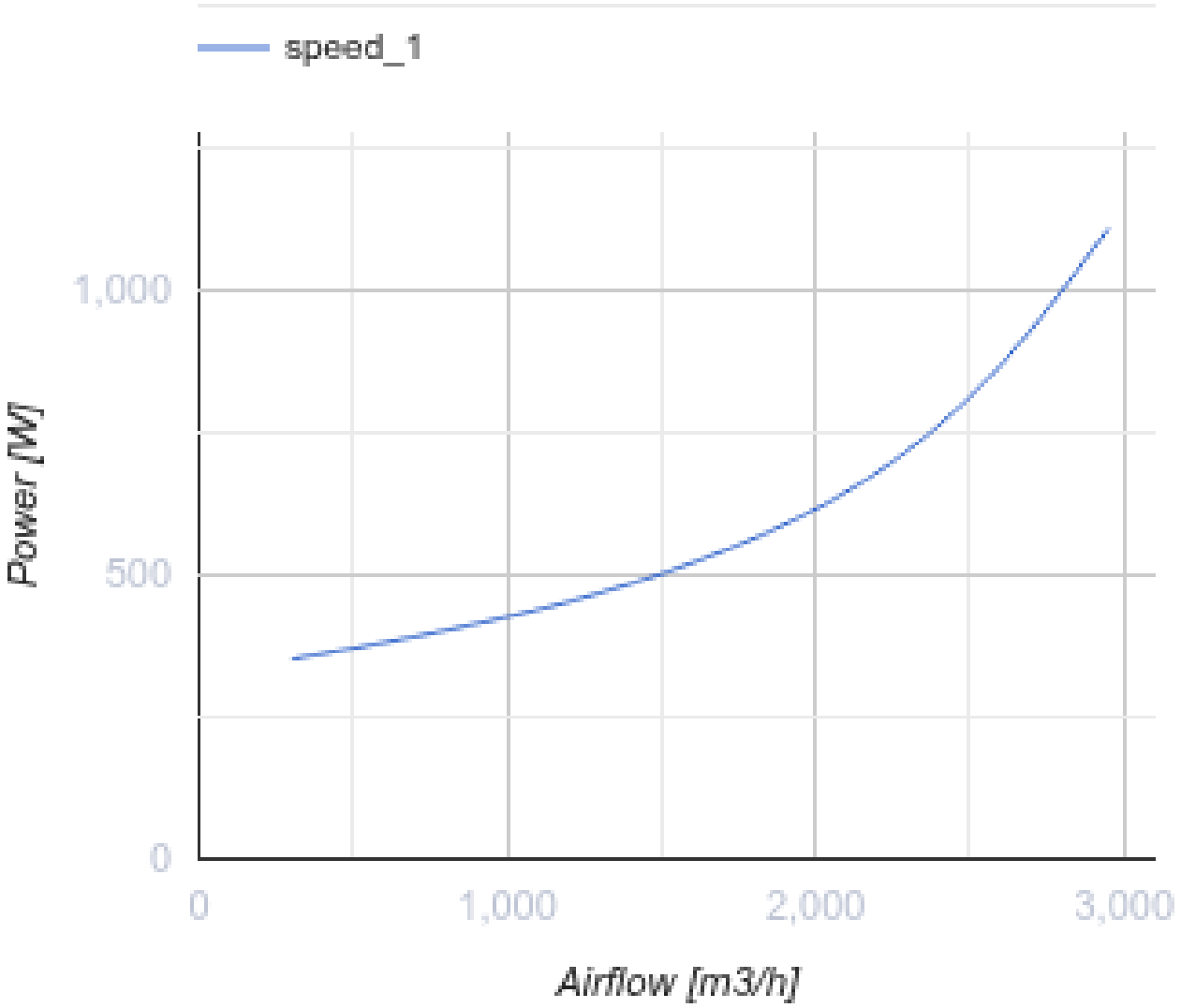

Розміри

B	B1	B2	B3	H	H1	H2	H3	L
600	620	640	670	300	320	340	480	680

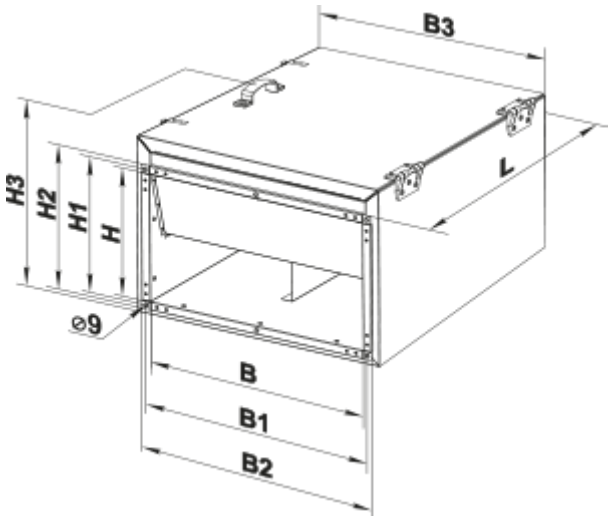

Аксесуари

Шумоглушники для прямокутних каналів

Найменування	Фото	Опис
СР 600x300		Пластинчастий шумоглушник для встановлення в прямокутних каналах

Фільтр-бокси для прямокутних каналів

Найменування	Фото	Опис
ФБ 600x300		Касетні повітряні фільтри з прямокутним перерізом
ФБК 600x300-4		Кишенькові повітряні фільтри із прямокутним перерізом
ФБК 600x300-5		Кишенькові повітряні фільтри із прямокутним перерізом
ФБК 600x300-7		Кишенькові повітряні фільтри із прямокутним перерізом

Заслінки для прямокутних каналів

Найменування	Фото	Опис
КОМ1 600x300		Зворотний гравітаційний клапан для перекриття повітряного потоку в прямокутних повітропроводах
КР 600x300		Повітряні заслінки для регулювання витрати повітря у каналах прямокутного перерізу

КГ 600x300		Гравітаційний клапан автоматичного перекривання повітряного потоку в прямокутних повітропроводах

Гнучкі зєднувачі для прямокутних каналів

Найменування	Фото	Опис
ВВГ 600x300		Гнучкі віброгасильні вставки для прямокутних каналів

Пластинчасті рекуператори для прямокутних каналів

Найменування	Фото	Опис
ПР 600x300	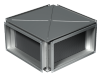	Пластинчасті рекуператори із хрестоподібним проходом повітря для прямокутних каналів

Камери змішування повітря

Найменування	Фото	Опис
СКРА 600x300/24		Змішувальні камери для перемішування (рециркуляції) частини повітря, що видаляється, із зовнішнім повітрям у потрібній пропорції

Водяні нагрівачі

Найменування	Фото	Опис
НКВ 600x300-2		Канальні водяні нагрівачі для підігрівання припливного повітря або підігрівач для ПВУ з прямокутним перерізом
НКВ 600x300-4		Канальні водяні нагрівачі для підігрівання припливного повітря або підігрівач для ПВУ з прямокутним перерізом

Електричні нагрівачі для вентиляційних систем

Найменування	Фото	Опис
НК 600x300-9,0-3		Канальні електричні нагрівачі з прямокутним перерізом
НК 600x300-12,0-3		Канальні електричні нагрівачі з прямокутним перерізом
НК 600x300-15,0-3		Канальні електричні нагрівачі з прямокутним перерізом

НК 600x300-18,0-3		Канальні електричні нагрівачі з прямокутним перерізом
НК 600x300-21,0-3		Канальні електричні нагрівачі з прямокутним перерізом
НК 600x300-24,0-3		Канальні електричні нагрівачі з прямокутним перерізом

Регулятори витрати повітря для централізованих ПВУ

Найменування	Фото	Опис
РРВ 600x300		Регулятори витрати повітря

Трансформаторні регулятори швидкості вентиляторів

Найменування	Фото	Опис
РСА5Е-7,5-Т		Регулятори швидкості трансформаторні однофазні для керування продуктивністю однофазних вентиляторів шляхом ступінчастого регулювання швидкості обертання електродвигунів

Водяні охолоджувачі для вентиляційних систем

Найменування	Фото	Опис
ОКВ 600x300-3		Канальні водяні охолоджувачі повітря з прямокутним перерізом

Фреонові охолоджувачі для централізованих ПВУ

Найменування	Фото	Опис
ОКФ 600x300-3		Канальні охолоджувачі повітря з прямим випарним охолодженням з прямокутним перерізом

Екодизайн

Торгова марка	Вентс
Модель	ВКПФІ 4Е 600х300
Тип приводу	External MSD or VSD
Тип теплообміннику	Немає
Статичний тиск за номінальної витрати повітря (Па)	479
Максимальні зовнішні витоки (%)	2.7
Статична ефективність (%)	34.7
Ефективна потужність (кВт)	0.775
Sound power level (дБ(А))	71
Декларований тип вентиляційної одиниці	NRVU UVU