ВКПІ 1000x500 Л3 ЕС



Канальні відцентрові вентилятори з назад загнутими лопатками у шумоізольованому корпусі з ЕС-двигунами

• Рівень звукового тиску LpA на відстані 3 м: 47
• У шумоізольованому корпусі
• Тип крильчатки: Відцентрова крильчатка з назад загнутими лопатками
• Матеріал корпусу: Оцинкована сталь
• Встановлення в довільній позиції

	Одиниця виміру	ВКПІ 1000x500 Л3 ЕС
Розмір повітропроводу, який приєднується	мм	1000x500
Фазність	-	3
Максимальна напруга живлення	В	400
Мінімальна напруга живлення	В	400
Частота мережі живлення	Гц	50/60
Номінальна потужність	Вт	3429
Максимальний струм	А	5
Максимальна витрата повітря	м³/год	11190
Швидкість обертання	-	1800
Рівень звукового тиску LpA на відстані 3 м	дБ(А)	47
Вага	кг	130
Максимальна температура повітря що переміщується	°С	50
Мінімальна температура повітря що переміщується	°С	-25
Клас захисту	-	IPX4
Клас захисту приводу	-	IP54
Матеріал крильчатки	-	Алюміній

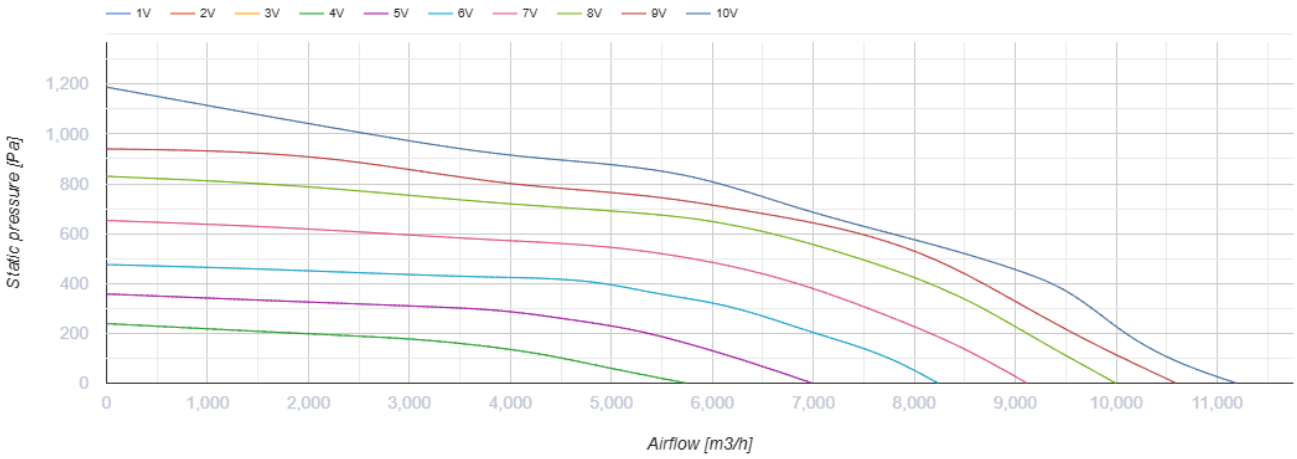

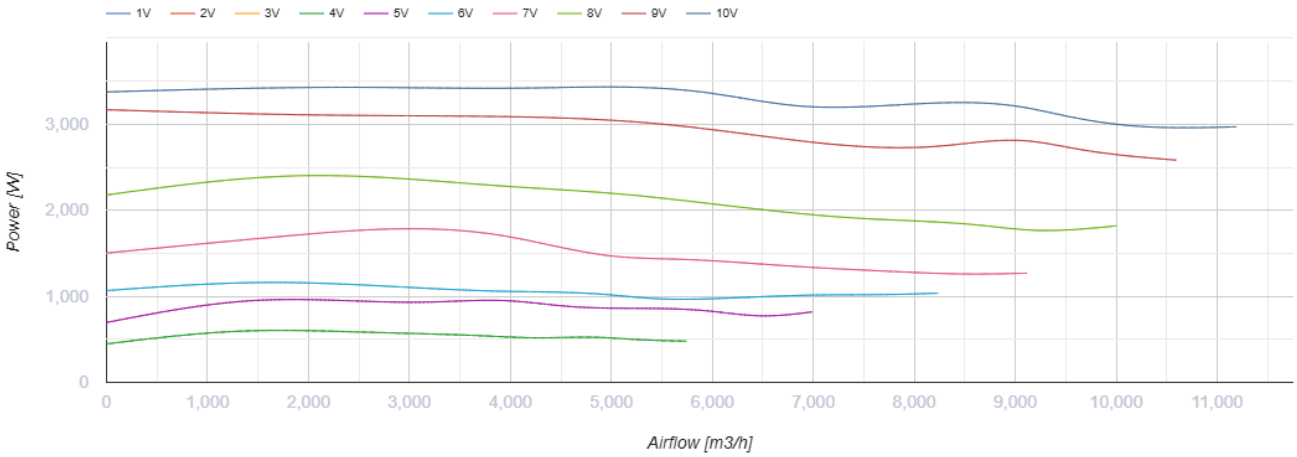

Розміри

B	B1	B3	H	H1	H3	L	F	K
1000	1020	1183	500	520	814	1052	1155	850

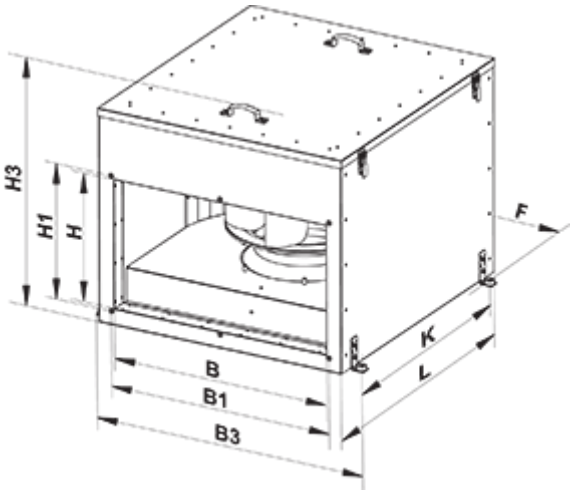

Аксесуари

Шумоглушники для прямокутних каналів

Найменування	Фото	Опис
СР 1000x500	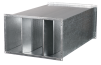	Пластинчастий шумоглушник для встановлення в прямокутних каналах

Фільтр-бокси для прямокутних каналів

Найменування	Фото	Опис
ФБ 1000x500		Касетні повітряні фільтри з прямокутним перерізом
ФБК 1000x500-4		Кишенькові повітряні фільтри із прямокутним перерізом
ФБК 1000x500-5		Кишенькові повітряні фільтри із прямокутним перерізом
ФБК 1000x500-7		Кишенькові повітряні фільтри із прямокутним перерізом

Гнучкі зєднувачі для прямокутних каналів

Найменування	Фото	Опис
ВВГ 1000x500		Гнучкі віброгасильні вставки для прямокутних каналів

Водяні нагрівачі

Найменування	Фото	Опис
НКВ 1000x500-2		Канальні водяні нагрівачі для підігрівання припливного повітря або підігрівач для ПВУ з прямокутним перерізом
НКВ 1000x500-3		Канальні водяні нагрівачі для підігрівання припливного повітря або підігрівач для ПВУ з прямокутним перерізом

Електричні нагрівачі для вентиляційних систем

Найменування	Фото	Опис
НК 1000x500-45,0-3		Канальні електричні нагрівачі з прямокутним перерізом

НК 1000x500-54,0-3		Канальні електричні нагрівачі з прямокутним перерізом

Регулятори витрати повітря для централізованих ПВУ

Найменування	Фото	Опис
РРВ 1000x500		Регулятори витрати повітря

Водяні охолоджувачі для вентиляційних систем

Найменування	Фото	Опис
ОКВ 1000x500-3		Канальні водяні охолоджувачі повітря з прямокутним перерізом

Фреонові охолоджувачі для централізованих ПВУ

Найменування	Фото	Опис
ОКФ 1000x500-3		Канальні охолоджувачі повітря з прямим випарним охолодженням з прямокутним перерізом

Екодизайн

Торгова марка	Вентс
Модель	ВКПІ 1000x500 Л3 ЕС
Тип приводу	Integrated VSD
Тип теплообміннику	Немає
Статичний тиск за номінальної витрати повітря (Па)	362
Максимальні зовнішні витоки (%)	2.7
Статична ефективність (%)	62.3
Декларований тип вентиляційної одиниці	NRVU UVU
Ефективна потужність (кВт)	0.974
Sound power level (дБ(А))	67