ВКПІ 2E 400x200

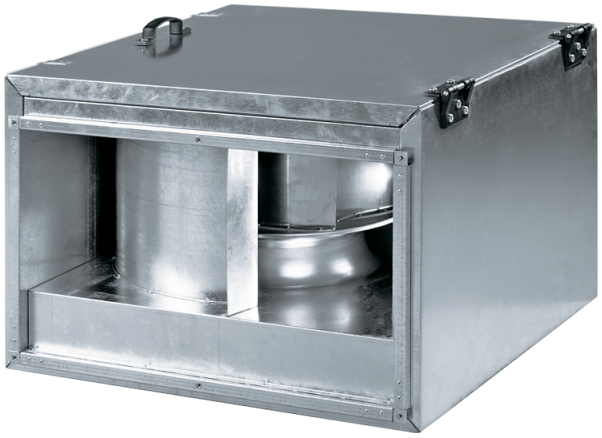

Канальні відцентрові вентилятори з назад загнутими лопатками у шумоізольованому корпусі

- Рівень звукового тиску LpA на відстані 3 м: 45
- У шумоізольованому корпусі
- Тип крильчатки: Відцентрова крильчатка з назад загнутими лопатками
- Матеріал корпусу: Оцинкована сталь
- Встановлення в довільній позиції

	Одиниця виміру	ВКПІ 2E 400x200
Розмір повітропроводу, який приєднується	мм	400x200
Фазність	-	1
Мінімальна напруга живлення	В	220
Максимальна напруга живлення	В	240
Частота мережі живлення	Гц	50/60
Номінальна потужність	Вт	138
Максимальний струм	А	0.6
Максимальна витрата повітря	м³/год	930
Швидкість обертання	-	2600
Рівень звукового тиску LpA на відстані 3 м	дБ(А)	45
Вага	кг	24.5
Максимальна температура повітря що переміщується	°C	45
Мінімальна температура повітря що переміщується	°C	-25
Клас захисту	-	IPX4
Клас захисту приводу	-	IP44
Матеріал крильчатки	-	Пластик

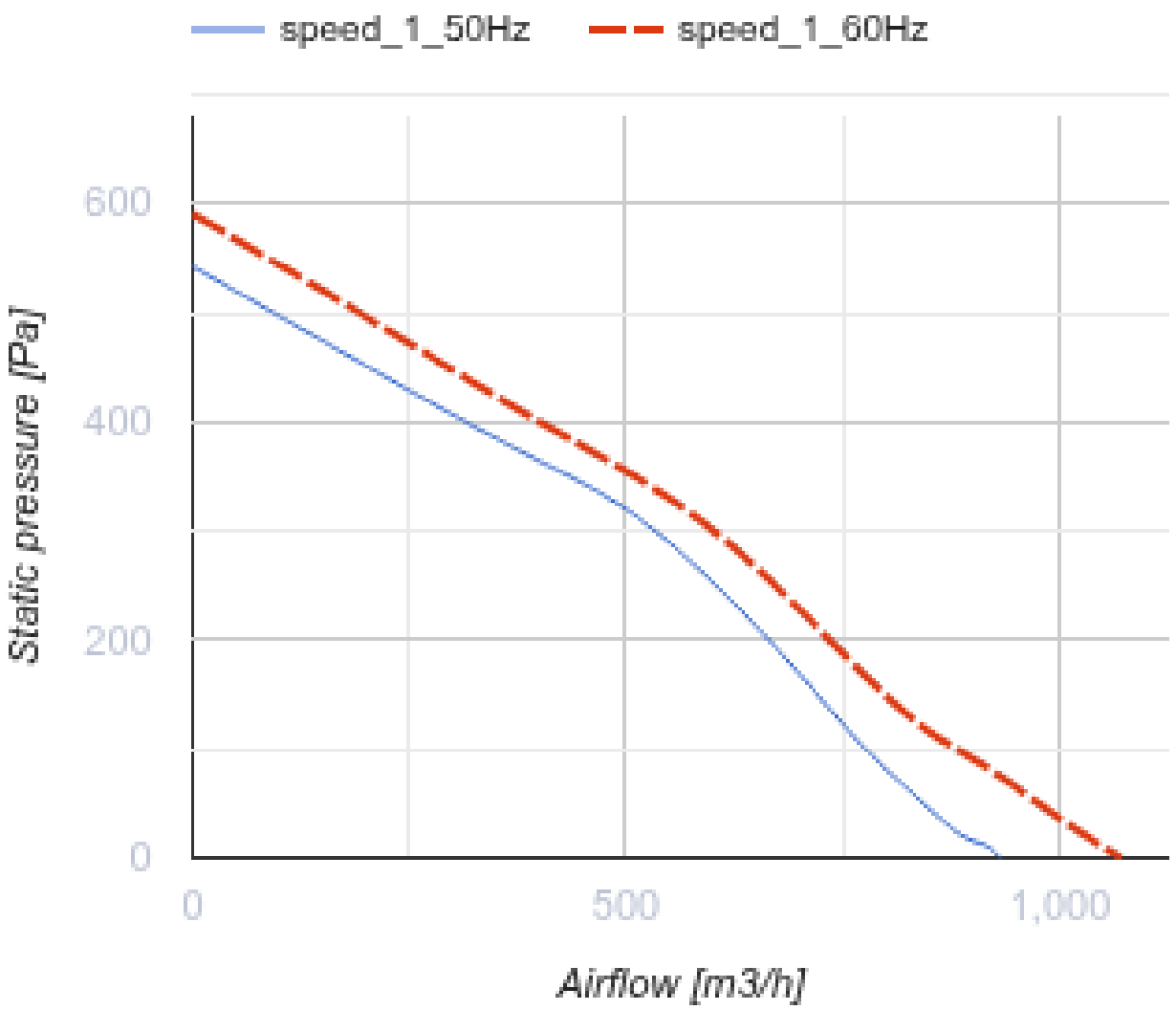
speed_1_50Hz
speed_1_60Hz
600
400
200
0
Static pressure [Pa]
0
500
1,000
Airflow [m3/h]

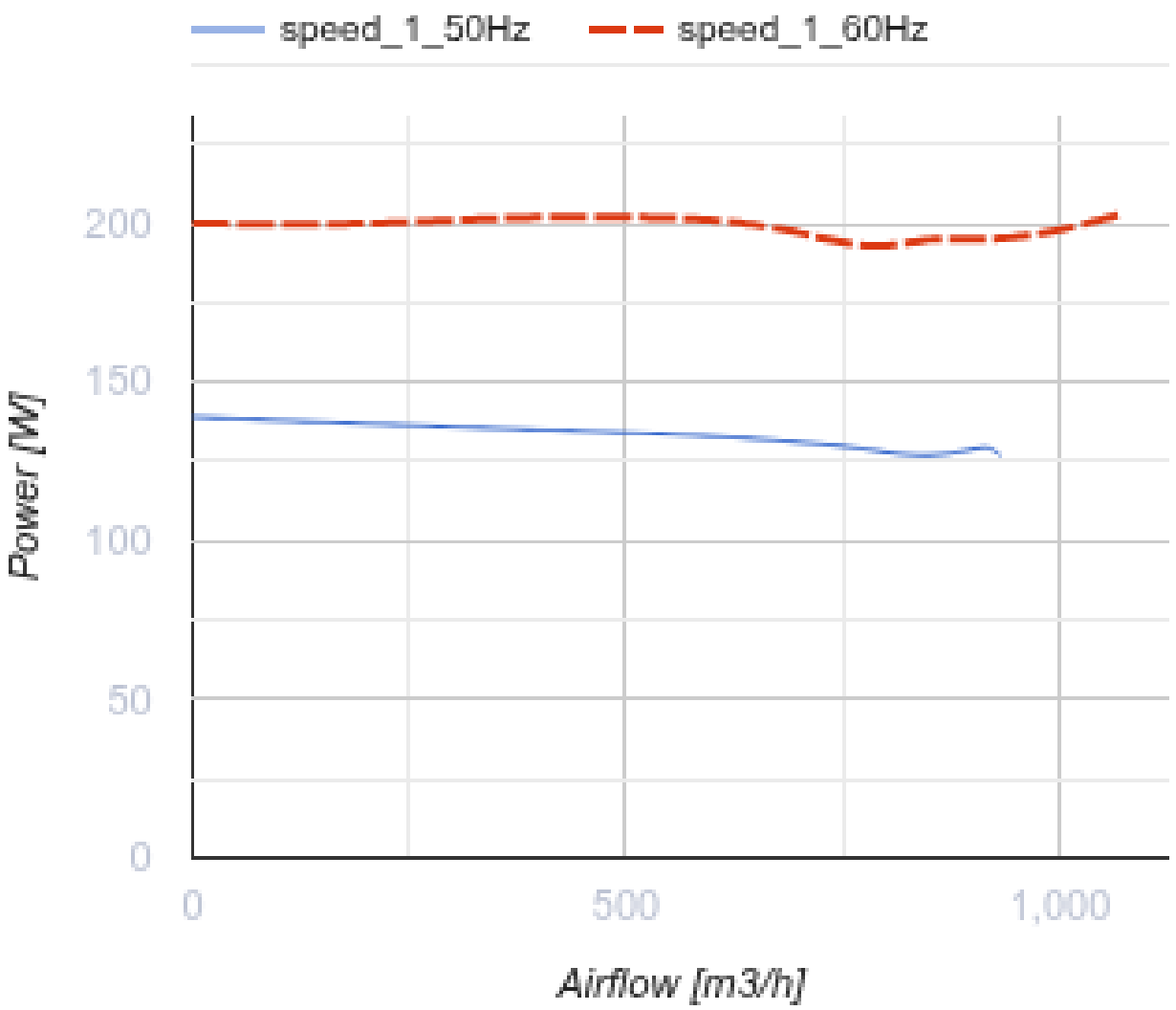

Розміри

B	B1	B2	B3	H	H1	H2	H3	L
400	420	440	500	200	220	240	360	500

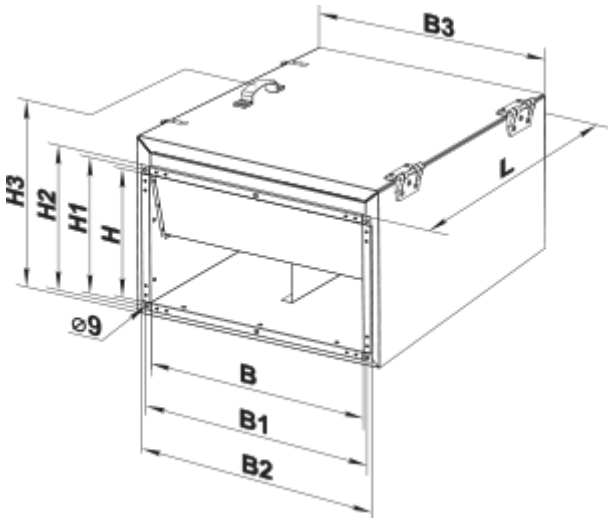

Аксесуари

Шумоглушники для прямокутних каналів

Найменування	Фото	Опис
СР 400x200		Пластинчастий шумоглушник для встановлення в прямокутних каналах

Фільтр-бокси для прямокутних каналів

Найменування	Фото	Опис
ФБ 400x200		Касетні повітряні фільтри з прямокутним перерізом
ФБК 400x200-4		Кишенькові повітряні фільтри із прямокутним перерізом
ФБК 400x200-5		Кишенькові повітряні фільтри із прямокутним перерізом
ФБК 400x200-7		Кишенькові повітряні фільтри із прямокутним перерізом

Заслінки для прямокутних каналів

Найменування	Фото	Опис
КОМ1 400x200		Зворотний гравітаційний клапан для перекриття повітряного потоку в прямокутних повітропроводах

КР 400x200		Повітряні заслінки для регулювання витрати повітря у каналах прямокутного перерізу

Гнучкі зєднувачі для прямокутних каналів

Найменування	Фото	Опис
ВВГ 400x200		Гнучкі віброгасильні вставки для прямокутних каналів

Водяні нагрівачі

Найменування	Фото	Опис
НКВ 400x200-2		Канальні водяні нагрівачі для підігрівання припливного повітря або підігрівач для ПВУ з прямокутним перерізом
НКВ 400x200-4		Канальні водяні нагрівачі для підігрівання припливного повітря або підігрівач для ПВУ з прямокутним перерізом

Електричні нагрівачі для вентиляційних систем

Найменування	Фото	Опис
НК 400x200-4,5-3		Канальні електричні нагрівачі з прямокутним перерізом
НК 400x200-6,0-3		Канальні електричні нагрівачі з прямокутним перерізом
НК 400x200-7,5-3		Канальні електричні нагрівачі з прямокутним перерізом
НК 400x200-9,0-3		Канальні електричні нагрівачі з прямокутним перерізом
НК 400x200-10,5-3		Канальні електричні нагрівачі з прямокутним перерізом
НК 400x200-12,0-3		Канальні електричні нагрівачі з прямокутним перерізом
НК 400x200-15,0-3		Канальні електричні нагрівачі з прямокутним перерізом

Водяні охолоджувачі для вентиляційних систем

Найменування	Фото	Опис

ОКВ 400x200-3		Канальні водяні охолоджувачі повітря з прямокутним перерізом

Регулятори витрати повітря для централізованих ПВУ

Найменування	Фото	Опис
РРВ 400x200		Регулятори витрати повітря

Фреонові охолоджувачі для централізованих ПВУ

Найменування	Фото	Опис
ОКФ 400x200-3		Канальні охолоджувачі повітря з прямим випарним охолодженням з прямокутним перерізом

Екодизайн

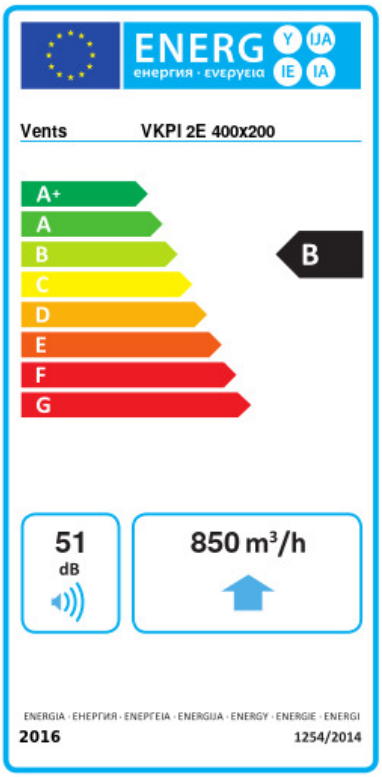

Торгова марка	Вентс					
Модель	ВКПІ 2Е 400х200					
Питоме споживання енергії (кВт.год/(м²/рік))	Холодний		Помірний		Теплий	
	-53.7	A+	-26.6	B	-11.1	E
Тип установки	Односпрямована					
Тип приводу	Multi-speed					
Тип теплообміннику	Немає					
Максимальна витрата повітря (м³/год)	850					
Споживана потужність (Вт)	138					
Еталонна об'ємна витрата (м³/с)	0.165					
Статичний тиск у вихідній точці (Па)	50					
Питома споживана потужність у вихідній точці (Вт/(м³/год))	0.128					
Спосіб керування приводом	Локальне регулювання споживання					
Максимальні зовнішні витоки (%)	2.7					
Декларований тип вентиляційної одиниці	RVU UVU					
Sound power level (дБ(А))	51					
Річне споживання електрики (кВт.год/рік)	Холодний		Помірний		Теплий	
	68		68		68	
Річне збереження тепла (кВт.год/рік)	Холодний		Помірний		Теплий	
	5536		2830		1280	