ВКПІ 300x150 Л1 ЕС

Канальні відцентрові вентилятори з назад загнутими лопатками у шумоізольованому корпусі з ЕС-двигунами



- Рівень звукового тиску LpA на відстані 3 м: 30
- У шумоізольованому корпусі
- Тип крильчатки: Відцентрова крильчатка з назад загнутими лопатками
- Матеріал корпусу: Оцинкована сталь
- Встановлення в довільній позиції

	Одиниця виміру	ВКПІ 300x150 Л1 ЕС
Розмір повітропроводу, який приєднується	мм	300x150
Фазність	-	1
Мінімальна напруга живлення	В	230
Максимальна напруга живлення	В	230
Частота мережі живлення	Гц	50/60
Номінальна потужність	Вт	101
Максимальний струм	А	0.8
Максимальна витрата повітря	м³/год	665
Швидкість обертання	-	3500
Рівень звукового тиску LpA на відстані 3 м	дБ(А)	30
Вага	кг	10.3
Максимальна температура повітря що переміщується	°С	50
Мінімальна температура повітря що переміщується	°С	-25
Клас захисту	-	IPX4
Клас захисту приводу	-	IP54
Матеріал крильчатки	-	Пластик

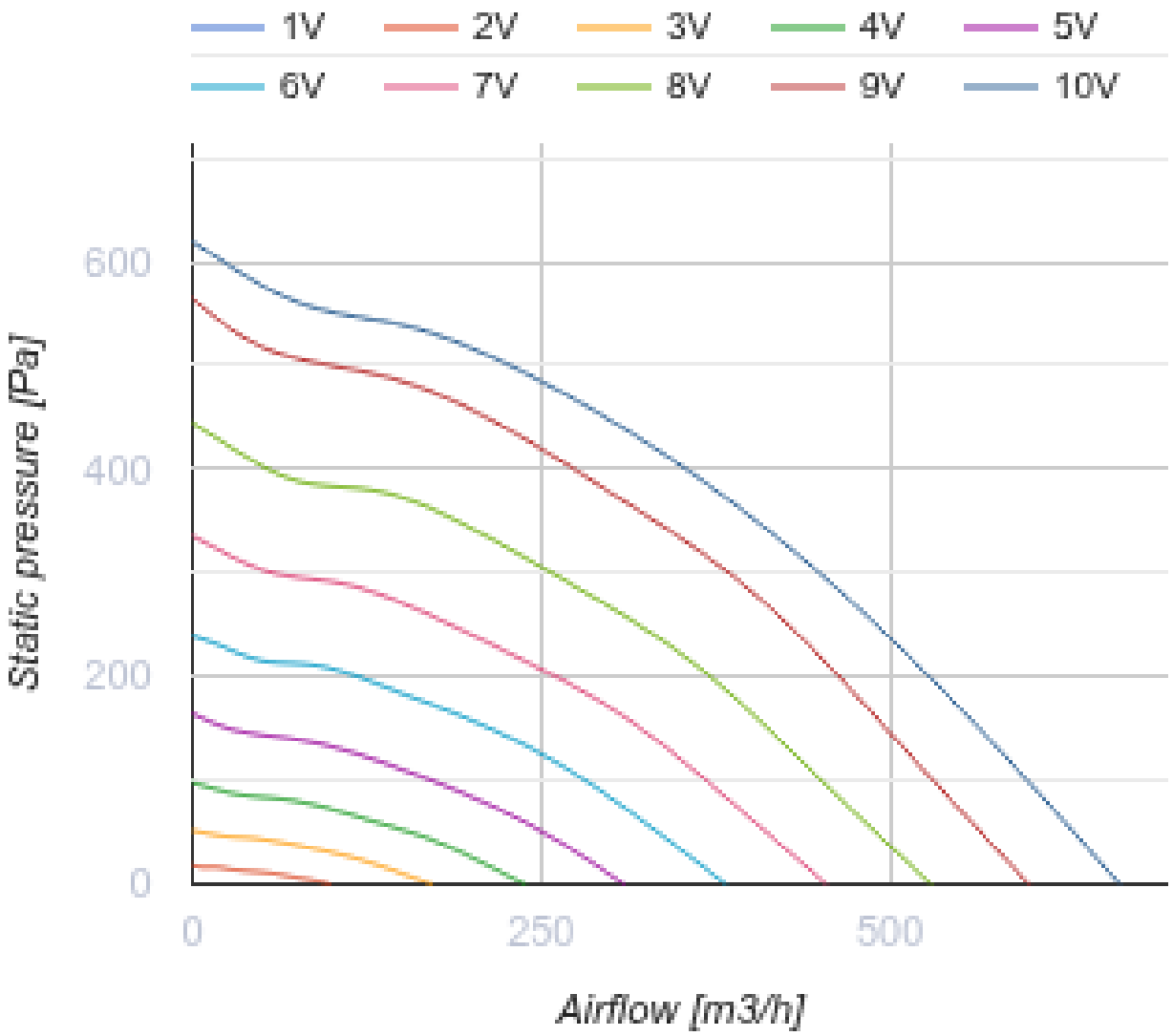
1V
2V
3V
4V
5V
6V
7V
8V
9V
10V
600
400
200
0
Static pressure [Pa]
0
250
500
Airflow [m3/h]

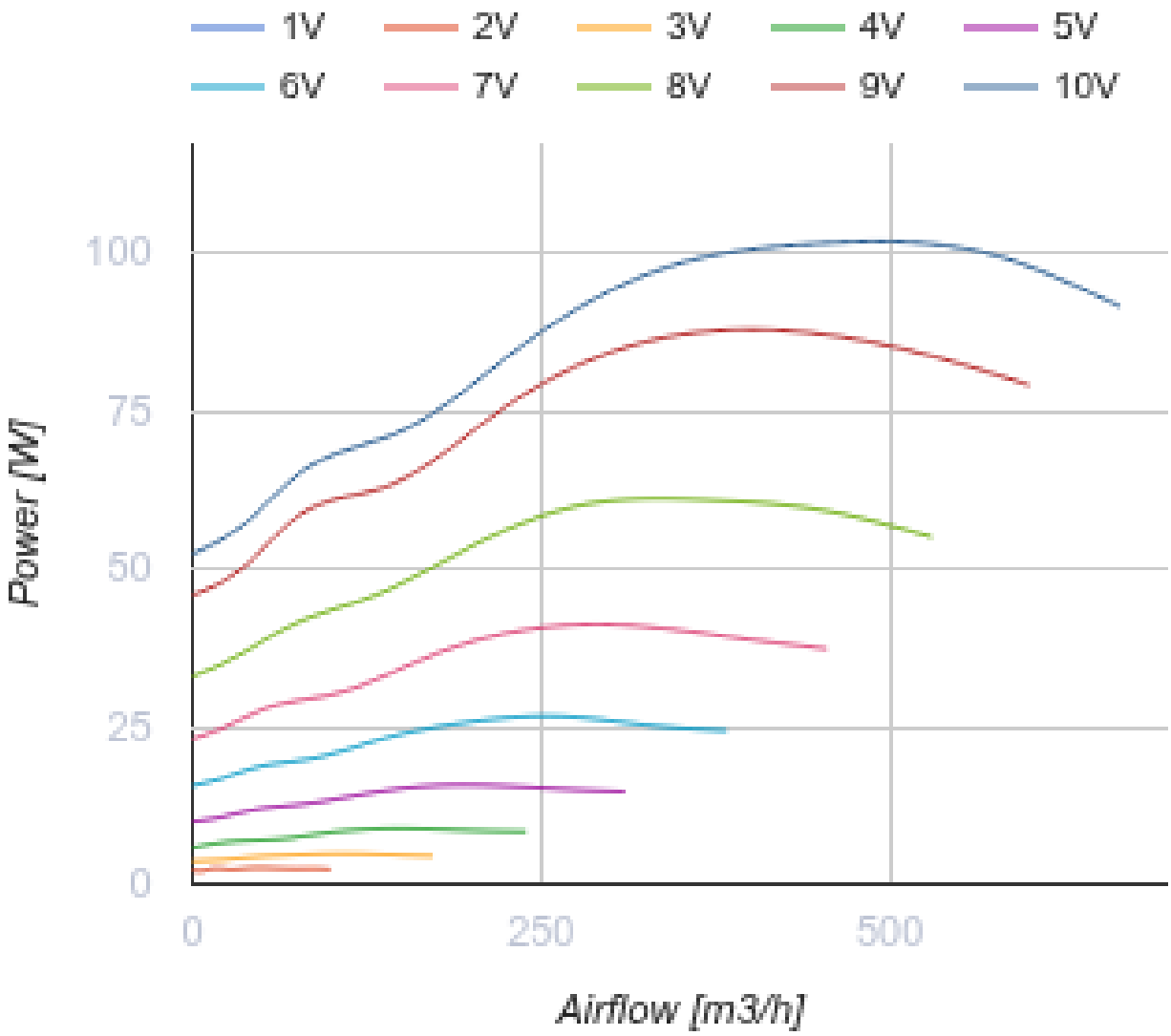

Розміри

B	B1	B3	H	H1	H3	L
300	320	364	150	170	271	370

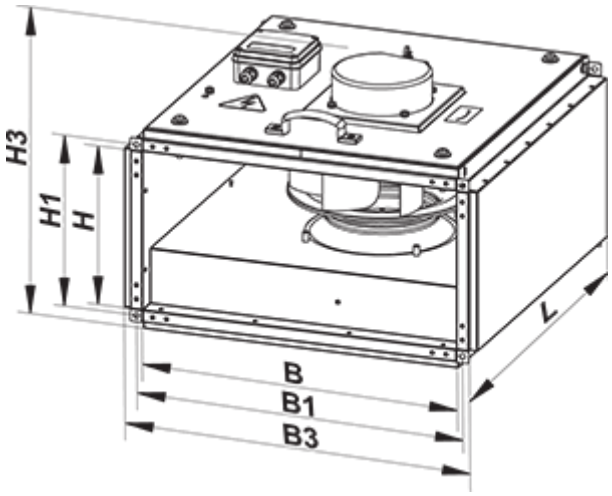

Аксесуари

Гнучкі зєднувачі для прямокутних каналів

Найменування	Фото	Опис
ВВГ 300х150		Гнучкі віброгасильні вставки для прямокутних каналів

Екодизайн

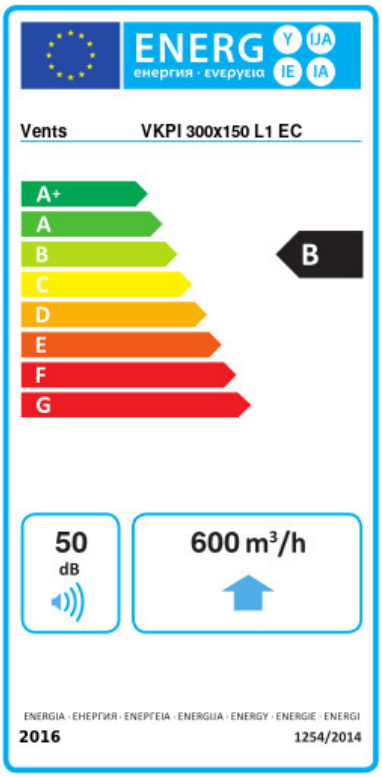

Торгова марка	Вентс					
Модель	ВКПІ 300x150 Л1 ЕС					
Питоме споживання енергії (кВт.год/(м²/рік))	Холодний		Помірний		Теплий	
	-54.1	A+	-27.1	B	-11.6	E
Тип установки	Односпрямована					
Тип приводу	Змінна швидкість					
Тип теплообміннику	Немає					
Максимальна витрата повітря (м³/год)	600					
Споживана потужність (Вт)	99					
Еталонна об'ємна витрата (м³/с)	0.117					
Статичний тиск у вихідній точці (Па)	50					
Питома споживана потужність у вихідній точці (Вт/(м³/год))	0.092					
Спосіб керування приводом	Локальне регулювання споживання					
Максимальні зовнішні витоки (%)	2.7					
Декларований тип вентиляційної одиниці	RVU UVU					
Sound power level (дБ(А))	50					
Річне споживання електрики (кВт.год/рік)	Холодний		Помірний		Теплий	
	49		49		49	
Річне збереження тепла (кВт.год/рік)	Холодний		Помірний		Теплий	
	5536		2830		1280	