ВКПІ 400x200 Л1 ЕС

Канальні відцентрові вентилятори з назад загнутими лопатками у шумоізольованому корпусі з ЕС-двигунами



- Рівень звукового тиску LpA на відстані 3 м: 30
- У шумоізольованому корпусі
- Тип крильчатки: Відцентрова крильчатка з назад загнутими лопатками
- Матеріал корпусу: Оцинкована сталь
- Встановлення в довільній позиції

	Одиниця виміру	ВКПІ 400x200 Л1 ЕС
Розмір повітропроводу, який приєднується	мм	400x200
Фазність	-	1
Мінімальна напруга живлення	В	230
Максимальна напруга живлення	В	230
Частота мережі живлення	Гц	50/60
Номінальна потужність	Вт	192
Максимальний струм	А	1.43
Максимальна витрата повітря	м³/год	1190
Швидкість обертання	-	3010
Рівень звукового тиску LpA на відстані 3 м	дБ(А)	30
Вага	кг	16.8
Максимальна температура повітря що переміщується	°C	50
Мінімальна температура повітря що переміщується	°C	-25
Клас захисту	-	IPX4
Клас захисту приводу	-	IP54
Матеріал крильчатки	-	Пластик

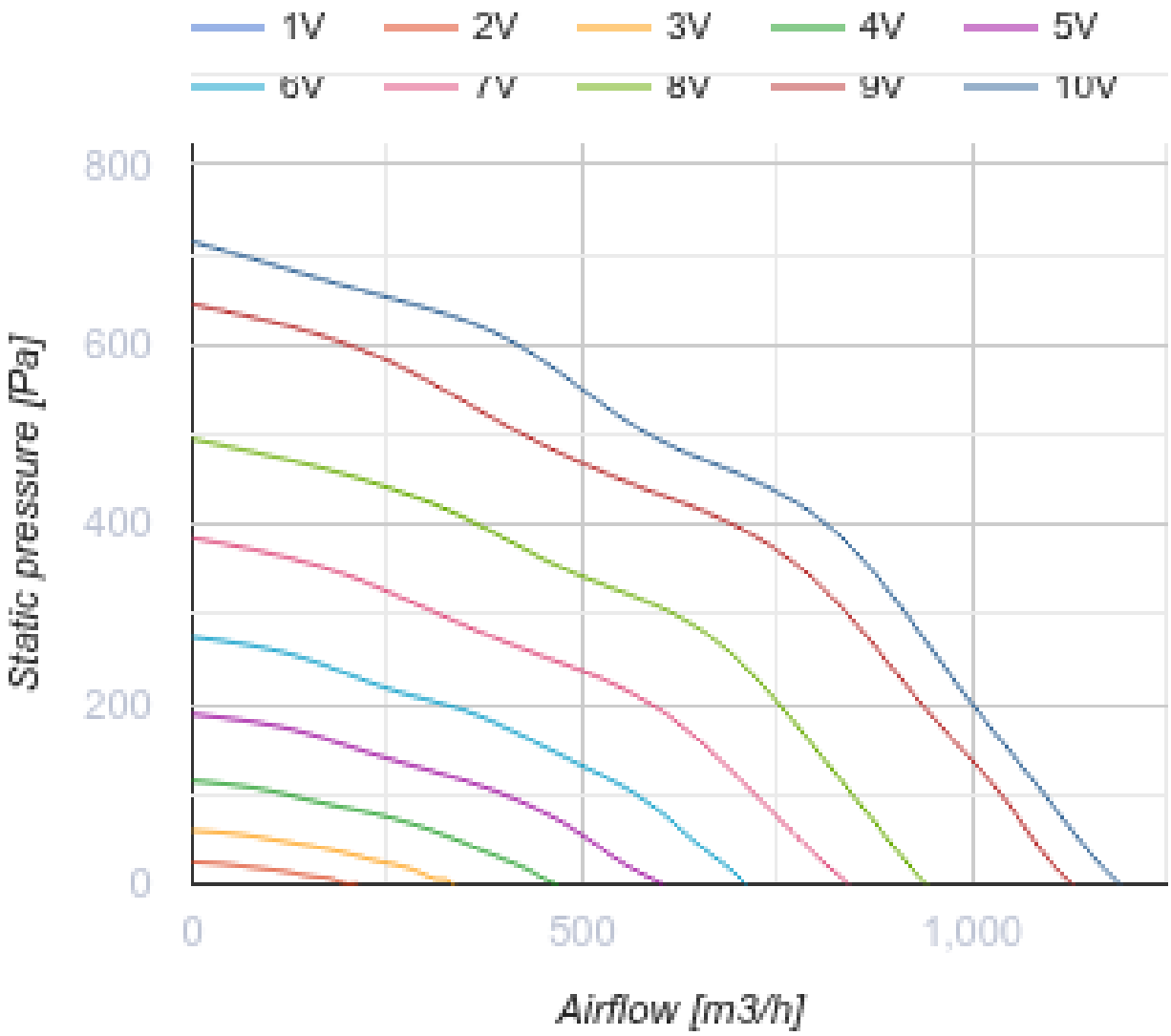
1V
2V
3V
4V
5V
6V
7V
8V
9V
10V
800
600
400
200
0
Static pressure [Pa]
0
500
1,000
Airflow [m3/h]

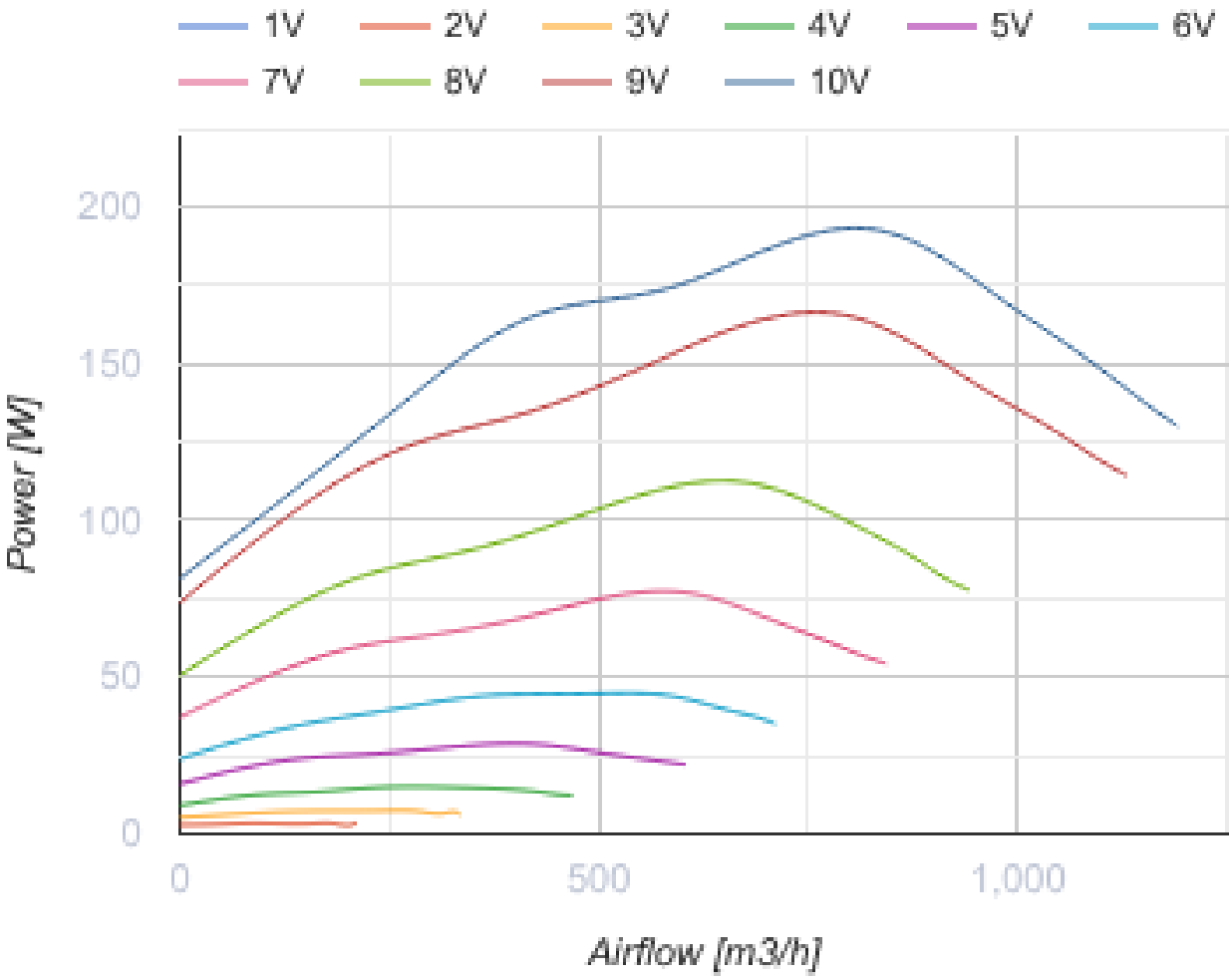

Розміри

B	B1	B3	H	H1	H3	L
400	420	464	200	220	322	460

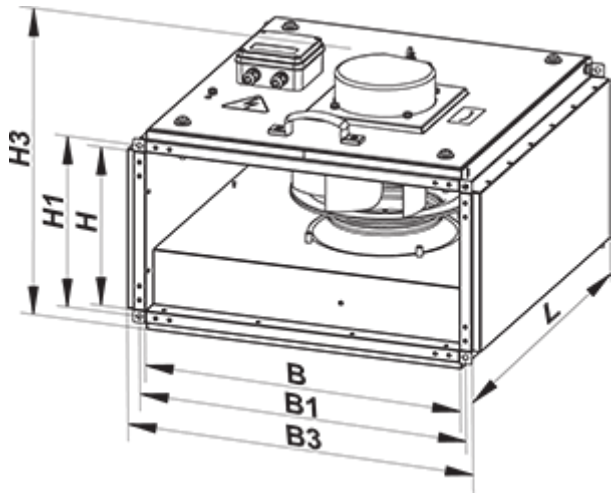

Аксесуари

Шумоглушники для прямокутних каналів

Найменування	Фото	Опис
СР 400x200	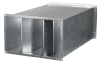	Пластинчастий шумоглушник для встановлення в прямокутних каналах

Фільтр-бокси для прямокутних каналів

Найменування	Фото	Опис
ФБ 400x200		Касетні повітряні фільтри з прямокутним перерізом
ФБК 400x200-4		Кишенькові повітряні фільтри із прямокутним перерізом
ФБК 400x200-5		Кишенькові повітряні фільтри із прямокутним перерізом
ФБК 400x200-7		Кишенькові повітряні фільтри із прямокутним перерізом

Заслінки для прямокутних каналів

Найменування	Фото	Опис
КОМ1 400x200		Зворотний гравітаційний клапан для перекриття повітряного потоку в прямокутних повітропроводах
КР 400x200		Повітряні заслінки для регулювання витрати повітря у каналах прямокутного перерізу

Гнучкі зєднувачі для прямокутних каналів

Найменування	Фото	Опис
ВВГ 400x200		Гнучкі віброгасильні вставки для прямокутних каналів

Водяні нагрівачі

Найменування	Фото	Опис
НКВ 400x200-2		Канальні водяні нагрівачі для підігрівання припливного повітря або підігрівач для ПВУ з прямокутним перерізом

НКВ 400x200-4		Канальні водяні нагрівачі для підігрівання припливного повітря або підігрівач для ПВУ з прямокутним перерізом

Електричні нагрівачі для вентиляційних систем

Найменування	Фото	Опис
НК 400x200-4,5-3		Канальні електричні нагрівачі з прямокутним перерізом
НК 400x200-6,0-3		Канальні електричні нагрівачі з прямокутним перерізом
НК 400x200-7,5-3		Канальні електричні нагрівачі з прямокутним перерізом
НК 400x200-9,0-3		Канальні електричні нагрівачі з прямокутним перерізом
НК 400x200-10,5-3		Канальні електричні нагрівачі з прямокутним перерізом
НК 400x200-12,0-3		Канальні електричні нагрівачі з прямокутним перерізом
НК 400x200-15,0-3		Канальні електричні нагрівачі з прямокутним перерізом

Водяні охолоджувачі для вентиляційних систем

Найменування	Фото	Опис
ОКВ 400x200-3		Канальні водяні охолоджувачі повітря з прямокутним перерізом

Регулятори витрати повітря для централізованих ПВУ

Найменування	Фото	Опис
РРВ 400x200		Регулятори витрати повітря

Фреонові охолоджувачі для централізованих ПВУ

Найменування	Фото	Опис

ОКФ 400x200-3		Канальні охолоджувачі повітря з прямим випарним охолодженням з прямокутним перерізом

Екодизайн

Торгова марка	Вентс
Модель	ВКПІ 400x200 Л1 ЕС
Тип приводу	Integrated VSD
Тип теплообміннику	Немає
Статичний тиск за номінальної витрати повітря (Па)	504
Максимальні зовнішні витоки (%)	2.7
Статична ефективність (%)	54.2
Декларований тип вентиляційної одиниці	NRVU UVU
Ефективна потужність (кВт)	0.174
Sound power level (дБ(А))	50