ВКПІ 4E 600x300

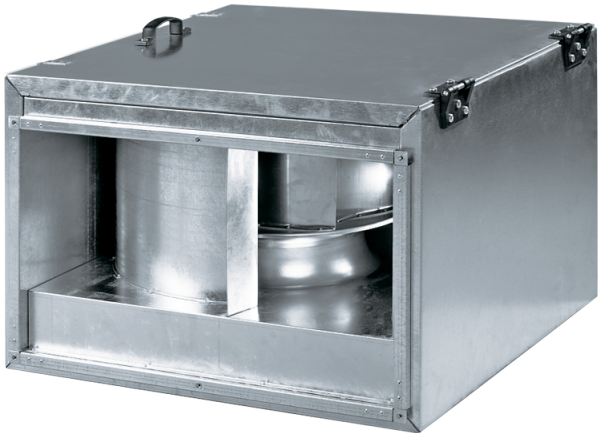

Канальні відцентрові вентилятори з назад загнутими лопатками у шумоізольованому корпусі

• Рівень звукового тиску LpA на відстані 3 м: 46
• У шумоізольованому корпусі
• Тип крильчатки: Відцентрова крильчатка з назад загнутими лопатками
• Матеріал корпусу: Оцинкована сталь
• Встановлення в довільній позиції

	Одиниця виміру	ВКПІ 4E 600x300
Розмір повітропроводу, який приєднується	мм	600x300
Фазність	-	1
Максимальна напруга живлення	В	240
Мінімальна напруга живлення	В	220
Частота мережі живлення	Гц	50/60
Номінальна потужність	Вт	220
Максимальний струм	А	0.9
Максимальна витрата повітря	м³/год	2470
Швидкість обертання	-	1400
Рівень звукового тиску LpA на відстані 3 м	дБ(А)	46
Вага	кг	43.5
Максимальна температура повітря що переміщується	°C	45
Мінімальна температура повітря що переміщується	°C	-25
Клас захисту	-	IPX4
Клас захисту приводу	-	IP44
Матеріал крильчатки	-	Алюміній

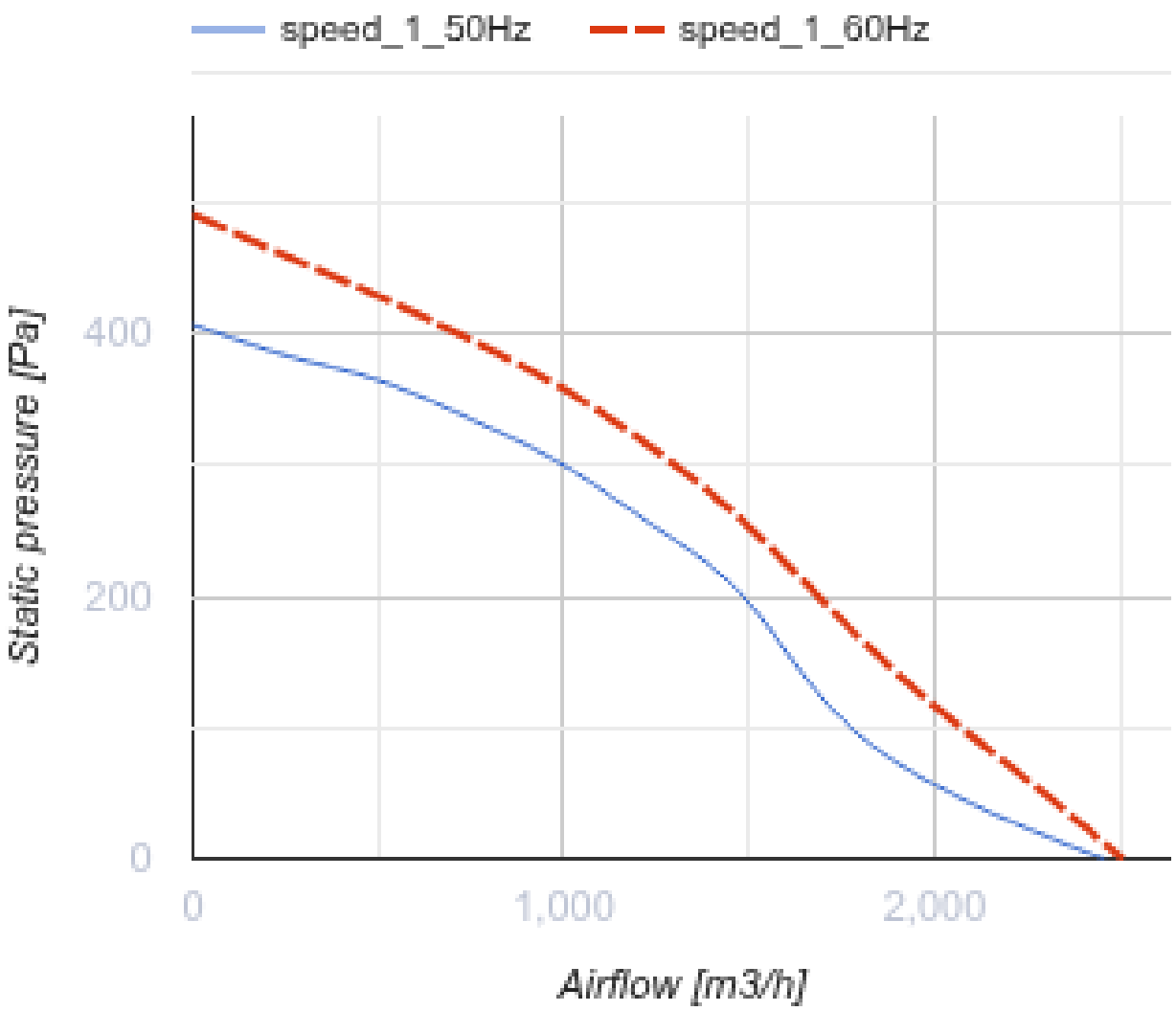
speed_1_50Hz
speed_1_60Hz
Static pressure [Pa]
400
200
0
0
1,000
2,000
Airflow [m3/h]

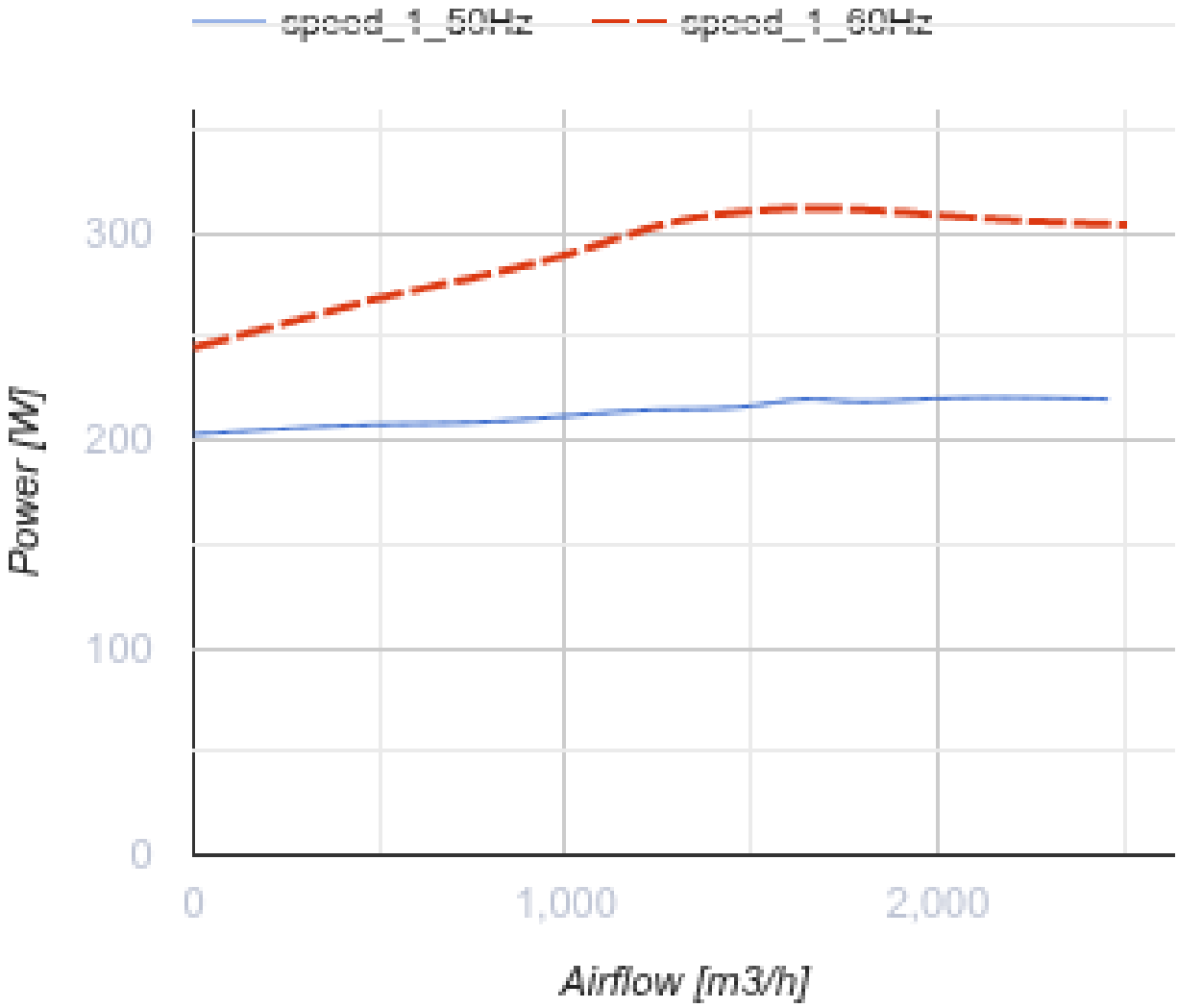

Розміри

B	B1	B2	B3	H	H1	H2	H3	L
600	620	640	700	300	320	340	460	680

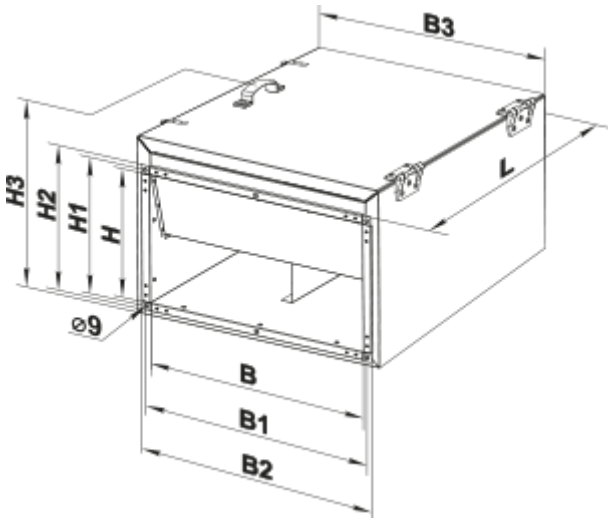

Аксесуари

Шумоглушники для прямокутних каналів

Найменування	Фото	Опис
СР 600x300		Пластинчастий шумоглушник для встановлення в прямокутних каналах

Фільтр-бокси для прямокутних каналів

Найменування	Фото	Опис
ФБ 600x300		Касетні повітряні фільтри з прямокутним перерізом
ФБК 600x300-4		Кишенькові повітряні фільтри із прямокутним перерізом
ФБК 600x300-5		Кишенькові повітряні фільтри із прямокутним перерізом
ФБК 600x300-7		Кишенькові повітряні фільтри із прямокутним перерізом

Заслінки для прямокутних каналів

Найменування	Фото	Опис
КОМ1 600x300		Зворотний гравітаційний клапан для перекриття повітряного потоку в прямокутних повітропроводах

КР 600x300		Повітряні заслінки для регулювання витрати повітря у каналах прямокутного перерізу

Гнучкі зєднувачі для прямокутних каналів

Найменування	Фото	Опис
ВВГ 600x300		Гнучкі віброгасильні вставки для прямокутних каналів

Водяні нагрівачі

Найменування	Фото	Опис
НКВ 600x300-4		Канальні водяні нагрівачі для підігрівання припливного повітря або підігрівач для ПВУ з прямокутним перерізом

Електричні нагрівачі для вентиляційних систем

Найменування	Фото	Опис
НК 600x300-18,0-3		Канальні електричні нагрівачі з прямокутним перерізом
НК 600x300-21,0-3		Канальні електричні нагрівачі з прямокутним перерізом
НК 600x300-24,0-3		Канальні електричні нагрівачі з прямокутним перерізом

Регулятори витрати повітря для централізованих ПВУ

Найменування	Фото	Опис
РРВ 600x300		Регулятори витрати повітря

Водяні охолоджувачі для вентиляційних систем

Найменування	Фото	Опис
ОКВ 600x300-3		Канальні водяні охолоджувачі повітря з прямокутним перерізом

Фреонові охолоджувачі для централізованих ПВУ

Найменування	Фото	Опис

ОКФ 600х300-3		Канальні охолоджувачі повітря з прямим випарним охолодженням з прямокутним перерізом

Екодизайн

Торгова марка	Вентс
Модель	ВКПІ 4Е 600х300
Тип приводу	External MSD or VSD
Тип теплообміннику	Немає
Статичний тиск за номінальної витрати повітря (Па)	300
Максимальні зовнішні витоки (%)	2.7
Статична ефективність (%)	39.6
Ефективна потужність (кВт)	0.21
Sound power level (дБ(А))	67
Декларований тип вентиляційної одиниці	NRVU UVU