ВКПІ 4E 600x350

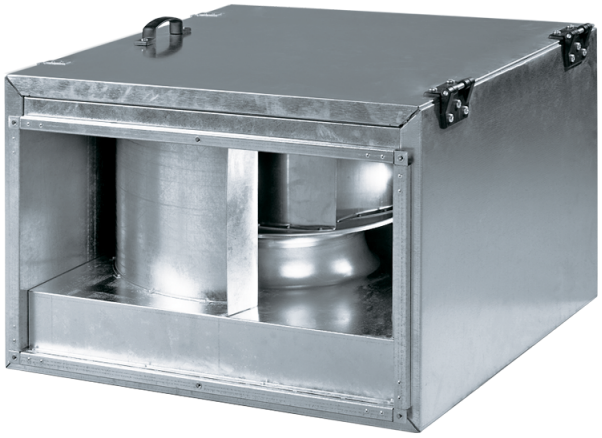

Канальні відцентрові вентилятори з назад загнутими лопатками у шумоізольованому корпусі

• Рівень звукового тиску LpA на відстані 3 м: 47
• У шумоізольованому корпусі
• Тип крильчатки: Відцентрова крильчатка з назад загнутими лопатками
• Матеріал корпусу: Оцинкована сталь
• Встановлення в довільній позиції

	Одиниця виміру	ВКПІ 4E 600x350
Розмір повітропроводу, який приєднується	мм	600x350
Фазність	-	1
Максимальна напруга живлення	В	240
Мінімальна напруга живлення	В	220
Частота мережі живлення	Гц	50/60
Номінальна потужність	Вт	470
Максимальний струм	А	2.37
Максимальна витрата повітря	м³/год	2950
Швидкість обертання	-	1370
Рівень звукового тиску LpA на відстані 3 м	дБ(А)	47
Вага	кг	56.2
Максимальна температура повітря що переміщується	°C	80
Мінімальна температура повітря що переміщується	°C	-30
Клас захисту	-	IPX4
Клас захисту приводу	-	IP44
Матеріал крильчатки	-	Алюміній

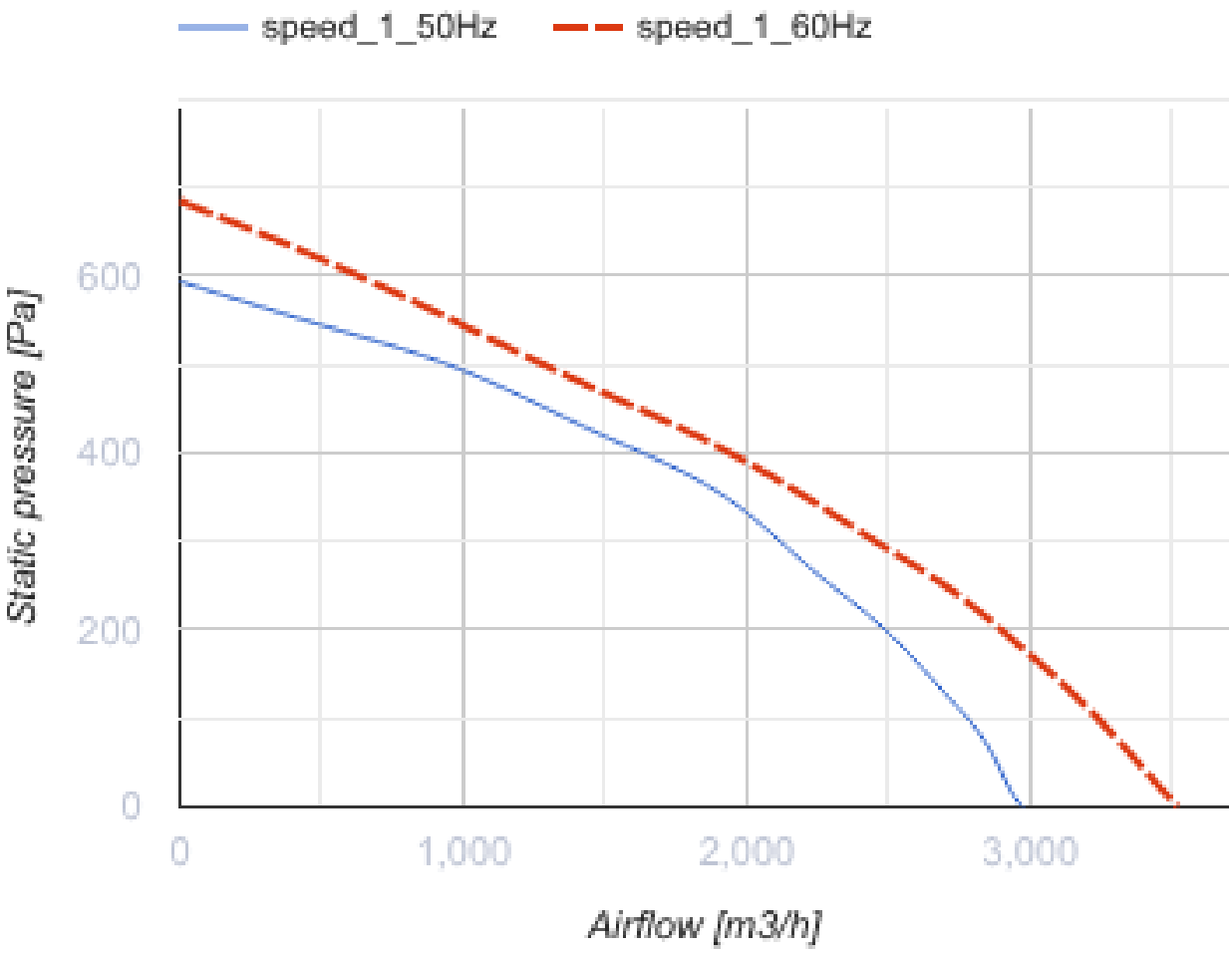
speed_1_50Hz
speed_1_60Hz
Static pressure [Pa]
600
400
200
0
0
1,000
2,000
3,000
Airflow [m3/h]

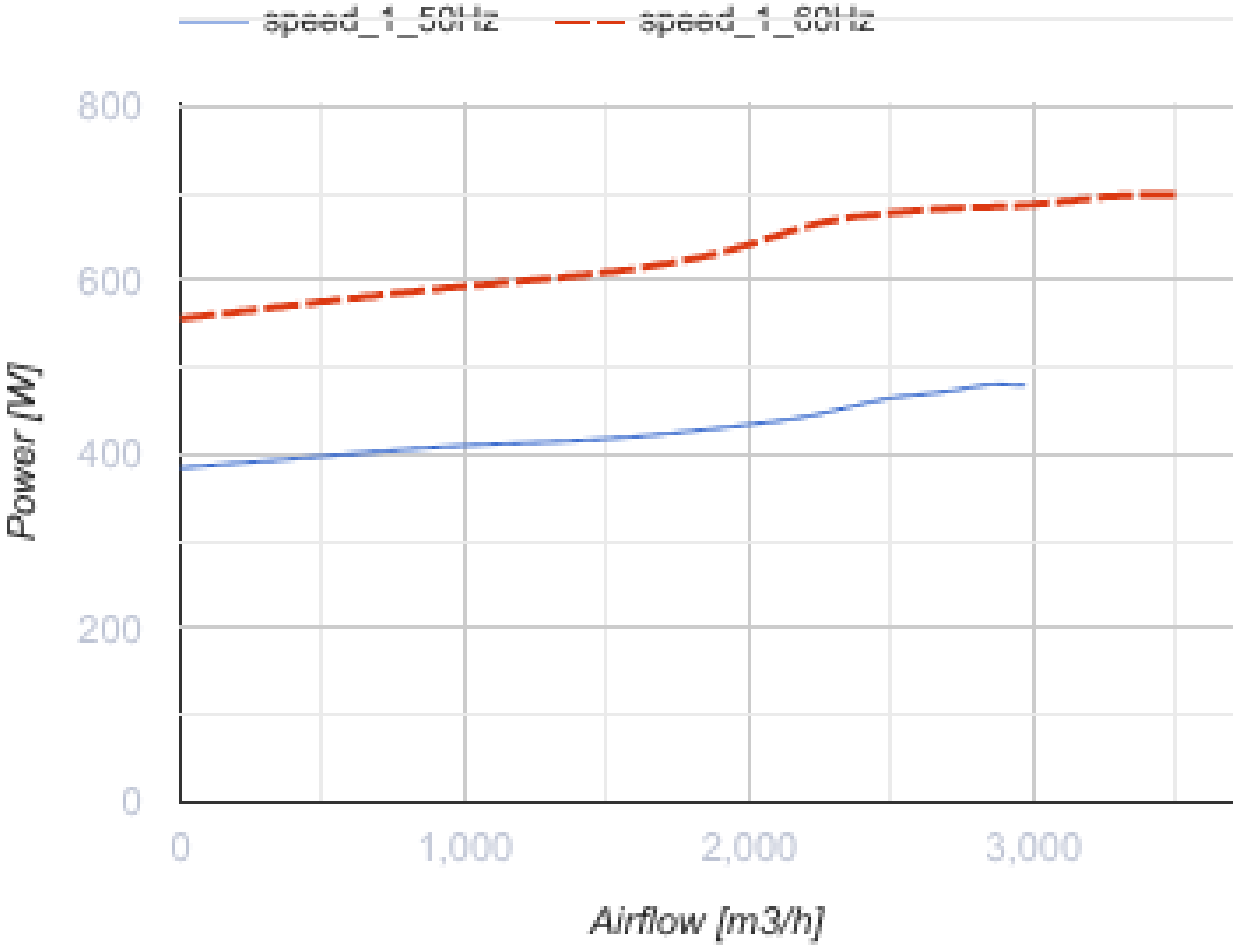

Розміри

B	B1	B2	B3	H	H1	H2	H3	L
600	620	640	700	350	370	390	530	735

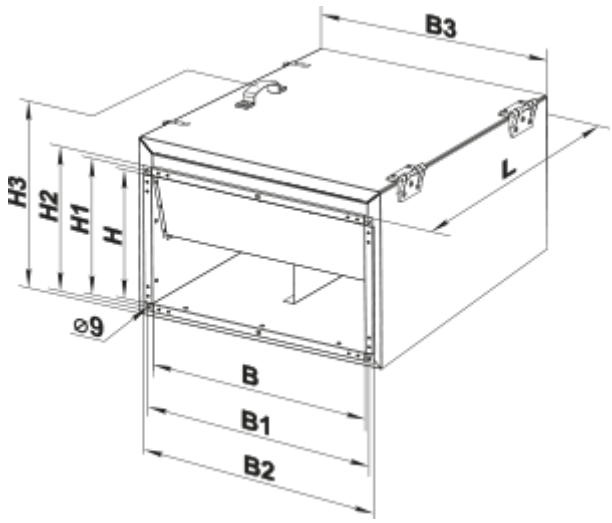

Аксесуари

Шумоглушники для прямокутних каналів

Найменування	Фото	Опис
СР 600х350	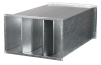	Пластинчастий шумоглушник для встановлення в прямокутних каналах

Фільтр-бокси для прямокутних каналів

Найменування	Фото	Опис
ФБ 600х350		Касетні повітряні фільтри з прямокутним перерізом
ФБК 600х350-4		Кишенькові повітряні фільтри із прямокутним перерізом
ФБК 600х350-5		Кишенькові повітряні фільтри із прямокутним перерізом
ФБК 600х350-7		Кишенькові повітряні фільтри із прямокутним перерізом

Заслінки для прямокутних каналів

Найменування	Фото	Опис
КОМ1 600х350		Зворотний гравітаційний клапан для перекриття повітряного потоку в прямокутних повітропроводах
КР 600х350		Повітряні заслінки для регулювання витрати повітря у каналах прямокутного перерізу

Гнучкі зєднувачі для прямокутних каналів

Найменування	Фото	Опис
ВВГ 600х350		Гнучкі віброгасильні вставки для прямокутних каналів

Водяні нагрівачі

Найменування	Фото	Опис

НКВ 600х350-4		Канальні водяні нагрівачі для підігрівання припливного повітря або підігрівач для ПВУ з прямокутним перерізом

Електричні нагрівачі для вентиляційних систем

Найменування	Фото	Опис
НК 600х350-21,0-3		Канальні електричні нагрівачі з прямокутним перерізом
НК 600х350-24,0-3		Канальні електричні нагрівачі з прямокутним перерізом

Регулятори витрати повітря для централізованих ПВУ

Найменування	Фото	Опис
РРВ 600х350		Регулятори витрати повітря

Водяні охолоджувачі для вентиляційних систем

Найменування	Фото	Опис
ОКВ 600х350-3		Канальні водяні охолоджувачі повітря з прямокутним перерізом

Фреонові охолоджувачі для централізованих ПВУ

Найменування	Фото	Опис
ОКФ 600х350-3		Канальні охолоджувачі повітря з прямим випарним охолодженням з прямокутним перерізом

Екодизайн

Торгова марка	Вентс
Модель	ВКПІ 4Е 600х350
Тип приводу	External MSD or VSD
Тип теплообміннику	Немає
Статичний тиск за номінальної витрати повітря (Па)	335
Максимальні зовнішні витоки (%)	2.7
Статична ефективність (%)	43.7
Ефективна потужність (кВт)	0.43
Sound power level (дБ(А))	79
Декларований тип вентиляційної одиниці	NRVU UVU