# ВКПІ 500x250 M1 EC

Канальні відцентрові вентилятори з назад загнутими лопатками у шумоізольованому корпусі з EC-двигунами



- Рівень звукового тиску LpA на відстані 3 м: 34
- У шумоізольованому корпусі
- Тип крильчатки: Відцентрова крильчатка з назад загнутими лопатками
- Матеріал корпусу: Оцинкована сталь
- Встановлення в довільній позиції

| | Одиниця виміру | ВКПІ 500x250 M1 EC |
|---|---|---|
| Розмір повітропроводу, який приєднується | мм | 500x250 |
| Фазність | - | 1 |
| Мінімальна напруга живлення | В | 230 |
| Максимальна напруга живлення | В | 230 |
| Частота мережі живлення | Гц | 50/60 |
| Номінальна потужність | Вт | 252 |
| Максимальний струм | А | 1.85 |
| Максимальна витрата повітря | м³/год | 1590 |
| Швидкість обертання | - | 2500 |
| Рівень звукового тиску LpA на відстані 3 м | дБ(А) | 34 |
| Вага | кг | 25.5 |
| Максимальна температура повітря що переміщується | °C | 50 |
| Мінімальна температура повітря що переміщується | °C | -25 |
| Клас захисту | - | IPX4 |
| Клас захисту приводу | - | IP54 |
| Матеріал крильчатки | - | Оцинкована сталь |

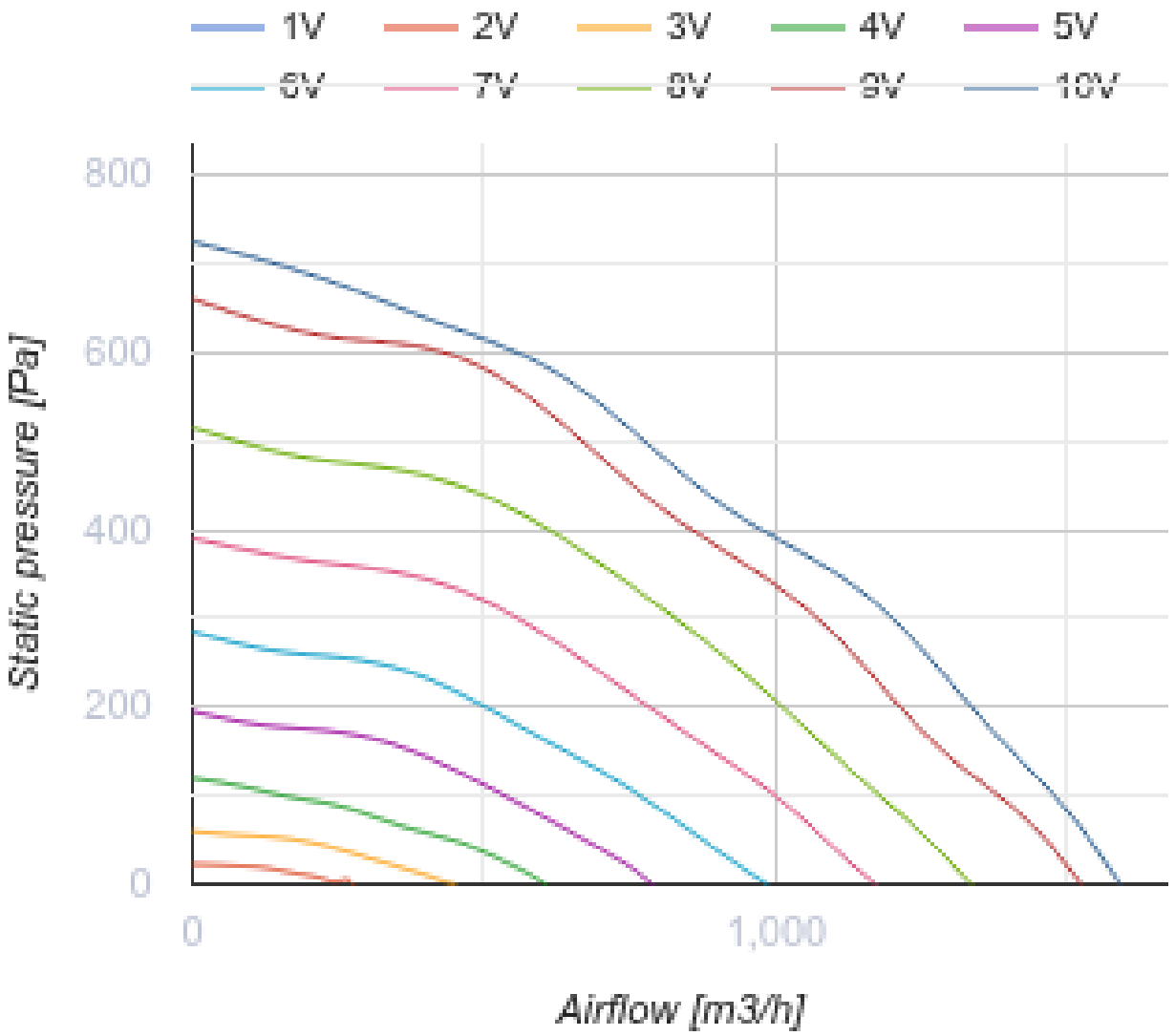
1V
2V
3V
4V
5V
6V
7V
8V
9V
10V
800
600
400
200
0
Static pressure [Pa]
0
1,000
Airflow [m3/h]

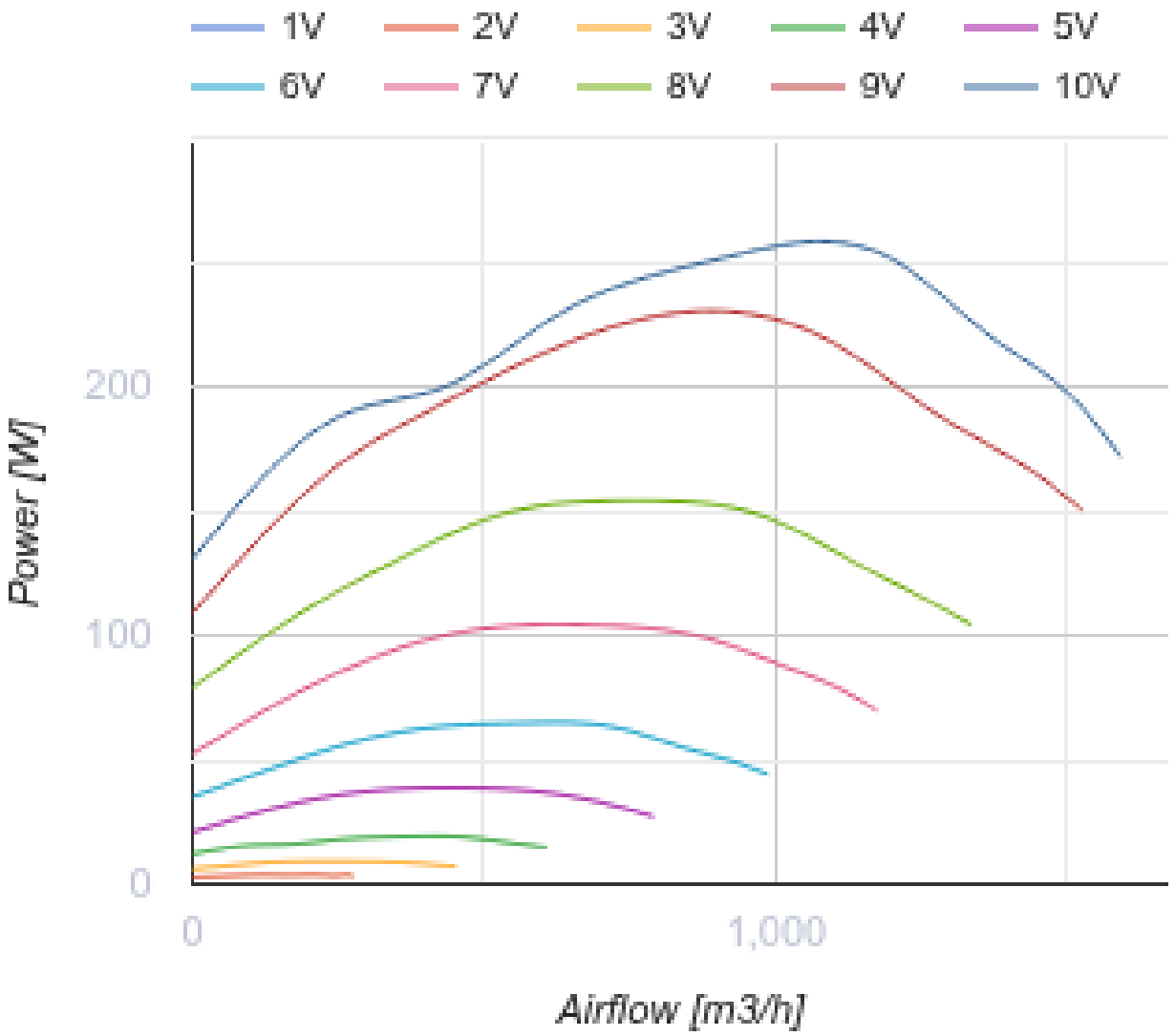


## Розміри

| B | B1 | B3 | H | H1 | H3 | L |
|---|---|---|---|---|---|---|
| 500 | 520 | 564 | 250 | 270 | 373 | 560 |

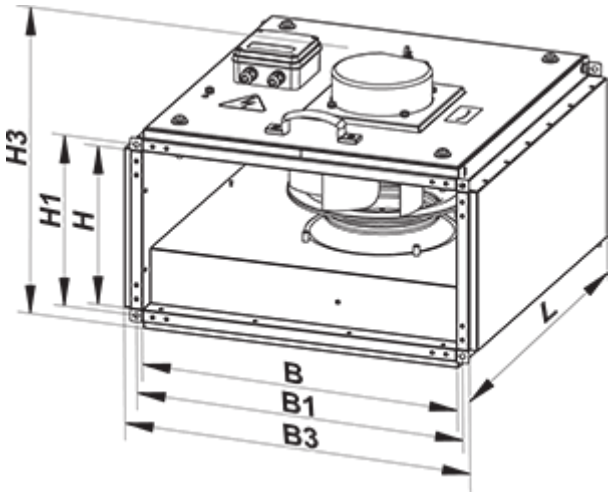


## Аксесуари

### Шумоглушники для прямокутних каналів

| Найменування | Фото | Опис |
|---|---|---|
| СР 500x250 |  | Пластинчастий шумоглушник для встановлення в прямокутних каналах |

### Фільтр-бокси для прямокутних каналів

| Найменування | Фото | Опис |
|---|---|---|
| ФБ 500x250 |  | Касетні повітряні фільтри з прямокутним перерізом |
| ФБК 500x250-4 |  | Кишенькові повітряні фільтри із прямокутним перерізом |
| ФБК 500x250-5 |  | Кишенькові повітряні фільтри із прямокутним перерізом |
| ФБК 500x250-7 |  | Кишенькові повітряні фільтри із прямокутним перерізом |

### Заслінки для прямокутних каналів

| Найменування | Фото | Опис |
|---|---|---|
| КОМ1 500x250 |  | Зворотний гравітаційний клапан для перекриття повітряного потоку в прямокутних повітропроводах |
| КР 500x250 |  | Повітряні заслінки для регулювання витрати повітря у каналах прямокутного перерізу |

### Гнучкі зєднувачі для прямокутних каналів

| Найменування | Фото | Опис |
|---|---|---|
| ВВГ 500х250 |  | Гнучкі віброгасильні вставки для прямокутних каналів |

### Водяні нагрівачі

| Найменування | Фото | Опис |
|---|---|---|
| НКВ 500х250-2 |  | Канальні водяні нагрівачі для підігрівання припливного повітря або підігрівач для ПВУ з прямокутним перерізом |
| НКВ 500х250-4 |  | Канальні водяні нагрівачі для підігрівання припливного повітря або підігрівач для ПВУ з прямокутним перерізом |

### Електричні нагрівачі для вентиляційних систем

| Найменування | Фото | Опис |
|---|---|---|
| НК 500х250-6,0-3 |  | Канальні електричні нагрівачі з прямокутним перерізом |
| НК 500х250-7,5-3 |  | Канальні електричні нагрівачі з прямокутним перерізом |
| НК 500х250-9,0-3 |  | Канальні електричні нагрівачі з прямокутним перерізом |
| НК 500х250-10,5-3 |  | Канальні електричні нагрівачі з прямокутним перерізом |
| НК 500х250-12,0-3 |  | Канальні електричні нагрівачі з прямокутним перерізом |
| НК 500х250-15,0-3 |  | Канальні електричні нагрівачі з прямокутним перерізом |
| НК 500х250-18,0-3 |  | Канальні електричні нагрівачі з прямокутним перерізом |
| НК 500х250-21,0-3 |  | Канальні електричні нагрівачі з прямокутним перерізом |

### Регулятори витрати повітря для централізованих ПВУ

| Найменування | Фото | Опис |
|---|---|---|

| | | |
|---|---|---|
| PPB 500x250 |  | Регулятори витрати повітря |

### Водяні охолоджувачі для вентиляційних систем

| Найменування | Фото | Опис |
|---|---|---|
| OKB 500x250-3 |  | Канальні водяні охолоджувачі повітря з прямокутним перерізом |

### Фреонові охолоджувачі для централізованих ПВУ

| Найменування | Фото | Опис |
|---|---|---|
| OKФ 500x250-3 |  | Канальні охолоджувачі повітря з прямим випарним охолодженням з прямокутним перерізом |

## Екодизайн

| Торгова марка | Вентс |
|---|---|
| Модель | ВКПІ 500x250 М1 ЕС |
| Тип приводу | Integrated VSD |
| Тип теплообміннику | Немає |
| Статичний тиск за номінальної витрати повітря (Па) | 330 |
| Максимальні зовнішні витоки (%) | 2.7 |
| Статична ефективність (%) | 53.1 |
| Ефективна потужність (кВт) | 0.154 |
| Sound power level (дБ(А)) | 54 |
| Декларований тип вентиляційної одиниці | NRVU UVU |