ВКПІ 500x300 Л1 ЕС

Канальні відцентрові вентилятори з назад загнутими лопатками у шумоізольованому корпусі з ЕС-двигунами



- Рівень звукового тиску LpA на відстані 3 м: 43
- У шумоізольованому корпусі
- Тип крильчатки: Відцентрова крильчатка з назад загнутими лопатками
- Матеріал корпусу: Оцинкована сталь
- Встановлення в довільній позиції

	Одиниця виміру	ВКПІ 500x300 Л1 ЕС
Розмір повітропроводу, який приєднується	мм	500x300
Фазність	-	1
Максимальна напруга живлення	В	230
Мінімальна напруга живлення	В	230
Частота мережі живлення	Гц	50/60
Номінальна потужність	Вт	553
Максимальний струм	А	4.2
Максимальна витрата повітря	м³/год	2700
Швидкість обертання	-	3100
Рівень звукового тиску LpA на відстані 3 м	дБ(А)	43
Вага	кг	29
Максимальна температура повітря що переміщується	°C	50
Мінімальна температура повітря що переміщується	°C	-25
Клас захисту	-	IPX4
Клас захисту приводу	-	IP54
Матеріал крильчатки	-	Алюміній

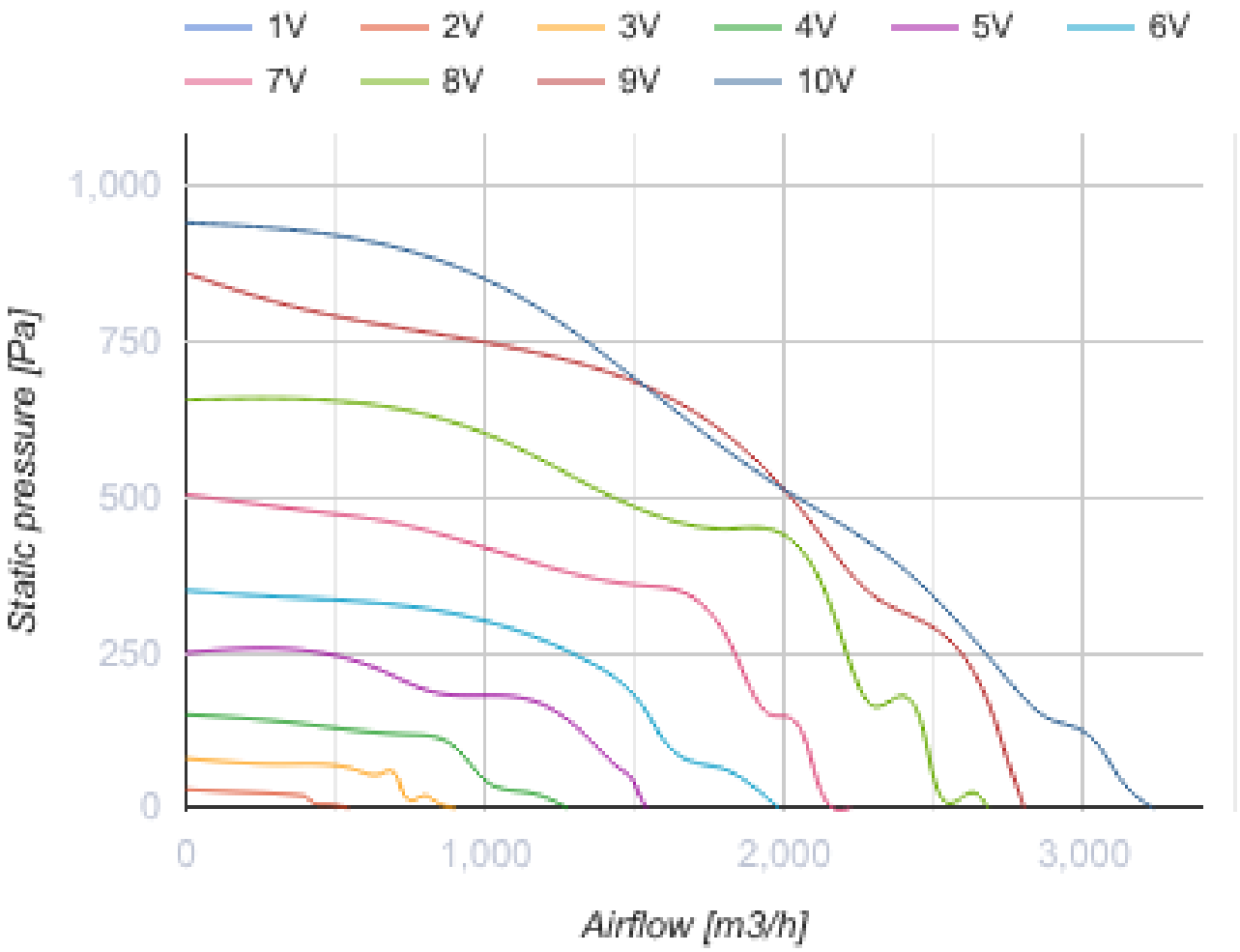
1V
2V
3V
4V
5V
6V
7V
8V
9V
10V
1,000
750
500
250
0
Static pressure [Pa]
0
1,000
2,000
3,000
Airflow [m3/h]

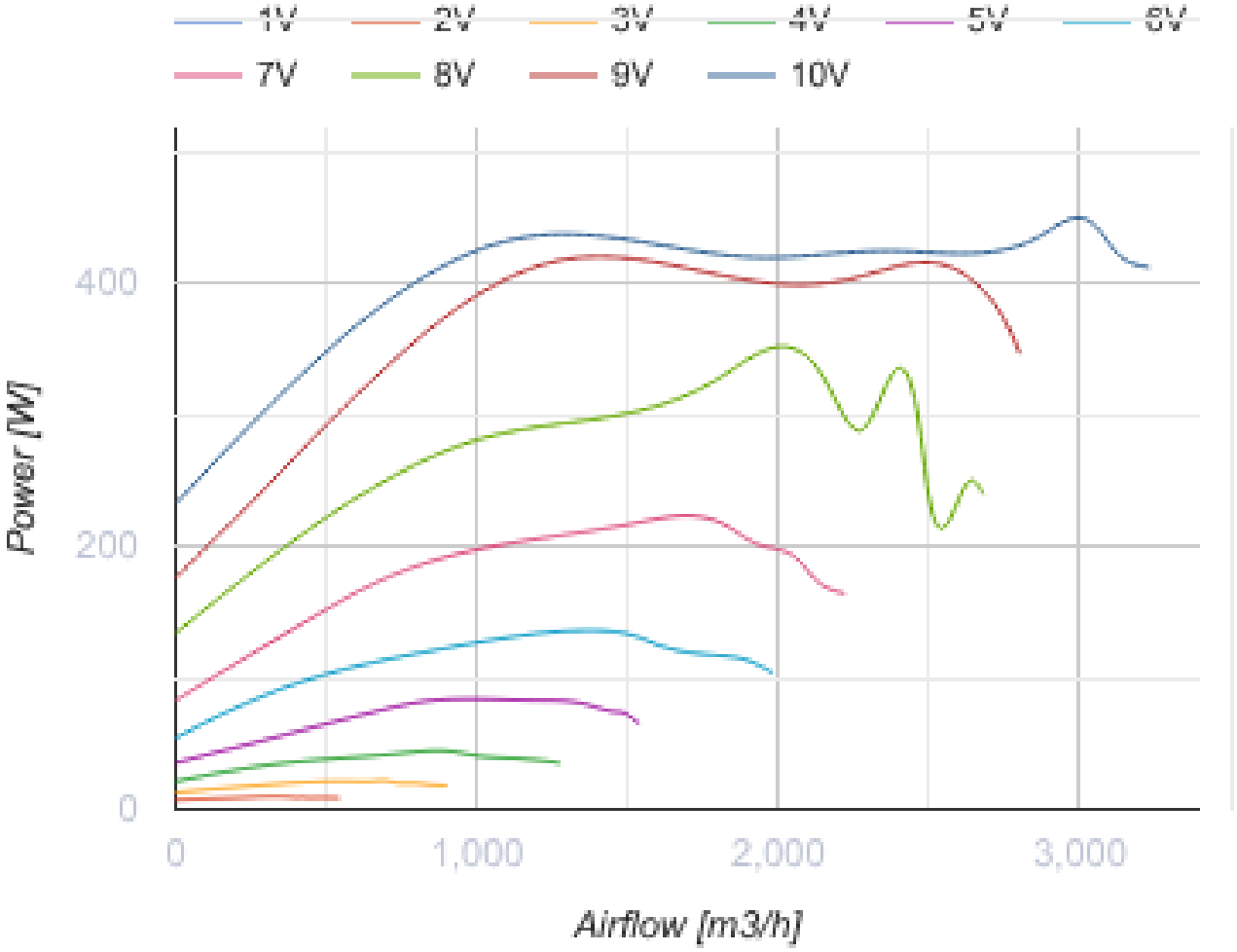

Розміри

B	B1	B3	H	H1	H3	L
500	520	564	300	320	424	560

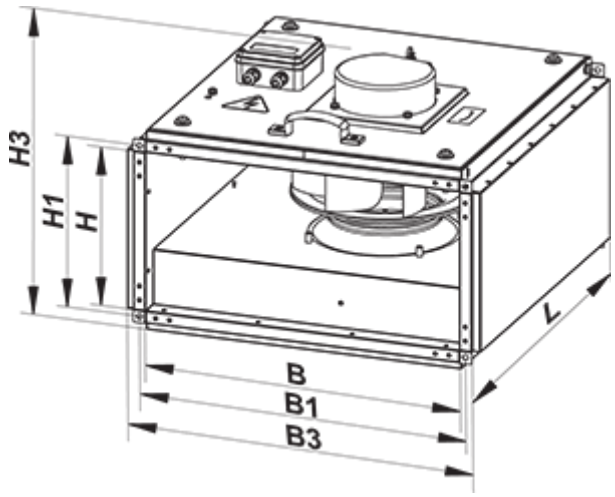

Аксесуари

Шумоглушники для прямокутних каналів

Найменування	Фото	Опис
СР 500х300	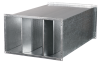	Пластинчастий шумоглушник для встановлення в прямокутних каналах

Фільтр-бокси для прямокутних каналів

Найменування	Фото	Опис
ФБ 500х300		Касетні повітряні фільтри з прямокутним перерізом
ФБК 500х300-4		Кишенькові повітряні фільтри із прямокутним перерізом
ФБК 500х300-5		Кишенькові повітряні фільтри із прямокутним перерізом
ФБК 500х300-7		Кишенькові повітряні фільтри із прямокутним перерізом

Заслінки для прямокутних каналів

Найменування	Фото	Опис
КОМ1 500х300		Зворотний гравітаційний клапан для перекриття повітряного потоку в прямокутних повітропроводах
КР 500х300		Повітряні заслінки для регулювання витрати повітря у каналах прямокутного перерізу

Гнучкі зєднувачі для прямокутних каналів

Найменування	Фото	Опис
ВВГ 500х300		Гнучкі віброгасильні вставки для прямокутних каналів

Водяні нагрівачі

Найменування	Фото	Опис
НКВ 500х300-2		Канальні водяні нагрівачі для підігрівання припливного повітря або підігрівач для ПВУ з прямокутним перерізом

НКВ 500x300-4		Канальні водяні нагрівачі для підігрівання припливного повітря або підігрівач для ПВУ з прямокутним перерізом

Електричні нагрівачі для вентиляційних систем

Найменування	Фото	Опис
НК 500x300-6,0-3		Канальні електричні нагрівачі з прямокутним перерізом
НК 500x300-7,5-3		Канальні електричні нагрівачі з прямокутним перерізом
НК 500x300-9,0-3		Канальні електричні нагрівачі з прямокутним перерізом
НК 500x300-10,5-3		Канальні електричні нагрівачі з прямокутним перерізом
НК 500x300-12,0-3		Канальні електричні нагрівачі з прямокутним перерізом
НК 500x300-15,0-3		Канальні електричні нагрівачі з прямокутним перерізом
НК 500x300-18,0-3		Канальні електричні нагрівачі з прямокутним перерізом
НК 500x300-21,0-3		Канальні електричні нагрівачі з прямокутним перерізом

Регулятори витрати повітря для централізованих ПВУ

Найменування	Фото	Опис
РРВ 500x300		Регулятори витрати повітря

Водяні охолоджувачі для вентиляційних систем

Найменування	Фото	Опис
ОКВ 500x300-3		Канальні водяні охолоджувачі повітря з прямокутним перерізом

Фреонові охолоджувачі для централізованих ПВУ

Найменування	Фото	Опис

ОКФ 500х300-3		Канальні охолоджувачі повітря з прямим випарним охолодженням з прямокутним перерізом

Екодизайн

Торгова марка	Вентс
Модель	ВКПІ 500x300 Л1 ЕС
Тип приводу	Integrated VSD
Тип теплообміннику	Немає
Статичний тиск за номінальної витрати повітря (Па)	533
Максимальні зовнішні витоки (%)	2.7
Статична ефективність (%)	77.3
Sound power level (дБ(А))	63
Ефективна потужність (кВт)	0.42
Декларований тип вентиляційної одиниці	NRVU UVU