ВКПІ 600x300 Л1 ЕС

Канальні відцентрові вентилятори з назад загнутими лопатками у шумоізольованому корпусі з ЕС-двигунами



- Рівень звукового тиску LpA на відстані 3 м: 36
- У шумоізольованому корпусі
- Тип крильчатки: Відцентрова крильчатка з назад загнутими лопатками
- Матеріал корпусу: Оцинкована сталь
- Встановлення в довільній позиції

	Одиниця виміру	ВКПІ 600x300 Л1 ЕС
Фазність	-	1
Мінімальна напруга живлення	В	230
Максимальна напруга живлення	В	230
Частота мережі живлення	Гц	50/60
Номінальна потужність	Вт	463
Максимальний струм	А	2.03
Максимальна витрата повітря	м³/год	3000
Швидкість обертання	-	2160
Рівень звукового тиску LpA на відстані 3 м	дБ(А)	36
Вага	кг	54.4
Максимальна температура повітря що переміщується	°C	50
Мінімальна температура повітря що переміщується	°C	-25
Клас захисту	-	IPX4
Клас захисту приводу	-	IP54
Матеріал крильчатки	-	Алюміній

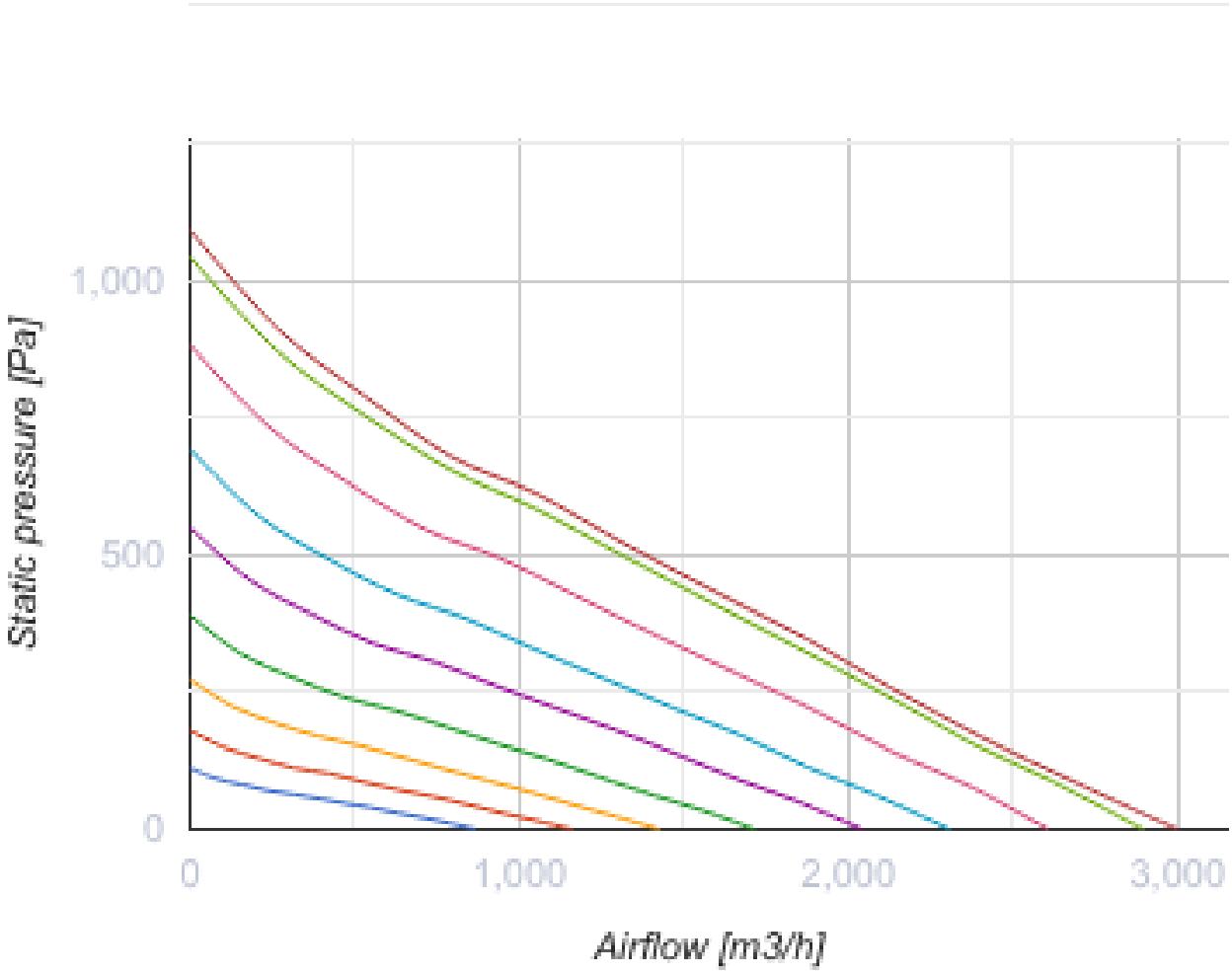
Static pressure [Pa]
1,000
500
0
0
1,000
2,000
3,000
Airflow [m3/h]

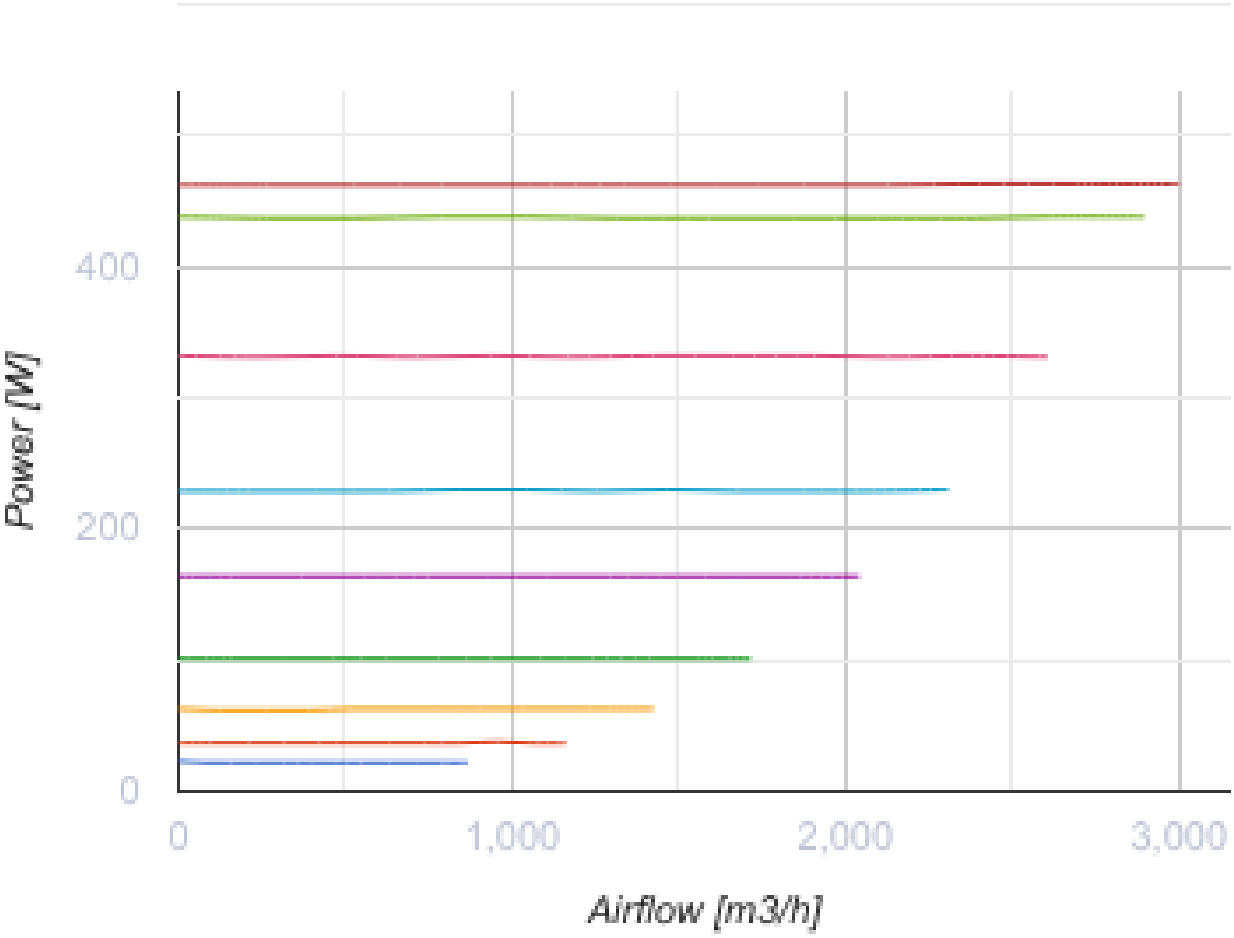

Розміри

B	B1	B3	H	H1	H3	L	F	K
600	620	783	300	320	574	787	755	450

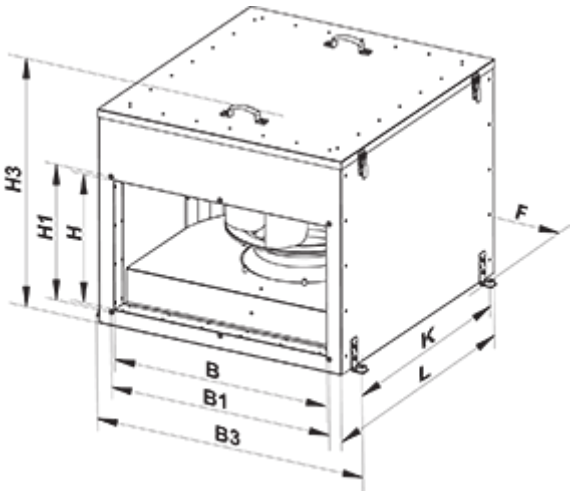

Аксесуари

Шумоглушники для прямокутних каналів

Найменування	Фото	Опис
СР 600х300	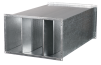	Пластинчастий шумоглушник для встановлення в прямокутних каналах

Фільтр-бокси для прямокутних каналів

Найменування	Фото	Опис
ФБ 600х300		Касетні повітряні фільтри з прямокутним перерізом
ФБК 600х300-4		Кишенькові повітряні фільтри із прямокутним перерізом
ФБК 600х300-5		Кишенькові повітряні фільтри із прямокутним перерізом
ФБК 600х300-7		Кишенькові повітряні фільтри із прямокутним перерізом

Заслінки для прямокутних каналів

Найменування	Фото	Опис
КОМ1 600х300		Зворотний гравітаційний клапан для перекриття повітряного потоку в прямокутних повітропроводах
КР 600х300		Повітряні заслінки для регулювання витрати повітря у каналах прямокутного перерізу

Гнучкі зєднувачі для прямокутних каналів

Найменування	Фото	Опис
ВВГ 600х300		Гнучкі віброгасильні вставки для прямокутних каналів

Водяні нагрівачі

Найменування	Фото	Опис
НКВ 600х300-2		Канальні водяні нагрівачі для підігрівання припливного повітря або підігрівач для ПВУ з прямокутним перерізом

НКВ 600х300-4		Канальні водяні нагрівачі для підігрівання припливного повітря або підігрівач для ПВУ з прямокутним перерізом

Електричні нагрівачі для вентиляційних систем

Найменування	Фото	Опис
НК 600х300-9,0-3		Канальні електричні нагрівачі з прямокутним перерізом
НК 600х300-12,0-3		Канальні електричні нагрівачі з прямокутним перерізом
НК 600х300-15,0-3		Канальні електричні нагрівачі з прямокутним перерізом
НК 600х300-18,0-3		Канальні електричні нагрівачі з прямокутним перерізом
НК 600х300-21,0-3		Канальні електричні нагрівачі з прямокутним перерізом
НК 600х300-24,0-3		Канальні електричні нагрівачі з прямокутним перерізом

Регулятори витрати повітря для централізованих ПВУ

Найменування	Фото	Опис
РРВ 600х300		Регулятори витрати повітря

Водяні охолоджувачі для вентиляційних систем

Найменування	Фото	Опис
ОКВ 600х300-3		Канальні водяні охолоджувачі повітря з прямокутним перерізом

Фреонові охолоджувачі для централізованих ПВУ

Найменування	Фото	Опис
ОКФ 600х300-3		Канальні охолоджувачі повітря з прямим випарним охолодженням з прямокутним перерізом

Екодизайн

Торгова марка	Вентс
Модель	ВКПІ 600x300 Л1 ЕС
Тип приводу	Integrated VSD
Тип теплообміннику	Немає
Статичний тиск за номінальної витрати повітря (Па)	429
Максимальні зовнішні витоки (%)	2.7
Статична ефективність (%)	42.3
Декларований тип вентиляційної одиниці	NRVU UVU
Ефективна потужність (кВт)	0.462
Sound power level (дБ(А))	63