ВКПІ 700x400 Л3 ЕС

Канальні відцентрові вентилятори з назад загнутими лопатками у шумоізольованому корпусі з ЕС-двигунами



- Рівень звукового тиску LpA на відстані 3 м: 43
- У шумоізольованому корпусі
- Тип крильчатки: Відцентрова крильчатка з назад загнутими лопатками
- Матеріал корпусу: Оцинкована сталь
- Встановлення в довільній позиції

	Одиниця виміру	ВКПІ 700x400 Л3 ЕС
Розмір повітропроводу, який приєднується	мм	700x400
Фазність	-	3
Максимальна напруга живлення	В	400
Мінімальна напруга живлення	В	400
Частота мережі живлення	Гц	50/60
Номінальна потужність	Вт	2748
Максимальний струм	А	2.8
Максимальна витрата повітря	м³/год	6810
Швидкість обертання	-	2530
Рівень звукового тиску LpA на відстані 3 м	дБ(А)	43
Вага	кг	83.4
Максимальна температура повітря що переміщується	°C	50
Мінімальна температура повітря що переміщується	°C	-25
Клас захисту	-	IPX4
Клас захисту приводу	-	IP54
Матеріал крильчатки	-	Алюміній

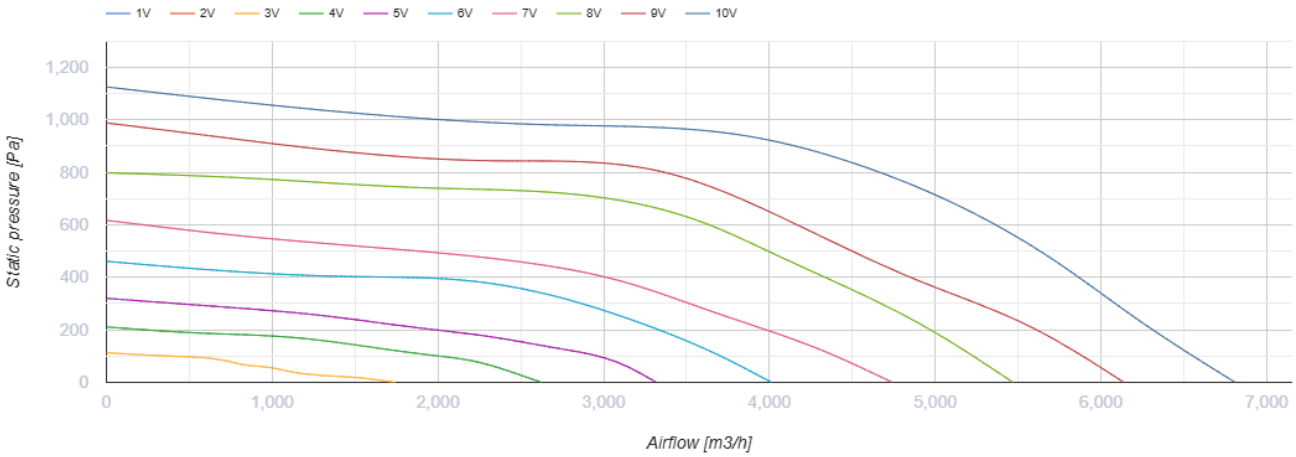

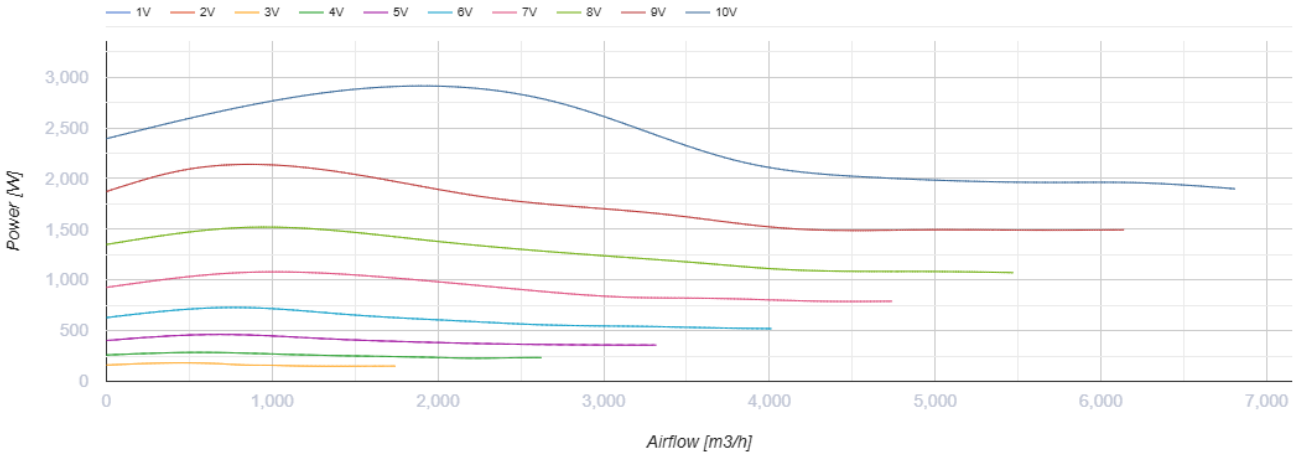

Розміри

B	B1	B3	H	H1	H3	L	F	K
700	720	883	400	420	714	882	855	742

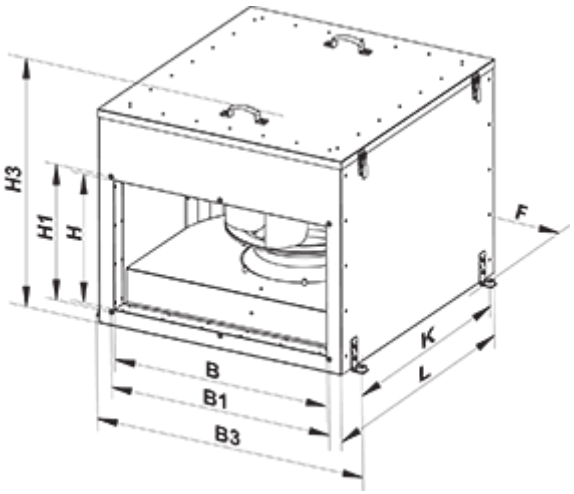

Аксесуари

Шумоглушники для прямокутних каналів

Найменування	Фото	Опис
СР 700х400	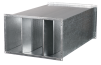	Пластинчастий шумоглушник для встановлення в прямокутних каналах

Фільтр-бокси для прямокутних каналів

Найменування	Фото	Опис
ФБ 700х400		Касетні повітряні фільтри з прямокутним перерізом
ФБК 700х400-4		Кишенькові повітряні фільтри із прямокутним перерізом
ФБК 700х400-5		Кишенькові повітряні фільтри із прямокутним перерізом
ФБК 700х400-7		Кишенькові повітряні фільтри із прямокутним перерізом

Гнучкі зєднувачі для прямокутних каналів

Найменування	Фото	Опис
ВВГ 700х400		Гнучкі віброгасильні вставки для прямокутних каналів

Водяні нагрівачі

Найменування	Фото	Опис
НКВ 700х400-2		Канальні водяні нагрівачі для підігрівання припливного повітря або підігрівач для ПВУ з прямокутним перерізом
НКВ 700х400-3		Канальні водяні нагрівачі для підігрівання припливного повітря або підігрівач для ПВУ з прямокутним перерізом

Електричні нагрівачі для вентиляційних систем

Найменування	Фото	Опис
НК 700х400-18,0-3		Канальні електричні нагрівачі з прямокутним перерізом

НК 700x400-27,0-3		Канальні електричні нагрівачі з прямокутним перерізом
НК 700x400-36,0-3		Канальні електричні нагрівачі з прямокутним перерізом

Регулятори витрати повітря для централізованих ПВУ

Найменування	Фото	Опис
РРВ 700x400		Регулятори витрати повітря

Водяні охолоджувачі для вентиляційних систем

Найменування	Фото	Опис
ОКВ 700x400-3		Канальні водяні охолоджувачі повітря з прямокутним перерізом

Фреонові охолоджувачі для централізованих ПВУ

Найменування	Фото	Опис
ОКФ 700x400-3		Канальні охолоджувачі повітря з прямим випарним охолодженням з прямокутним перерізом

Екодизайн

Торгова марка	Вентс
Модель	ВКПІ 700x400 Л3 ЕС
Тип приводу	Integrated VSD
Тип теплообміннику	Немає
Статичний тиск за номінальної витрати повітря (Па)	601
Максимальні зовнішні витоки (%)	2.7
Статична ефективність (%)	57.7
Декларований тип вентиляційної одиниці	NRVU UVU
Ефективна потужність (кВт)	1.161
Sound power level (дБ(А))	63